S-SNP/SERV/P/301/R03

## BOLETIN DE PUBLICACIONES

# SIGNOS DISTINTIVOS

CORRESPONDIENTE A

## DICIEMBRE
## 2014

LA PAZ - BOLIVIA

SECCION

# 1

# SOLICITADAS

## DENOMINATIVAS

**DECISION 486 de la Comunidad Andina**
**Régimen Común sobre Propiedad Industrial**
**CAPITULO II**
**Del Procedimiento de Registro**

Artículo 146.- Dentro del plazo de treinta días siguientes a la fecha de la publicación, quien tenga legítimo interés, podrá presentar, por una sola vez, oposición fundamentada que pueda desvirtuar el registro de la marca.

A solicitud de parte, la oficina nacional competente otorgará, por una sola vez un plazo adicional de treinta días para presentar las pruebas que sustenten la oposición.

Las oposiciones temerarias podrán ser sancionadas si así lo disponen las normas nacionales.

No procederán oposiciones contra la solicitud presentada, dentro de los seis meses posteriores al vencimiento del plazo de gracia a que se refiere el artículo 153, si tales oposiciones se basan en marcas que hubieren coexistido con la solicitada.

NUMERO DE PUBLICACION **174656**

NOMBRE DEL SIGNO **CLARINET**

GENERO DEL SIGNO **Marca Producto** TIPO DE SIGNO **Denominación**

NUMERO DE SOLICITUD **6473 - 2014** FECHA DE SOLICITUD **01/12/2014**

NOMBRE DEL TITULAR **Ipsen Pharma S.A.S.**
DIRECCION DEL TITULAR **65, quai Georges Gorse 92100 Boulogne Billancourt, Francia**
PAIS DEL TITULAR **FR** Francia

NOMBRE DEL APODERADO **Dr. José Luis Mejía M.**
DIRECCION DEL APODERADO **Edificio Víctor, c/Fernando Guachalla 342, 6to. Piso, Of. 601**

CLASE INTERNACIONAL **5**

**PRODUCTOS**

"PREPARACIONES FARMACÉUTICAS"

---

NUMERO DE PUBLICACION **174657**

NOMBRE DEL SIGNO **CLARINET**

GENERO DEL SIGNO **Marca Servicio** TIPO DE SIGNO **Denominación**

NUMERO DE SOLICITUD **6474 - 2014** FECHA DE SOLICITUD **01/12/2014**

NOMBRE DEL TITULAR **Ipsen Pharma S.A.S.**
DIRECCION DEL TITULAR **65, quai Georges Gorse 92100 Boulogne Billancourt, Francia**
PAIS DEL TITULAR **FR** Francia

NOMBRE DEL APODERADO **Dr. José Luis Mejía M.**
DIRECCION DEL APODERADO **Edificio Víctor, c/Fernando Guachalla 342, 6to. Piso, Of. 601**

CLASE INTERNACIONAL **42**

**PRODUCTOS**

“PROGRAMAS DE ESTUDIO MÉDICOS, FARMACÉUTICOS Y CIENTÍFICOS, CONDUCIENDO ESTUDIOS CLÍNICOS Y ANÁLISIS, INVESTIGACIÓN CIENTÍFICA Y MEDICA“

---

NUMERO DE PUBLICACION **174658**

NOMBRE DEL SIGNO **RED COLLECTION**

GENERO DEL SIGNO **Marca Producto** TIPO DE SIGNO **Denominación**

NUMERO DE SOLICITUD **6484 - 2014** FECHA DE SOLICITUD **02/12/2014**

NOMBRE DEL TITULAR **SHULTON, INC.**
DIRECCION DEL TITULAR **One Procter & Gamble Plaza, Cincinnati, Ohio 45202, Estados Unidos de América**
PAIS DEL TITULAR **US** Estados Unidos de América

NOMBRE DEL APODERADO **Alejandra Bernal Mercado**
DIRECCION DEL APODERADO **Calle Federico Zuazo No. 1598, Edificio Park Inn, Piso 11, La Paz, Bolivia**

CLASE INTERNACIONAL **3**

**PRODUCTOS**

Preparaciones para después de la afeitada, antitranspirantes y desodorantes para uso personal, jabones de baño; sprays para el cuerpo; enjuagues de cuerpo; preparaciones para el cuidado del cabello, preparaciones para la afeitada.

NUMERO DE PUBLICACION **174659**

NOMBRE DEL SIGNO **ASTRA**

GENERO DEL SIGNO **Marca Producto** TIPO DE SIGNO **Denominación**

NUMERO DE SOLICITUD **6486 - 2014** FECHA DE SOLICITUD **02/12/2014**

NOMBRE DEL TITULAR **THE GILLETTE COMPANY**
DIRECCION DEL TITULAR **One Gillette Park, Boston, Massachusetts 02127, Estados Unidos de América**
PAIS DEL TITULAR **US** Estados Unidos de América

NOMBRE DEL APODERADO **Alejandra Bernal Mercado**
DIRECCION DEL APODERADO **Calle Federico Zuazo No. 1598, Edificio Park Inn, Piso 11, La Paz, Bolivia**

CLASE INTERNACIONAL **8**

**PRODUCTOS**

Navajas para afeitar.

---

NUMERO DE PUBLICACION **174660**

NOMBRE DEL SIGNO **SUBLIMATE**

GENERO DEL SIGNO **Marca Producto** TIPO DE SIGNO **Denominación**

NUMERO DE SOLICITUD **6487 - 2014** FECHA DE SOLICITUD **02/12/2014**

NOMBRE DEL TITULAR **SOCIETE DES PRODUITS NESTLE S.A.**
DIRECCION DEL TITULAR **1800, Vevey, Cantón de Vaud, Suiza**
PAIS DEL TITULAR **CH** Suiza

NOMBRE DEL APODERADO **Alejandra Bernal Mercado**
DIRECCION DEL APODERADO **Calle Federico Zuazo No. 1598, Edificio Park Inn, Piso 11, La Paz, Bolivia**

CLASE INTERNACIONAL **30**

**PRODUCTOS**

Pastelería, confitería, chocolates, cacaos, azúcares, mieles y dulces, helados.

---

NUMERO DE PUBLICACION **174661**

NOMBRE DEL SIGNO **SUBLIMERO**

GENERO DEL SIGNO **Marca Producto** TIPO DE SIGNO **Denominación**

NUMERO DE SOLICITUD **6488 - 2014** FECHA DE SOLICITUD **02/12/2014**

NOMBRE DEL TITULAR **SOCIETE DES PRODUITS NESTLE S.A.**
DIRECCION DEL TITULAR **1800, Vevey, Cantón de Vaud, Suiza**
PAIS DEL TITULAR **CH** Suiza

NOMBRE DEL APODERADO **Alejandra Bernal Mercado**
DIRECCION DEL APODERADO **Calle Federico Zuazo No. 1598, Edificio Park Inn, Piso 11, La Paz, Bolivia**

CLASE INTERNACIONAL **30**

**PRODUCTOS**

Pastelería, confitería, chocolates, cacaos, azúcares, mieles y dulces, helados.

NUMERO DE PUBLICACION **174662**

NOMBRE DEL SIGNO **PEGALE UN MORDISCO A LA FELICIDAD**

GENERO DEL SIGNO **Lema Comercial** TIPO DE SIGNO **Denominación**

NUMERO DE SOLICITUD **6490 - 2014** FECHA DE SOLICITUD **02/12/2014**

NOMBRE DEL TITULAR **SOCIETE DES PRODUITS NESTLE S.A.**
DIRECCION DEL TITULAR **1800, Vevey, Canton de Vaud, Suiza**
PAIS DEL TITULAR **CH** Suiza

NOMBRE DEL APODERADO **Alejandra Bernal Mercado**
DIRECCION DEL APODERADO **Calle Federico Zuazo Nº 1598, Edificio Park Inn, Piso 11, La Paz, Bolivia**

CLASE INTERNACIONAL **0**

**PRODUCTOS**

0

---

NUMERO DE PUBLICACION **174663**

NOMBRE DEL SIGNO **EL SABOR DE LA NAVIDAD**

GENERO DEL SIGNO **Lema Comercial** TIPO DE SIGNO **Denominación**

NUMERO DE SOLICITUD **6491 - 2014** FECHA DE SOLICITUD **02/12/2014**

NOMBRE DEL TITULAR **SOCIETE DES PRODUITS NESTLE S.A.**
DIRECCION DEL TITULAR **1800, Vevey, Canton de Vaud, Suiza**
PAIS DEL TITULAR **CH** Suiza

NOMBRE DEL APODERADO **Alejandra Bernal Mercado**
DIRECCION DEL APODERADO **Calle Federico Zuazo Nº 1598, Edificio Park Inn, Piso 11, La Paz, Bolivia**

CLASE INTERNACIONAL **0**

**PRODUCTOS**

0

---

NUMERO DE PUBLICACION **174664**

NOMBRE DEL SIGNO **FINDOL BRESKOT PHARMA**

GENERO DEL SIGNO **Marca Producto** TIPO DE SIGNO **Denominación**

NUMERO DE SOLICITUD **6493 - 2014** FECHA DE SOLICITUD **02/12/2014**

NOMBRE DEL TITULAR **LABORATORIOS DE COSMETICA Y FARMOQUIMICA S.A COFAR S.A**
DIRECCION DEL TITULAR **CALLE VICTOR EDUARDO N° 2293, MIRAFLORES**
PAIS DEL TITULAR **BO** Bolivia

NOMBRE DEL APODERADO **ALEX JULIO RAFAEL GRANIER CARDONA, ERNESTO OSCAR ZEGARRA DEHEZA**
DIRECCION DEL APODERADO **CALLE VICTOR EDUARDO N°2293, MIRAFLORES**

CLASE INTERNACIONAL **5**

**PRODUCTOS**

Preparaciones farmacéuticas y veterinarias;
preparaciones higiénicas y sanitarias para uso médico;
alimentos y sustancias dietéticas para uso médico o veterinario, alimentos para bebés;
complementos alimenticios para personas y animales;
emplastos, material para apósitos;
material para empastes e improntas dentales;
desinfectantes;
preparaciones para eliminar animales dañinos;
fungicidas, herbicidas.

NUMERO DE PUBLICACION **174665**

NOMBRE DEL SIGNO **LAS TARJETAS DEL MOMENTO**

GENERO DEL SIGNO **Marca Servicio** TIPO DE SIGNO **Denominación**

NUMERO DE SOLICITUD **6494 - 2014** FECHA DE SOLICITUD **02/12/2014**

NOMBRE DEL TITULAR **BANCO FASSIL S.A.**
DIRECCION DEL TITULAR **Avenida Cristo Redentor No. 4210, Santa Cruz, Bolivia**
PAIS DEL TITULAR **BO** Bolivia

NOMBRE DEL APODERADO **Enrique MacLean Soruco**
DIRECCION DEL APODERADO **Avenida Club The Strongest Nro. 107, entre calles 29 y 30 (timbre 1), Zona de Achumani, La Paz – Bolivia**

CLASE INTERNACIONAL **36**

**PRODUCTOS**

Seguros; operaciones financieras; operaciones monetarias; negocios inmobiliarios, comprendidos en la clase 36 de la Clasificación Internacional en vigencia.

---

NUMERO DE PUBLICACION **174666**

NOMBRE DEL SIGNO **MI PRIMERA CUENTA FASSIL**

GENERO DEL SIGNO **Marca Servicio** TIPO DE SIGNO **Denominación**

NUMERO DE SOLICITUD **6495 - 2014** FECHA DE SOLICITUD **02/12/2014**

NOMBRE DEL TITULAR **BANCO FASSIL S.A.**
DIRECCION DEL TITULAR **Avenida Cristo Redentor No. 4210, Santa Cruz, Bolivia**
PAIS DEL TITULAR **BO** Bolivia

NOMBRE DEL APODERADO **Enrique MacLean Soruco**
DIRECCION DEL APODERADO **Avenida Club The Strongest Nro. 107, entre calles 29 y 30 (timbre 1), Zona de Achumani, La Paz – Bolivia**

CLASE INTERNACIONAL **36**

**PRODUCTOS**

Seguros; operaciones financieras; operaciones monetarias; negocios inmobiliarios, comprendidos en la clase 36 de la Clasificación Internacional en vigencia.

---

NUMERO DE PUBLICACION **174667**

NOMBRE DEL SIGNO **MI PRIMERA CUENTA GOLEADORA**

GENERO DEL SIGNO **Marca Servicio** TIPO DE SIGNO **Denominación**

NUMERO DE SOLICITUD **6496 - 2014** FECHA DE SOLICITUD **02/12/2014**

NOMBRE DEL TITULAR **BANCO FASSIL S.A.**
DIRECCION DEL TITULAR **Avenida Cristo Redentor No. 4210, Santa Cruz, Bolivia**
PAIS DEL TITULAR **BO** Bolivia

NOMBRE DEL APODERADO **Enrique MacLean Soruco**
DIRECCION DEL APODERADO **Avenida Club The Strongest Nro. 107, entre calles 29 y 30 (timbre 1), Zona de Achumani, La Paz – Bolivia**

CLASE INTERNACIONAL **36**

**PRODUCTOS**

Seguros; operaciones financieras; operaciones monetarias; negocios inmobiliarios, comprendidos en la clase 36 de la Clasificación Internacional en vigencia.

NUMERO DE PUBLICACION **174668**

NOMBRE DEL SIGNO **VIAJES Y PUNTOS**

GENERO DEL SIGNO **Marca Servicio** TIPO DE SIGNO **Denominación**

NUMERO DE SOLICITUD **6497 - 2014** FECHA DE SOLICITUD **02/12/2014**

NOMBRE DEL TITULAR **BANCO FASSIL S.A.**
DIRECCION DEL TITULAR **Avenida Cristo Redentor No. 4210, Santa Cruz, Bolivia**
PAIS DEL TITULAR **BO** Bolivia

NOMBRE DEL APODERADO **Enrique MacLean Soruco**
DIRECCION DEL APODERADO **Avenida Club The Strongest Nro. 107, entre calles 29 y 30 (timbre 1), Zona de Achumani, La Paz – Bolivia**

CLASE INTERNACIONAL **35**

**PRODUCTOS**

Publicidad; gestión de negocios comerciales; administración comercial; trabajos de oficina, comprendidos en la clase 35 de la Clasificación Internacional en vigencia.

NUMERO DE PUBLICACION **174669**

NOMBRE DEL SIGNO **STAR EPIC**

GENERO DEL SIGNO **Marca Servicio** TIPO DE SIGNO **Denominación**

NUMERO DE SOLICITUD **6498 - 2014** FECHA DE SOLICITUD **02/12/2014**

NOMBRE DEL TITULAR **MILLICOM INTERNATIONAL CELLULAR S.A.**
DIRECCION DEL TITULAR **2, Rue du Fort Bourbon, L-1249 Luxembourg, Luxembourg**
PAIS DEL TITULAR **LU** Luxemburgo

NOMBRE DEL APODERADO **Enrique MacLean Soruco**
DIRECCION DEL APODERADO **Avenida Club The Strongest Nro. 107, entre calles 29 y 30 (timbre 1), Zona de Achumani, La Paz – Bolivia**

CLASE INTERNACIONAL **41**

**PRODUCTOS**

Servicios de diversión, educación y entretenimiento, como la televisión y el entretenimiento por radio; Suministro y producción de contenido audiovisual relacionado con el entretenimiento, la educación, la formación, el deporte y la cultura para su distribución a través de la televisión por cable, satélite, servicio inalámbrico, banda ancha, tráfico y los sitios de la red de Internet; servicios de educación y entretenimiento por medio de la radio, la televisión, la telefonía, las bases de datos de Internet y en línea; entretenimiento por radio y televisión en todo tipo de medios de comunicación como ser televisor, computadora, equipo de música en estéreo personal, reproductor de vídeo portátil, asistente personal, teléfono móvil, redes de computación, Internet; servicios para momentos de descanso; actividades deportivas y culturales; provisión, producción y realización de shows, teatro y otros espectáculos de entretenimiento; producción de cine, radio, emisiones televisadas, informes, discusiones, debates y vídeo; organización de competencias, espectáculos, loterías, juegos para educación y esparcimiento; edición de programas audiovisuales, para radio y multimedia, textos y/o imágenes, fijas o animadas, y/o sonidos musicales o no, y/o tonos de llamada, para uso interactivo o de otro tipo; provisión de estudios de cine; estudios de grabación y servicios de estudio de grabación; información sobre los servicios de diversiones, educación y entretenimiento; alquiler de grabación de vídeo, películas, cintas de vídeo, DVDs, grabaciones de sonido, programas de radio y televisión; alquiler de aparatos de proyección cinematográfica, decodificadores, codificadores; alquiler de aparatos audiovisuales e instrumentos como ser aparatos de radio y televisión, aparatos de audio y video, cámaras, equipos de música estéreo personales, reproductores de vídeo portátiles, equipos de teatro; organización de conferencias, exposiciones, seminarios, conferencias y simposios con fines culturales o educativos relacionados con la televisión y la radio; suministro de información; reserva de localidades para espectáculos; consultoría en suministro y producción de programas de vídeo; servicios de juegos ofrecidos en línea (desde una red de comunicación), servicios de juegos de azar; edición y publicación de textos (excepto textos publicitarios), contenidos de audio y video de medios y multimedia (discos interactivos, discos compactos, discos de almacenamiento); publicación de libros, periódicos y revistas, comprendidos en la Clase 41 de la Clasificación Internacional en vigencia.

NUMERO DE PUBLICACION **174670**

NOMBRE DEL SIGNO **STAR DRAMA**

GENERO DEL SIGNO **Marca Servicio** TIPO DE SIGNO **Denominación**

NUMERO DE SOLICITUD **6499 - 2014** FECHA DE SOLICITUD **02/12/2014**

NOMBRE DEL TITULAR **MILLICOM INTERNATIONAL CELLULAR S.A.**
DIRECCION DEL TITULAR **2, Rue du Fort Bourbon, L-1249 Luxembourg, Luxembourg**
PAIS DEL TITULAR **LU** Luxemburgo

NOMBRE DEL APODERADO **Enrique MacLean Soruco**
DIRECCION DEL APODERADO **Avenida Club The Strongest Nro. 107, entre calles 29 y 30 (timbre 1), Zona de Achumani, La Paz – Bolivia**

CLASE INTERNACIONAL **38**

**PRODUCTOS**

Servicios de telecomunicaciones, comunicaciones de datos y de radiodifusión; comunicaciones por terminales de computadora o por medio de fibra óptica; Transmisión por Cable, satélite y televisión terrena; Transmisión de audio, vídeo e imágenes por medio de dispositivos de telecomunicación, incluyendo teléfonos móviles, organizadores personales (PDA), televisión, equipo de música personal o reproductor de vídeo portátil; transmisión de mensajes e imágenes asistida por computadora; suministro de información y asesoramiento en materia de telecomunicaciones; alquiler de aparatos de telecomunicaciones, comunicaciones y de radiodifusión; asistiendo a otros en el suministro de servicios de televisión por cable y satélite; Provisión de servicios de información, asesoramiento y consultoría relacionados con lo mencionado, comprendidos en la Clase 38 de la Clasificación Internacional en vigencia.

NUMERO DE PUBLICACION **174671**

NOMBRE DEL SIGNO **STAR EPIC**

GENERO DEL SIGNO **Marca Servicio** TIPO DE SIGNO **Denominación**

NUMERO DE SOLICITUD **6500 - 2014** FECHA DE SOLICITUD **02/12/2014**

NOMBRE DEL TITULAR **MILLICOM INTERNATIONAL CELLULAR S.A.**
DIRECCION DEL TITULAR **2, Rue du Fort Bourbon, L-1249 Luxembourg, Luxembourg**
PAIS DEL TITULAR **LU** Luxemburgo

NOMBRE DEL APODERADO **Enrique MacLean Soruco**
DIRECCION DEL APODERADO **Avenida Club The Strongest Nro. 107, entre calles 29 y 30 (timbre 1), Zona de Achumani, La Paz – Bolivia**

CLASE INTERNACIONAL **38**

**PRODUCTOS**

Servicios de telecomunicaciones, comunicaciones de datos y de radiodifusión; comunicaciones por terminales de computadora o por medio de fibra óptica; Transmisión por Cable, satélite y televisión terrena; Transmisión de audio, vídeo e imágenes por medio de dispositivos de telecomunicación, incluyendo teléfonos móviles, organizadores personales (PDA), televisión, equipo de música personal o reproductor de vídeo portátil; transmisión de mensajes e imágenes asistida por computadora; suministro de información y asesoramiento en materia de telecomunicaciones; alquiler de aparatos de telecomunicaciones, comunicaciones y de radiodifusión; asistiendo a otros en el suministro de servicios de televisión por cable y satélite; Provisión de servicios de información, asesoramiento y consultoría relacionados con lo mencionado, comprendidos en la Clase 38 de la Clasificación Internacional en vigencia.

NUMERO DE PUBLICACION **174672**

NOMBRE DEL SIGNO **STAR DRAMA**

GENERO DEL SIGNO **Marca Servicio** TIPO DE SIGNO **Denominación**

NUMERO DE SOLICITUD **6501 - 2014** FECHA DE SOLICITUD **02/12/2014**

NOMBRE DEL TITULAR **MILLICOM INTERNATIONAL CELLULAR S.A.**
DIRECCION DEL TITULAR **2, Rue du Fort Bourbon, L-1249 Luxembourg, Luxembourg**
PAIS DEL TITULAR **LU** Luxemburgo

NOMBRE DEL APODERADO **Enrique MacLean Soruco**
DIRECCION DEL APODERADO **Avenida Club The Strongest Nro. 107, entre calles 29 y 30 (timbre 1), Zona de Achumani, La Paz – Bolivia**

CLASE INTERNACIONAL **35**

**PRODUCTOS**

Servicios de publicidad y promoción de ventas; gestión empresarial; consultoría de negocios; consultoría de gestión empresarial; administración de Empresas; alquiler de espacios publicitarios; provisión de anuncios de publicidad televisiva, provisión de anuncios publicitarios de radio y provisión de comerciales de publicidad móvil; provisión de espacio/tiempo publicitarios para los patrocinadores; alquiler de espacios publicitarios en Internet y en los teléfonos móviles; producción de material publicitario filmado/gráfico para su uso en la comercialización o patrocinio; provisión de servicios de información, asesoramiento y consultoría relacionados con la publicidad y servicios de promoción; provisión de servicios de información, asesoramiento y consultoría relacionados con la organización, funcionamiento y supervisión de ventas y planes de incentivos promocionales; provisión de servicios de información, asesoramiento y consultoría relacionados con alquiler de espacios publicitarios; servicios de asesoramiento y consultoría relacionados con anuncios publicitarios de televisión, anuncios publicitarios de radio y anuncios de publicidad móvil, preparación y presentación de exhibición audiovisual con fines publicitarios, difusión de anuncios publicitarios y la organización y realización de ferias y exposiciones; compilación de estadísticas empresariales e información comercial; estudios de mercadeo; planificación empresarial, inspección, encuestas y servicios de evaluación; suministro de información comercial; recopilación y suministro de datos comerciales informatizados; compilación de estadísticas de las empresas e información comercial, todas relacionadas con la televisión, la radio y la radiodifusión por satélite; servicios de asesoramiento e información relacionados con los servicios mencionados, comprendidos en la Clase 35 de la Clasificación Internacional en vigencia.

NUMERO DE PUBLICACION **174673**

NOMBRE DEL SIGNO **STAR EPIC**

GENERO DEL SIGNO **Marca Servicio** TIPO DE SIGNO **Denominación**

NUMERO DE SOLICITUD **6503 - 2014** FECHA DE SOLICITUD **02/12/2014**

NOMBRE DEL TITULAR **MILLICOM INTERNATIONAL CELLULAR S.A.**
DIRECCION DEL TITULAR **2, Rue du Fort Bourbon, L-1249 Luxembourg, Luxembourg**
PAIS DEL TITULAR **LU** Luxemburgo

NOMBRE DEL APODERADO **Enrique MacLean Soruco**
DIRECCION DEL APODERADO **Avenida Club The Strongest Nro. 107, entre calles 29 y 30 (timbre 1), Zona de Achumani, La Paz – Bolivia**

CLASE INTERNACIONAL **35**

**PRODUCTOS**

Servicios de publicidad y promoción de ventas; gestión empresarial; consultoría de negocios; consultoría de gestión empresarial; administración de Empresas; alquiler de espacios publicitarios; provisión de anuncios de publicidad televisiva, provisión de anuncios publicitarios de radio y provisión de comerciales de publicidad móvil; provisión de espacio/tiempo publicitarios para los patrocinadores; alquiler de espacios publicitarios en Internet y en los teléfonos móviles; producción de material publicitario filmado/gráfico para su uso en la comercialización o patrocinio; provisión de servicios de información, asesoramiento y consultoría relacionados con la publicidad y servicios de promoción; provisión de servicios de información, asesoramiento y consultoría relacionados con la organización, funcionamiento y supervisión de ventas y planes de incentivos promocionales; provisión de servicios de información, asesoramiento y consultoría relacionados con alquiler de espacios publicitarios; servicios de asesoramiento y consultoría relacionados con anuncios publicitarios de televisión, anuncios publicitarios de radio y anuncios de publicidad móvil, preparación y presentación de exhibición audiovisual con fines publicitarios, difusión de anuncios publicitarios y la organización y realización de ferias y exposiciones; compilación de estadísticas empresariales e información comercial; estudios de mercadeo; planificación empresarial, inspección, encuestas y servicios de evaluación; suministro de información comercial; recopilación y suministro de datos comerciales informatizados; compilación de estadísticas de las empresas e información comercial, todas relacionadas con la televisión, la radio y la radiodifusión por satélite; servicios de asesoramiento e información relacionados con los servicios mencionados, comprendidos en la Clase 35 de la Clasificación Internacional en vigencia.

NUMERO DE PUBLICACION **174674**

NOMBRE DEL SIGNO **SLOW FOOD BOLIVIA**

GENERO DEL SIGNO **Marca Servicio** TIPO DE SIGNO **Denominación**

NUMERO DE SOLICITUD **6515 - 2014** FECHA DE SOLICITUD **03/12/2014**

NOMBRE DEL TITULAR **PAUL HERMANN STACH PICHLER**
DIRECCION DEL TITULAR **ZONA SAN JORGE AV. ARCE No. 2677**
PAIS DEL TITULAR **AT** Austria

NOMBRE DEL APODERADO **UNIPERSONAL**
DIRECCION DEL APODERADO

CLASE INTERNACIONAL **43**

**PRODUCTOS**

RESTAURANT, SERVICIOS DE ALIMENTACION

---

NUMERO DE PUBLICACION **174675**

NOMBRE DEL SIGNO **SAN JORGE CRIK**

GENERO DEL SIGNO **Marca Producto** TIPO DE SIGNO **Denominación**

NUMERO DE SOLICITUD **6516 - 2014** FECHA DE SOLICITUD **03/12/2014**

NOMBRE DEL TITULAR **PANADERIA SAN JORGE S.A.**
DIRECCION DEL TITULAR **AV. CARLOS VILLARÁN 1050, LA VICTORIA, LIMA,**
PAIS DEL TITULAR **PE** Peru

NOMBRE DEL APODERADO **DR. RAMIRO MORENO BALDIVIESO**
DIRECCION DEL APODERADO **CALLE CAPITAN RAVELO Nº 2366 - ESTUDIO DE ABOGADOS MORENO-BALDIVIESO**

CLASE INTERNACIONAL **30**

**PRODUCTOS**

GALLETAS, PANETONES Y PASTAS ALIMENTICIAS.

---

NUMERO DE PUBLICACION **174676**

NOMBRE DEL SIGNO **NUBBE**

GENERO DEL SIGNO **Marca Producto** TIPO DE SIGNO **Denominación**

NUMERO DE SOLICITUD **6517 - 2014** FECHA DE SOLICITUD **03/12/2014**

NOMBRE DEL TITULAR **PANADERIA SAN JORGE S.A.**
DIRECCION DEL TITULAR **AV. CARLOS VILLARÁN 1050, LA VICTORIA, LIMA,**
PAIS DEL TITULAR **PE** Peru

NOMBRE DEL APODERADO **DR. RAMIRO MORENO BALDIVIESO**
DIRECCION DEL APODERADO **CALLE CAPITAN RAVELO Nº 2366 - ESTUDIO DE ABOGADOS MORENO-BALDIVIESO**

CLASE INTERNACIONAL **30**

**PRODUCTOS**

GALLETAS, PANETONES Y PASTAS ALIMENTICIAS.

NUMERO DE PUBLICACION **174677**

NOMBRE DEL SIGNO **VOSS TOTAL**

GENERO DEL SIGNO **Marca Producto** TIPO DE SIGNO **Denominación**

NUMERO DE SOLICITUD **6518 - 2014** FECHA DE SOLICITUD **03/12/2014**

NOMBRE DEL TITULAR **OURO FINO SAUDE ANIMAL LTDA.**
DIRECCION DEL TITULAR **RODOVIA ANHANGUERA SP 330 - KM. 298, CRAVINHOS - SP,**
PAIS DEL TITULAR **BR** Brasil

NOMBRE DEL APODERADO **DR. RAMIRO MORENO BALDIVIESO**
DIRECCION DEL APODERADO **CALLE CAPITAN RAVELO Nº 2366 - ESTUDIO DE ABOGADOS MORENO-BALDIVIESO**

CLASE INTERNACIONAL **5**

**PRODUCTOS**

PRODUCTO ANTIPARASITÁRIO.

---

NUMERO DE PUBLICACION **174678**

NOMBRE DEL SIGNO **TERACORT**

GENERO DEL SIGNO **Marca Producto** TIPO DE SIGNO **Denominación**

NUMERO DE SOLICITUD **6531 - 2014** FECHA DE SOLICITUD **03/12/2014**

NOMBRE DEL TITULAR **LABORATORIO DE PRODUCTOS ETICOS C.e I.S.A.**
DIRECCION DEL TITULAR **Calle Pdte. Franco No. 599, Asunción, Paraguay**
PAIS DEL TITULAR **PY** Paraguay

NOMBRE DEL APODERADO **Pilar Soruco**
DIRECCION DEL APODERADO **Avenida Club The Strongest Nro. 107, entre calles 29 y 30 (timbre 1), Zona de Achumani, La Paz – Bolivia**

CLASE INTERNACIONAL **5**

**PRODUCTOS**

Preparaciones farmacéuticas y veterinarias; preparaciones higiénicas y sanitarias para uso médico; alimentos y sustancias dietéticas para uso médico o veterinario, alimentos para bebés; complementos alimenticios para personas y animales; emplastos, material para apósitos; material para empastes e improntas dentales; desinfectantes; preparaciones para eliminar animales dañinos; fungicidas, herbicidas, comprendidos en la clase 5 de la Clasificación Internacional en vigencia.

---

NUMERO DE PUBLICACION **174679**

NOMBRE DEL SIGNO **BEIQIYINXIANG**

GENERO DEL SIGNO **Marca Producto** TIPO DE SIGNO **Denominación**

NUMERO DE SOLICITUD **6541 - 2014** FECHA DE SOLICITUD **03/12/2014**

NOMBRE DEL TITULAR **WANXIN BOLIVIA S.R.L.**
DIRECCION DEL TITULAR **Calle Bolívar, Edif. Shopping Bolívar N° 27, Piso: 2 Oficina: 218-B, Santa Cruz de la Sierra**

PAIS DEL TITULAR **BO** Bolivia

NOMBRE DEL APODERADO **CHRISTIAN ROSAS IGLESIAS**
DIRECCION DEL APODERADO **Calle Bolívar, Edif. Shopping Bolívar N° 27, Piso: 2 Oficina: 218-B, Santa Cruz de la Sierra**

CLASE INTERNACIONAL **12**

**PRODUCTOS**

Motocicletas, vehículos; aparatos de locomoción terrestre, aérea o marítima.

NUMERO DE PUBLICACION **174680**

NOMBRE DEL SIGNO **TROPICANA**

GENERO DEL SIGNO **Marca Producto** TIPO DE SIGNO **Denominación**

NUMERO DE SOLICITUD **6562 - 2014** FECHA DE SOLICITUD **04/12/2014**

NOMBRE DEL TITULAR **TROPICANA PRODUCTS, INC.**
DIRECCION DEL TITULAR **1001 13TH AVENUE E. BRADENTON, FLORIDA 34208,**
PAIS DEL TITULAR **US** Estados Unidos de América

NOMBRE DEL APODERADO **DR. RAMIRO MORENO BALDIVIESO**
DIRECCION DEL APODERADO **CALLE CAPITAN RAVELO Nº 2366 - ESTUDIO DE ABOGADOS MORENO-BALDIVIESO**

CLASE INTERNACIONAL **32**

**PRODUCTOS**

AGUAS MINERALES Y GASEOSAS Y OTRAS BEBIDAS NO ALCOHÓLICAS; BEBIDAS Y ZUMOS DE FRUTAS; SIROPES Y OTRAS PREPARACIONES PARA HACER BEBIDAS.

---

NUMERO DE PUBLICACION **174681**

NOMBRE DEL SIGNO **HYALSENSE FINE**

GENERO DEL SIGNO **Marca Producto** TIPO DE SIGNO **Denominación**

NUMERO DE SOLICITUD **6568 - 2014** FECHA DE SOLICITUD **05/12/2014**

NOMBRE DEL TITULAR **LUNG FUNG HONG (CHINA) LIMITED**
DIRECCION DEL TITULAR **3/F Jonsim Place, 228 queen's Road East, Wanchai, Hong Kong**
PAIS DEL TITULAR **HK** Hong-Kong,

NOMBRE DEL APODERADO **Teddy Cuentas Bascopé**
DIRECCION DEL APODERADO **Edificio Hansa, Piso 13, Oficina Nº 3**

CLASE INTERNACIONAL **10**

**PRODUCTOS**

Aparatos e instrumentos quirúrgicos, médicos, odontológicos y veterinarios, así como miembros, ojos y dientes artificiales; artículos ortopédicos; material de sutura, comprendidos en la clase 10 de la Clasificación Internacional en vigencia.

---

NUMERO DE PUBLICACION **174682**

NOMBRE DEL SIGNO **HYALSENSE SUB-Q**

GENERO DEL SIGNO **Marca Producto** TIPO DE SIGNO **Denominación**

NUMERO DE SOLICITUD **6569 - 2014** FECHA DE SOLICITUD **05/12/2014**

NOMBRE DEL TITULAR **LUNG FUNG HONG (CHINA) LIMITED**
DIRECCION DEL TITULAR **3/F Jonsim Place, 228 queen's Road East, Wanchai, Hong Kong**
PAIS DEL TITULAR **HK** Hong-Kong,

NOMBRE DEL APODERADO **Teddy Cuentas Bascopé**
DIRECCION DEL APODERADO **Edificio Hansa, Piso 13, Oficina Nº 3**

CLASE INTERNACIONAL **10**

**PRODUCTOS**

Aparatos e instrumentos quirúrgicos, médicos, odontológicos y veterinarios, así como miembros, ojos y dientes artificiales; artículos ortopédicos; material de sutura, comprendidos en la clase 10 de la Clasificación Internacional en vigencia.

NUMERO DE PUBLICACION **174683**

NOMBRE DEL SIGNO **HYALSENSE SUB-Q**

GENERO DEL SIGNO **Marca Producto** TIPO DE SIGNO **Denominación**

NUMERO DE SOLICITUD **6570 - 2014** FECHA DE SOLICITUD **05/12/2014**

NOMBRE DEL TITULAR **LUNG FUNG HONG (CHINA) LIMITED**
DIRECCION DEL TITULAR **3/F Jonsim Place, 228 queen's Road East, Wanchai, Hong Kong**
PAIS DEL TITULAR **HK** Hong-Kong,

NOMBRE DEL APODERADO **Teddy Cuentas Bascopé**
DIRECCION DEL APODERADO **Edificio Hansa, Piso 13, Oficina Nº 3**

CLASE INTERNACIONAL **5**

**PRODUCTOS**

Preparaciones farmacéuticas y veterinarias; preparaciones higiénicas y sanitarias para uso médico; alimentos y sustancias dietéticas para uso médico o veterinario, alimentos para bebés; complementos alimenticios para personas y animales; emplastos, material para apósitos; material para empastes e improntas dentales; desinfectantes; preparaciones para eliminar animales dañinos; fungicidas, herbicidas, comprendidos en la clase 5 de la Clasificación Internacional en vigencia.

---

NUMERO DE PUBLICACION **174684**

NOMBRE DEL SIGNO **" COTELLIC "**

GENERO DEL SIGNO **Marca Producto** TIPO DE SIGNO **Denominación**

NUMERO DE SOLICITUD **6579 - 2014** FECHA DE SOLICITUD **08/12/2014**

NOMBRE DEL TITULAR **F. Hoffmann-La Roche AG**
DIRECCION DEL TITULAR **Basilea, Suiza.**
PAIS DEL TITULAR **CH** Suiza

NOMBRE DEL APODERADO **JORGE ANTONIO DIAZ BLANCO**
DIRECCION DEL APODERADO **Av. Sánchez Bustamante No. 1050, Edif. La Coste II, Depto. 6-A, Calacoto.**

CLASE INTERNACIONAL **5**

**PRODUCTOS**

Preparaciones farmacéuticas para su uso en oncología.

---

NUMERO DE PUBLICACION **174685**

NOMBRE DEL SIGNO **LATIN GRAMMY AWARDS**

GENERO DEL SIGNO **Marca Servicio** TIPO DE SIGNO **Denominación**

NUMERO DE SOLICITUD **6600 - 2014** FECHA DE SOLICITUD **08/12/2014**

NOMBRE DEL TITULAR **National Academy of Recording Arts & Sciences, Inc.**
DIRECCION DEL TITULAR **3030 Olympic Blvd., Santa Monica CA 90404 U.S.A.**
PAIS DEL TITULAR **US** Estados Unidos de América

NOMBRE DEL APODERADO **M. Carolina Aguirre U.**
DIRECCION DEL APODERADO **Av. José Salmón Ballivián (Los Álamos) No. 322, la Florida, La Paz – Bolivia.**

CLASE INTERNACIONAL **41**

**PRODUCTOS**

Educación; formación; servicios de entretenimiento; actividades deportivas y culturales.

| | |
|---|---|
| NUMERO DE PUBLICACION | **174686** |
| NOMBRE DEL SIGNO | **BARRILITO** |

| | | | |
|---|---|---|---|
| GENERO DEL SIGNO | **Marca Producto** | TIPO DE SIGNO | **Denominación** |
| NUMERO DE SOLICITUD | **6610 - 2014** | FECHA DE SOLICITUD | **09/12/2014** |

| | |
|---|---|
| NOMBRE DEL TITULAR | **GOBA INTERNACIONAL, S.A. DE C.V.** |
| DIRECCION DEL TITULAR | **Avenida Insurgentes Sur #1647, Piso 12, Col. San José Insurgentes, Del. Benito Juárez, C.P. 03900, México, D.F.** |
| PAIS DEL TITULAR | **MX** México |
| NOMBRE DEL APODERADO | **JORGE SORUCO VILLANUEVA** |
| DIRECCION DEL APODERADO | **Av. Mariscal Santa Cruz, Edificio Cámara de Comercio, piso 10, Oficina 1012, La Paz, Bolivia.** |
| CLASE INTERNACIONAL | **20** |

**PRODUCTOS**

Muebles, espejos, marcos; productos de madera, corcho, caña, junco, mimbre, cuerno, hueso, marfil, ballena, concha, ámbar, nácar, espuma de mar, sucedáneos de todos estos materiales o de materias plásticas, no comprendidos en otras clases; móviles decorativos; bolas reflectantes decorativas; cortinas de cuentas decorativas; cortinas de cuentas para decorar; remates decorativos para ventanas; placas de matrícula decorativas de materias plásticas; cajas y cofres para juguetes; cajones y sus correspondientes separadores, marcos [arte y decoración]; marcos para cuadros y fotografías; mesas de madera para cortar y picar; muebles metálicos y muebles de campamento; muebles para el hogar, la oficina y el jardín; muebles para equipos de audio y vídeo; conjuntos de estanterías [metálicas y no metálicas]; muebles, a saber, mostradores de venta y de exposición; marcos de cartón para cuadros; marcos para cuadros de metales preciosos; marcos de cuero para cuadros o fotografías; marcos para cuadros que no sean de metales preciosos

| | |
|---|---|
| NUMERO DE PUBLICACION | **174687** |
| NOMBRE DEL SIGNO | **BARRILITO** |
| GENERO DEL SIGNO | **Marca Producto** |
| TIPO DE SIGNO | **Denominación** |
| NUMERO DE SOLICITUD | **6611 - 2014** |
| FECHA DE SOLICITUD | **09/12/2014** |
| NOMBRE DEL TITULAR | **GOBA INTERNACIONAL, S.A. DE C.V.** |
| DIRECCION DEL TITULAR | **Avenida Insurgentes Sur #1647, Piso 12, Col. San José Insurgentes, Del. Benito Juárez, C.P. 03900, México, D.F.** |
| PAIS DEL TITULAR | **MX** México |
| NOMBRE DEL APODERADO | **JORGE SORUCO VILLANUEVA** |
| DIRECCION DEL APODERADO | **Av. Mariscal Santa Cruz, Edificio Cámara de Comercio, piso 10, Oficina 1012, La Paz, Bolivia.** |
| CLASE INTERNACIONAL | **16** |

**PRODUCTOS**

Papel, cartón y artículos de estas materias no comprendidos en otras clases; productos de imprenta; material de encuadernación; fotografías; artículos de papelería; adhesivos (pegamentos) de papelería o para uso doméstico; material para artistas; pinceles; máquinas de escribir y artículos de oficina (excepto muebles); material de instrucción o material didáctico (excepto aparatos); materias plásticas para embalar (no comprendidas en otras clases); caracteres de imprenta; clichés de imprenta; incluyendo engrapadoras, perforadoras, encuadernadoras, engargoladoras de escritorio, desengrapadoras, sacapuntas, foliadoras, sellos, sellos fechadores, sellos de goma, sellos de tinta, almohadillas para sellos, estuches para sellos, impresiones en color; impresiones fotográficas; impresiones litográficas; impresiones pictóricas; pósters; cartón para pósters; pósters de papel; pósters enmarcados; pósters sin enmarcar; litografías; tarjetas de colección; calcomanías de papel termotransferibles; calcomanías 3D para utilizar en todo tipo de superficies, etiquetas que no sean de tela; lápices; lápices de colores; bolígrafos; plumines; Calcomanías; estampillas [sellos postales]; bandejas archivadoras de escritorio [artículos de oficina]; cintas para máquinas de oficina; franqueadoras [máquinas de oficina]; máquinas de composición tipográfica para la oficina; máquinas de oficina para cerrar sobres; máquinas de sellado para oficinas; máquinas perforadoras de papel para la oficina; máquinas plegadoras de papel para la oficina; máquinas rotuladoras de oficina, aparatos y máquinas para encuadernar [material de oficina]; máquinas aplicadoras de adhesivos para el hogar y la oficina; máquinas de escribir y artículos de oficina [excepto muebles]; máquinas de escritura e impresión de cheques para la oficina; agendas de escritorio; atriles de escritorio; calendarios de escritorio; portacalendarios de escritorio; portasellos de escritorio; tapetes de escritorio; distribuidores automáticos de clips en cuanto artículos de papelería o de oficina; bandejas archivadoras de escritorio; cestas de sobremesa para artículos de escritorio; soportes para accesorios de escritorio; clips de oficina; cola para la oficina; ensobradoras de oficina; etiquetadoras de oficina; clasificadores de papel [artículos de oficina]; dediles [artículos de oficina]; cortapapeles [artículos de oficina]; tarjetas de felicitación; tarjetas de felicitaciones desplegables; tarjetas de felicitaciones para cualquier ocasión; tarjetas de felicitación musicales; impresos; calendarios impresos; certificados impresos; cuestionarios impresos; cupones impresos; diagramas impresos; discos de impresión; disertaciones impresas; emblemas impresos; formularios impresos; fotografías [impresas]; gráficos impresos; guías impresas; horarios impresos; horóscopos impresos; imágenes impresas; pinturas [cuadros] enmarcadas o no; instrumentos de escritura; estuches para instrumentos de escritura; tinta para instrumentos de escritura, soportes para instrumentos de escritura; plumas de acero; plumas de dibujo; plumas de tinta; plumas estilográficas; plumas fuente; plumas para artistas; plumas para escribir, estuches para plumas; clips para plumas; recambios de tinta para plumas; marcadores de libros; marcadores en barra; marcadores fluorescentes; borradores de pizarra; blocs de papel borrador; borradores de pizarra [borradores de tiza]; borradores para pizarras blancas; cintas correctoras [artículos de oficina]; cintas correctoras de caracteres tipográficos; correctores líquidos de caracteres tipográficos; correctores líquidos para; caracteres de imprenta; correctores líquidos para documentos; lápices correctores de caracteres tipográficos; líquidos correctores [artículos de oficina]; cajas de cartón o papel, carteleras de papel o cartón; letreros de papel o cartón; rótulos de papel o cartón; cajas de cartón o papel para regalo; carteles publicitarios de papel o cartón; envolturas de cartón o papel para botellas; embalajes de cartón o papel para botellas; figuras de papel, esquinas adhesivas para fotografías; telas protectoras de papel; bolsas de basura de papel o materias plásticas; fundas para documentos; carpetas para documentos, cubiertas para documentos; clips para sujetar papeles; brazaletes para sujetar instrumentos de escritura; pinzas para sujetar cartas; guillotinas [artículos de oficina]; reglas de dibujo; reglas T para dibujo; cuadrados [reglas].

NUMERO DE PUBLICACION **174688**

NOMBRE DEL SIGNO **BARRILITO**

GENERO DEL SIGNO **Marca Producto** TIPO DE SIGNO **Denominación**

NUMERO DE SOLICITUD **6612 - 2014** FECHA DE SOLICITUD **09/12/2014**

NOMBRE DEL TITULAR **GOBA INTERNACIONAL, S.A. DE C.V.**

DIRECCION DEL TITULAR **Avenida Insurgentes Sur #1647, Piso 12, Col. San José Insurgentes, Del. Benito Juárez, C.P. 03900, México, D.F.**

PAIS DEL TITULAR **MX** México

NOMBRE DEL APODERADO **JORGE SORUCO VILLANUEVA**

DIRECCION DEL APODERADO **Av. Mariscal Santa Cruz, Edificio Cámara de Comercio, piso 10, Oficina 1012, La Paz, Bolivia.**

CLASE INTERNACIONAL **9**

**PRODUCTOS**

Aparatos e instrumentos científicos, náuticos, geodésicos, fotográficos, cinematográficos, ópticos, de pesaje, de medición, de señalización, de control [inspección], de salvamento y de enseñanza; aparatos e instrumentos de conducción, distribución, transformación, acumulación, regulación o control de la electricidad; aparatos de grabación, transmisión o reproducción de sonido o Imágenes; soportes de registro magnéticos, discos acústicos; discos compactos, DVD y otros soportes de grabación digitales; mecanismos para aparatos de previo pago; cajas registradoras, máquinas de calcular, equipos de procesamiento de datos, ordenadores; software informático; extintores de incendios; incluyendo reglas de cálculo; reglas [instrumentos de medición]; calibradores; reglas de carpintero [reglas de corredera]; reglas de medición; reglas graduadas; reglas plegables; reglas de cálculo circulares.

NUMERO DE PUBLICACION **174689**

NOMBRE DEL SIGNO **BARRILITO**

GENERO DEL SIGNO **Marca Producto** TIPO DE SIGNO **Denominación**

NUMERO DE SOLICITUD **6613 - 2014** FECHA DE SOLICITUD **09/12/2014**

NOMBRE DEL TITULAR **GOBA INTERNACIONAL, S.A. DE C.V.**

DIRECCION DEL TITULAR **Avenida Insurgentes Sur #1647, Piso 12, Col. San José Insurgentes, Del. Benito Juárez, C.P. 03900, México, D.F.**

PAIS DEL TITULAR **MX** México

NOMBRE DEL APODERADO **JORGE SORUCO VILLANUEVA**

DIRECCION DEL APODERADO **Av. Mariscal Santa Cruz, Edificio Cámara de Comercio, piso 10, Oficina 1012, La Paz, Bolivia.**

CLASE INTERNACIONAL **8**

**PRODUCTOS**

Herramientas e instrumentos de mano accionados manualmente; artículos de cuchillería; armas blancas; navajas, cuchillería, tenedores y cucharas; tijeras; cuchillos; navajas; cizallas; machetes; guadañas; picos; mazos; hojas de tijeras; tijeras de bolsillo; tijeras de bordado; tijeras de costura; tijeras de podar; tijeras de sastre; tijeras de uñas; cizallas multiusos; tijeras para ikebana; tijeras para lana; tijeras para niños; tijeras para papel; tijeras para uso doméstico; podaderas [tijeras de jardinero]; tijeras de accionamiento manual; tijeras especiales para cortar hilos; tijeras para cortar cabello; sierras de arco; sierras de vaivén; hojas de sierras tronzadoras; hojas para sierras de mano; sierras [herramientas de mano]; sierras para cortar ramas; hojas de sierra [partes de herramientas de mano]; palas [herramientas de mano]; sacabocados [herramientas de mano]; troqueles [herramientas de mano]; desarmadores [herramientas de mano]

NUMERO DE PUBLICACION **174690**

NOMBRE DEL SIGNO **MAGIC - PODS**

GENERO DEL SIGNO **Marca Producto** TIPO DE SIGNO **Denominación**

NUMERO DE SOLICITUD **6616 - 2014** FECHA DE SOLICITUD **09/12/2014**

NOMBRE DEL TITULAR **THE PROCTER & GAMBLE COMPANY**
DIRECCION DEL TITULAR **One Procter & Gamble Plaza, Cincinnati, Ohio 45202, Estados Unidos de América**
PAIS DEL TITULAR **US** Estados Unidos de América

NOMBRE DEL APODERADO **Alejandra Bernal Mercado**
DIRECCION DEL APODERADO **Calle Federico Zuazo No. 1598, Edificio Park Inn, Piso 11, La Paz, Bolivia**

CLASE INTERNACIONAL **5**

**PRODUCTOS**

Pañales.

---

NUMERO DE PUBLICACION **174691**

NOMBRE DEL SIGNO **SENSI - STOP**

GENERO DEL SIGNO **Marca Producto** TIPO DE SIGNO **Denominación**

NUMERO DE SOLICITUD **6617 - 2014** FECHA DE SOLICITUD **09/12/2014**

NOMBRE DEL TITULAR **THE PROCTER & GAMBLE COMPANY**
DIRECCION DEL TITULAR **One Procter & Gamble Plaza, Cincinnati, Ohio 45202, Estados Unidos de América**
PAIS DEL TITULAR **US** Estados Unidos de América

NOMBRE DEL APODERADO **Alejandra Bernal Mercado**
DIRECCION DEL APODERADO **Calle Federico Zuazo No. 1598, Edificio Park Inn, Piso 11, La Paz, Bolivia**

CLASE INTERNACIONAL **5**

**PRODUCTOS**

Tratamiento desensibilizante para dientes.

---

NUMERO DE PUBLICACION **174692**

NOMBRE DEL SIGNO **LA ESTRELLA**

GENERO DEL SIGNO **Marca Producto** TIPO DE SIGNO **Denominación**

NUMERO DE SOLICITUD **6618 - 2014** FECHA DE SOLICITUD **09/12/2014**

NOMBRE DEL TITULAR **FÁBRICA LA ESTRELLA S.R.L.**
DIRECCION DEL TITULAR **CALLE INCA No. 500**
PAIS DEL TITULAR **BO** Bolivia

NOMBRE DEL APODERADO **ALBERTO JAGANATH RIVERA TERÁN**
DIRECCION DEL APODERADO **AV. JULIO PATIÑO No. 1377, ENTRE CALLES 19 Y 20 DE CALACOTO**

CLASE INTERNACIONAL **29**

**PRODUCTOS**

Carne, pescado, carne de ave y carne de caza; extractos de carne; frutas y verduras, hortalizas y legumbres en conserva, congeladas, secas y cocidas;
jaleas, confituras, compotas; huevos; leche y productos lácteos; aceites y grasas comestibles.

NUMERO DE PUBLICACION **174693**

NOMBRE DEL SIGNO **AVON BASICS**

GENERO DEL SIGNO **Marca Producto** TIPO DE SIGNO **Denominación**

NUMERO DE SOLICITUD **6625 - 2014** FECHA DE SOLICITUD **09/12/2014**

NOMBRE DEL TITULAR **AVON PRODUCTS, INC.**
DIRECCION DEL TITULAR **777 Third Avenue New York New York 10017, Estados Unidos de Norteamérica.**
PAIS DEL TITULAR **US** Estados Unidos de América

NOMBRE DEL APODERADO **Roberto Roque Ch.**
DIRECCION DEL APODERADO **Edificio Parque 18, No. 8022 Piso 6, Of. 602, calle 18, Calacoto.**

CLASE INTERNACIONAL **3**

**PRODUCTOS**

Cosméticos, productos para el cuidado de la piel, cuidado del cabello, cuidado de la uñas y el cuidado personal, en la clase 3 de la Clasificación Internacional

---

NUMERO DE PUBLICACION **174694**

NOMBRE DEL SIGNO **JURASSIC WORLD**

GENERO DEL SIGNO **Marca Producto** TIPO DE SIGNO **Denominación**

NUMERO DE SOLICITUD **6653 - 2014** FECHA DE SOLICITUD **10/12/2014**

NOMBRE DEL TITULAR **Universal City Studios LLC y Amblin' Entertainment, Inc.**
DIRECCION DEL TITULAR **100 Universal City Plaza, Universal City, California 91608, Estados Unidos de Norteamérica.**

PAIS DEL TITULAR **US** Estados Unidos de América

NOMBRE DEL APODERADO **Roberto Roque Ch.**
DIRECCION DEL APODERADO **Edificio Parque 18, No. 8022 Piso 6, Of. 602, calle 18, Calacoto.**

NUMERO DE PRIORIDAD **86313652** PAIS **US**
FECHA DE PRIORIDAD **18/06/2014** Estados Unidos de América

CLASE INTERNACIONAL **25**

**PRODUCTOS**

Prendas de vestir; ropa de dormir; ropa de casa; trajes de baño; ropa impermeable; calzados; sombrerería; disfraces de Halloween, en la clase 25 de la Clasificación Internacional.

---

NUMERO DE PUBLICACION **174695**

NOMBRE DEL SIGNO **PROFUSION**

GENERO DEL SIGNO **Marca Producto** TIPO DE SIGNO **Denominación**

NUMERO DE SOLICITUD **6656 - 2014** FECHA DE SOLICITUD **10/12/2014**

NOMBRE DEL TITULAR **EFON INT'L CORP.**
DIRECCION DEL TITULAR **4150 BANDINI BLVD, VERNON, CA, USA.**
PAIS DEL TITULAR **US** Estados Unidos de América

NOMBRE DEL APODERADO **VIRGINIA KEIKO SHIMOJYO OSAKI**
DIRECCION DEL APODERADO **CALLE BATALLÓN COLORADOS Nº 20 EDIF. EL ESTUDIANTE, PH. "D".**

CLASE INTERNACIONAL **3**

**PRODUCTOS**

COSMETICOS.

NUMERO DE PUBLICACION **174696**

NOMBRE DEL SIGNO **EXPLORER**

GENERO DEL SIGNO **Marca Servicio** TIPO DE SIGNO **Denominación**

NUMERO DE SOLICITUD **6657 - 2014** FECHA DE SOLICITUD **10/12/2014**

NOMBRE DEL TITULAR **MARATHON CASA DE DEPORTES S.A.**
DIRECCION DEL TITULAR **Av. 10 de Agosto 13205 y De los Cerezos, Quito, Ecuador**
PAIS DEL TITULAR **EC** Ecuador

NOMBRE DEL APODERADO **Enrique MacLean Soruco**
DIRECCION DEL APODERADO **Avenida Club The Strongest Nro. 107, entre calles 29 y 30 (timbre 1), Zona de Achumani, La Paz – Bolivia**

CLASE INTERNACIONAL **35**

**PRODUCTOS**

Gestión de negocios comerciales; administración comercial; trabajos de oficina, comprendidos en la clase 35 de la Clasificación Internacional en vigencia.

---

NUMERO DE PUBLICACION **174697**

NOMBRE DEL SIGNO **" ESBRIET "**

GENERO DEL SIGNO **Marca Producto** TIPO DE SIGNO **Denominación**

NUMERO DE SOLICITUD **6662 - 2014** FECHA DE SOLICITUD **11/12/2014**

NOMBRE DEL TITULAR **F. Hoffmann-La Roche AG**
DIRECCION DEL TITULAR **Basilea, Suiza.**
PAIS DEL TITULAR **CH** Suiza

NOMBRE DEL APODERADO **JORGE ANTONIO DIAZ BLANCO**
DIRECCION DEL APODERADO **Av. Sánchez Bustamante No. 1050, Edif. La Coste II, Dpto 6-A, Calacoto.**

CLASE INTERNACIONAL **5**

**PRODUCTOS**

Preparaciones farmacéuticas.

---

NUMERO DE PUBLICACION **174698**

NOMBRE DEL SIGNO **RIXUBIS BRESKOT PHARMA**

GENERO DEL SIGNO **Marca Producto** TIPO DE SIGNO **Denominación**

NUMERO DE SOLICITUD **6663 - 2014** FECHA DE SOLICITUD **11/12/2014**

NOMBRE DEL TITULAR **LABORATORIOS DE COSMETICA Y FARMOQUIMICA S.A COFAR S.A**
DIRECCION DEL TITULAR **CALLE VICTOR EDUARDO N° 2293, MIRAFLORES**
PAIS DEL TITULAR **BO** Bolivia

NOMBRE DEL APODERADO **ALEX JULIO RAFAEL GRANIER CARDONA, ERNESTO OSCAR ZEGARRA DEHEZA**
DIRECCION DEL APODERADO **CALLE VICTOR EDUARDO N° 2293, MIRAFLORES**

CLASE INTERNACIONAL **5**

**PRODUCTOS**

Preparaciones farmacéuticas y veterinarias;
preparaciones higiénicas y sanitarias para uso médico;
alimentos y sustancias dietéticas para uso médico o veterinario, alimentos para bebés;
complementos alimenticios para personas y animales;
emplastos, material para apósitos;
material para empastes e improntas dentales;
desinfectantes;
preparaciones para eliminar animales dañinos;
fungicidas, herbicidas.

NUMERO DE PUBLICACION **174699**

NOMBRE DEL SIGNO **ALIVIO SUPERIOR**

GENERO DEL SIGNO **Lema Comercial** TIPO DE SIGNO **Denominación**

NUMERO DE SOLICITUD **6664 - 2014** FECHA DE SOLICITUD **11/12/2014**

NOMBRE DEL TITULAR **LABORATORIOS DE COSMETICA Y FARMOQUIMICA S.A. COFAR S.A.**
DIRECCION DEL TITULAR **CALLE VICTOR EDUARDO Nº 2293, MIRAFLORES**
PAIS DEL TITULAR **BO** Bolivia

NOMBRE DEL APODERADO **ALEX JULIO RAFAEL GRANIER CARDONA, ERNESTO OSCAR ZEGARRA DEHEZA**
DIRECCION DEL APODERADO **CALLE VICTOR EDUARDO Nº 2293, MIRAFLORES**

CLASE INTERNACIONAL **0**

**PRODUCTOS**

0

---

NUMERO DE PUBLICACION **174700**

NOMBRE DEL SIGNO **UNIPROS BRESKOT FARMA**

GENERO DEL SIGNO **Marca Producto** TIPO DE SIGNO **Denominación**

NUMERO DE SOLICITUD **6665 - 2014** FECHA DE SOLICITUD **11/12/2014**

NOMBRE DEL TITULAR **LABORATORIOS DE COSMETICA Y FARMOQUIMICA S.A COFAR S.A**
DIRECCION DEL TITULAR **CALLE VICTOR EDUARDO N° 2293, MIRAFLORES**
PAIS DEL TITULAR **BO** Bolivia

NOMBRE DEL APODERADO **ALEX JULIO RAFAEL GRANIER CARDONA, ERNESTO OSCAR ZEGARRA DEHEZA**
DIRECCION DEL APODERADO **CALLE VICTOR EDUARDO N° 2293, MIRAFLORES**

CLASE INTERNACIONAL **5**

**PRODUCTOS**

Preparaciones farmacéuticas y veterinarias;
preparaciones higiénicas y sanitarias para uso médico;
alimentos y sustancias dietéticas para uso médico o veterinario, alimentos para bebés;
complementos alimenticios para personas y animales;
emplastos, material para apósitos;
material para empastes e improntas dentales;
desinfectantes;
preparaciones para eliminar animales dañinos;
fungicidas, herbicidas.

NUMERO DE PUBLICACION **174701**

NOMBRE DEL SIGNO **FEBRIL BRESKOT PHARMA**

GENERO DEL SIGNO **Marca Producto** TIPO DE SIGNO **Denominación**

NUMERO DE SOLICITUD **6666 - 2014** FECHA DE SOLICITUD **11/12/2014**

NOMBRE DEL TITULAR **LABORATORIOS DE COSMETICA Y FARMOQUIMICA S.A COFAR S.A**
DIRECCION DEL TITULAR **CALLE VICTOR EDUARDO N° 2293, MIRAFLORES**
PAIS DEL TITULAR **BO** Bolivia

NOMBRE DEL APODERADO **ALEX JULIO RAFAEL GRANIER CARDONA, ERNESTO OSCAR ZEGARRA DEHEZA**
DIRECCION DEL APODERADO **CALLE VICTOR EDUARDO N° 2293, MIRAFLORES**

CLASE INTERNACIONAL **5**

**PRODUCTOS**

Preparaciones farmacéuticas y veterinarias;
preparaciones higiénicas y sanitarias para uso médico;
alimentos y sustancias dietéticas para uso médico o veterinario, alimentos para bebés;
complementos alimenticios para personas y animales;
emplastos, material para apósitos;
material para empastes e improntas dentales;
desinfectantes;
preparaciones para eliminar animales dañinos;
fungicidas, herbicidas.

NUMERO DE PUBLICACION **174702**

NOMBRE DEL SIGNO **LUSOTYL**

GENERO DEL SIGNO **Marca Producto** TIPO DE SIGNO **Denominación**

NUMERO DE SOLICITUD **6669 - 2014** FECHA DE SOLICITUD **12/12/2014**

NOMBRE DEL TITULAR **ANDLAND OVERSEAS SA**
DIRECCION DEL TITULAR **Calle 50 Edf. Global Bank oficina 2302, Ciudad de Panamá, Panamá**
PAIS DEL TITULAR **PA** Panamá

NOMBRE DEL APODERADO **Teddy Cuentas Bascopé**
DIRECCION DEL APODERADO **Edificio Hansa, Piso 13, Oficina Nº 3**

CLASE INTERNACIONAL **5**

**PRODUCTOS**

Preparaciones farmacéuticas y veterinarias; preparaciones higiénicas y sanitarias para uso médico; alimentos y sustancias dietéticas para uso médico o veterinario, alimentos para bebés; complementos alimenticios para personas y animales; emplastos, material para apósitos; material para empastes e improntas dentales; desinfectantes; preparaciones para eliminar animales dañinos; fungicidas, herbicidas, comprendidos en la clase 5 de la Clasificación Internacional en vigencia.

NUMERO DE PUBLICACION **174703**

NOMBRE DEL SIGNO **KINSONAL**

GENERO DEL SIGNO **Marca Producto** TIPO DE SIGNO **Denominación**

NUMERO DE SOLICITUD **6670 - 2014** FECHA DE SOLICITUD **12/12/2014**

NOMBRE DEL TITULAR **ANDLAND OVERSEAS SA**
DIRECCION DEL TITULAR **Calle 50 Edf. Global Bank oficina 2302, Ciudad de Panamá, Panamá**
PAIS DEL TITULAR **PA** Panamá

NOMBRE DEL APODERADO **Teddy Cuentas Bascopé**
DIRECCION DEL APODERADO **Edificio Hansa, Piso 13, Oficina Nº 3**

CLASE INTERNACIONAL **5**

**PRODUCTOS**

Preparaciones farmacéuticas y veterinarias; preparaciones higiénicas y sanitarias para uso médico; alimentos y sustancias dietéticas para uso médico o veterinario, alimentos para bebés; complementos alimenticios para personas y animales; emplastos, material para apósitos; material para empastes e improntas dentales; desinfectantes; preparaciones para eliminar animales dañinos; fungicidas, herbicidas, comprendidos en la clase 5 de la Clasificación Internacional en vigencia.

NUMERO DE PUBLICACION **174704**

NOMBRE DEL SIGNO **PLACEVAL**

GENERO DEL SIGNO **Marca Producto** TIPO DE SIGNO **Denominación**

NUMERO DE SOLICITUD **6671 - 2014** FECHA DE SOLICITUD **12/12/2014**

NOMBRE DEL TITULAR **ANDLAND OVERSEAS SA**
DIRECCION DEL TITULAR **Calle 50 Edf. Global Bank oficina 2302, Ciudad de Panamá, Panamá**
PAIS DEL TITULAR **PA** Panamá

NOMBRE DEL APODERADO **Teddy Cuentas Bascopé**
DIRECCION DEL APODERADO **Edificio Hansa, Piso 13, Oficina Nº 3**

CLASE INTERNACIONAL **5**

**PRODUCTOS**

Preparaciones farmacéuticas y veterinarias; preparaciones higiénicas y sanitarias para uso médico; alimentos y sustancias dietéticas para uso médico o veterinario, alimentos para bebés; complementos alimenticios para personas y animales; emplastos, material para apósitos; material para empastes e improntas dentales; desinfectantes; preparaciones para eliminar animales dañinos; fungicidas, herbicidas, comprendidos en la clase 5 de la Clasificación Internacional en vigencia.

NUMERO DE PUBLICACION **174705**

NOMBRE DEL SIGNO **PAGANEX**

GENERO DEL SIGNO **Marca Producto** TIPO DE SIGNO **Denominación**

NUMERO DE SOLICITUD **6672 - 2014** FECHA DE SOLICITUD **12/12/2014**

NOMBRE DEL TITULAR **ANDLAND OVERSEAS SA**
DIRECCION DEL TITULAR **Calle 50 Edf. Global Bank oficina 2302, Ciudad de Panamá, Panamá**
PAIS DEL TITULAR **PA** Panamá

NOMBRE DEL APODERADO **Teddy Cuentas Bascopé**
DIRECCION DEL APODERADO **Edificio Hansa, Piso 13, Oficina Nº 3**

CLASE INTERNACIONAL **5**

**PRODUCTOS**

Preparaciones farmacéuticas y veterinarias; preparaciones higiénicas y sanitarias para uso médico; alimentos y sustancias dietéticas para uso médico o veterinario, alimentos para bebés; complementos alimenticios para personas y animales; emplastos, material para apósitos; material para empastes e improntas dentales; desinfectantes; preparaciones para eliminar animales dañinos; fungicidas, herbicidas, comprendidos en la clase 5 de la Clasificación Internacional en vigencia.

NUMERO DE PUBLICACION **174706**

NOMBRE DEL SIGNO **EUDEDOL**

GENERO DEL SIGNO **Marca Producto** TIPO DE SIGNO **Denominación**

NUMERO DE SOLICITUD **6673 - 2014** FECHA DE SOLICITUD **12/12/2014**

NOMBRE DEL TITULAR **ANDLAND OVERSEAS SA**
DIRECCION DEL TITULAR **Calle 50 Edf. Global Bank oficina 2302, Ciudad de Panamá, Panamá**
PAIS DEL TITULAR **PA** Panamá

NOMBRE DEL APODERADO **Teddy Cuentas Bascopé**
DIRECCION DEL APODERADO **Edificio Hansa, Piso 13, Oficina Nº 3**

CLASE INTERNACIONAL **5**

**PRODUCTOS**

Preparaciones farmacéuticas y veterinarias; preparaciones higiénicas y sanitarias para uso médico; alimentos y sustancias dietéticas para uso médico o veterinario, alimentos para bebés; complementos alimenticios para personas y animales; emplastos, material para apósitos; material para empastes e improntas dentales; desinfectantes; preparaciones para eliminar animales dañinos; fungicidas, herbicidas, comprendidos en la clase 5 de la Clasificación Internacional en vigencia.

NUMERO DE PUBLICACION **174707**

NOMBRE DEL SIGNO **ARONY**

GENERO DEL SIGNO **Marca Producto** TIPO DE SIGNO **Denominación**

NUMERO DE SOLICITUD **6674 - 2014** FECHA DE SOLICITUD **12/12/2014**

NOMBRE DEL TITULAR **ANDLAND OVERSEAS SA**
DIRECCION DEL TITULAR **Calle 50 Edf. Global Bank oficina 2302, Ciudad de Panamá, Panamá**
PAIS DEL TITULAR **PA** Panamá

NOMBRE DEL APODERADO **Teddy Cuentas Bascopé**
DIRECCION DEL APODERADO **Edificio Hansa, Piso 13, Oficina Nº 3**

CLASE INTERNACIONAL **5**

**PRODUCTOS**

Preparaciones farmacéuticas y veterinarias; preparaciones higiénicas y sanitarias para uso médico; alimentos y sustancias dietéticas para uso médico o veterinario, alimentos para bebés; complementos alimenticios para personas y animales; emplastos, material para apósitos; material para empastes e improntas dentales; desinfectantes; preparaciones para eliminar animales dañinos; fungicidas, herbicidas, comprendidos en la clase 5 de la Clasificación Internacional en vigencia.

---

NUMERO DE PUBLICACION **174708**

NOMBRE DEL SIGNO **PIVATOL**

GENERO DEL SIGNO **Marca Producto** TIPO DE SIGNO **Denominación**

NUMERO DE SOLICITUD **6675 - 2014** FECHA DE SOLICITUD **12/12/2014**

NOMBRE DEL TITULAR **ANDLAND OVERSEAS SA**
DIRECCION DEL TITULAR **Calle 50 Edf. Global Bank oficina 2302, Ciudad de Panamá, Panamá**
PAIS DEL TITULAR **PA** Panamá

NOMBRE DEL APODERADO **Teddy Cuentas Bascopé**
DIRECCION DEL APODERADO **Edificio Hansa, Piso 13, Oficina Nº 3**

CLASE INTERNACIONAL **5**

**PRODUCTOS**

Preparaciones farmacéuticas y veterinarias; preparaciones higiénicas y sanitarias para uso médico; alimentos y sustancias dietéticas para uso médico o veterinario, alimentos para bebés; complementos alimenticios para personas y animales; emplastos, material para apósitos; material para empastes e improntas dentales; desinfectantes; preparaciones para eliminar animales dañinos; fungicidas, herbicidas, comprendidos en la clase 5 de la Clasificación Internacional en vigencia.

---

NUMERO DE PUBLICACION **174709**

NOMBRE DEL SIGNO **ROFIB**

GENERO DEL SIGNO **Marca Producto** TIPO DE SIGNO **Denominación**

NUMERO DE SOLICITUD **6676 - 2014** FECHA DE SOLICITUD **12/12/2014**

NOMBRE DEL TITULAR **ANDLAND OVERSEAS SA**
DIRECCION DEL TITULAR **Calle 50 Edf. Global Bank oficina 2302, Ciudad de Panamá, Panamá**
PAIS DEL TITULAR **PA** Panamá

NOMBRE DEL APODERADO **Teddy Cuentas Bascopé**
DIRECCION DEL APODERADO **Edificio Hansa, Piso 13, Oficina Nº 3**

CLASE INTERNACIONAL **5**

**PRODUCTOS**

Preparaciones farmacéuticas y veterinarias; preparaciones higiénicas y sanitarias para uso médico; alimentos y sustancias dietéticas para uso médico o veterinario, alimentos para bebés; complementos alimenticios para personas y animales; emplastos, material para apósitos; material para empastes e improntas dentales; desinfectantes; preparaciones para eliminar animales dañinos; fungicidas, herbicidas, comprendidos en la clase 5 de la Clasificación Internacional en vigencia.

NUMERO DE PUBLICACION **174710**

NOMBRE DEL SIGNO **CURVAX**

GENERO DEL SIGNO **Marca Producto** TIPO DE SIGNO **Denominación**

NUMERO DE SOLICITUD **6677 - 2014** FECHA DE SOLICITUD **12/12/2014**

NOMBRE DEL TITULAR **ANDLAND OVERSEAS SA**
DIRECCION DEL TITULAR **Calle 50 Edf. Global Bank oficina 2302, Ciudad de Panamá, Panamá**
PAIS DEL TITULAR **PA** Panamá

NOMBRE DEL APODERADO **Teddy Cuentas Bascopé**
DIRECCION DEL APODERADO **Edificio Hansa, Piso 13, Oficina Nº 3**

CLASE INTERNACIONAL **5**

**PRODUCTOS**

Preparaciones farmacéuticas y veterinarias; preparaciones higiénicas y sanitarias para uso médico; alimentos y sustancias dietéticas para uso médico o veterinario, alimentos para bebés; complementos alimenticios para personas y animales; emplastos, material para apósitos; material para empastes e improntas dentales; desinfectantes; preparaciones para eliminar animales dañinos; fungicidas, herbicidas, comprendidos en la clase 5 de la Clasificación Internacional en vigencia.

---

NUMERO DE PUBLICACION **174711**

NOMBRE DEL SIGNO **SICOTAX**

GENERO DEL SIGNO **Marca Producto** TIPO DE SIGNO **Denominación**

NUMERO DE SOLICITUD **6678 - 2014** FECHA DE SOLICITUD **12/12/2014**

NOMBRE DEL TITULAR **ANDLAND OVERSEAS SA**
DIRECCION DEL TITULAR **Calle 50 Edf. Global Bank oficina 2302, Ciudad de Panamá, Panamá**
PAIS DEL TITULAR **PA** Panamá

NOMBRE DEL APODERADO **Teddy Cuentas Bascopé**
DIRECCION DEL APODERADO **Edificio Hansa, Piso 13, Oficina Nº 3**

CLASE INTERNACIONAL **5**

**PRODUCTOS**

Preparaciones farmacéuticas y veterinarias; preparaciones higiénicas y sanitarias para uso médico; alimentos y sustancias dietéticas para uso médico o veterinario, alimentos para bebés; complementos alimenticios para personas y animales; emplastos, material para apósitos; material para empastes e improntas dentales; desinfectantes; preparaciones para eliminar animales dañinos; fungicidas, herbicidas, comprendidos en la clase 5 de la Clasificación Internacional en vigencia.

---

NUMERO DE PUBLICACION **174712**

NOMBRE DEL SIGNO **DAMEPAS**

GENERO DEL SIGNO **Marca Producto** TIPO DE SIGNO **Denominación**

NUMERO DE SOLICITUD **6679 - 2014** FECHA DE SOLICITUD **12/12/2014**

NOMBRE DEL TITULAR **ANDLAND OVERSEAS SA**
DIRECCION DEL TITULAR **Calle 50 Edf. Global Bank oficina 2302, Ciudad de Panamá, Panamá**
PAIS DEL TITULAR **PA** Panamá

NOMBRE DEL APODERADO **Teddy Cuentas Bascopé**
DIRECCION DEL APODERADO **Edificio Hansa, Piso 13, Oficina Nº 3**

CLASE INTERNACIONAL **5**

**PRODUCTOS**

Preparaciones farmacéuticas y veterinarias; preparaciones higiénicas y sanitarias para uso médico; alimentos y sustancias dietéticas para uso médico o veterinario, alimentos para bebés; complementos alimenticios para personas y animales; emplastos, material para apósitos; material para empastes e improntas dentales; desinfectantes; preparaciones para eliminar animales dañinos; fungicidas, herbicidas, comprendidos en la clase 5 de la Clasificación Internacional en vigencia.

NUMERO DE PUBLICACION **174713**

NOMBRE DEL SIGNO **SONEP**

GENERO DEL SIGNO **Marca Producto** TIPO DE SIGNO **Denominación**

NUMERO DE SOLICITUD **6680 - 2014** FECHA DE SOLICITUD **12/12/2014**

NOMBRE DEL TITULAR **ANDLAND OVERSEAS SA**
DIRECCION DEL TITULAR **Calle 50 Edf. Global Bank oficina 2302, Ciudad de Panamá, Panamá**
PAIS DEL TITULAR **PA** Panamá

NOMBRE DEL APODERADO **Teddy Cuentas Bascopé**
DIRECCION DEL APODERADO **Edificio Hansa, Piso 13, Oficina Nº 3**

CLASE INTERNACIONAL **5**

**PRODUCTOS**

Preparaciones farmacéuticas y veterinarias; preparaciones higiénicas y sanitarias para uso médico; alimentos y sustancias dietéticas para uso médico o veterinario, alimentos para bebés; complementos alimenticios para personas y animales; emplastos, material para apósitos; material para empastes e improntas dentales; desinfectantes; preparaciones para eliminar animales dañinos; fungicidas, herbicidas, comprendidos en la clase 5 de la Clasificación Internacional en vigencia.

---

NUMERO DE PUBLICACION **174714**

NOMBRE DEL SIGNO **MISSY**

GENERO DEL SIGNO **Marca Producto** TIPO DE SIGNO **Denominación**

NUMERO DE SOLICITUD **6681 - 2014** FECHA DE SOLICITUD **12/12/2014**

NOMBRE DEL TITULAR **ANDLAND OVERSEAS SA**
DIRECCION DEL TITULAR **Calle 50 Edf. Global Bank oficina 2302, Ciudad de Panamá, Panamá**
PAIS DEL TITULAR **PA** Panamá

NOMBRE DEL APODERADO **Teddy Cuentas Bascopé**
DIRECCION DEL APODERADO **Edificio Hansa, Piso 13, Oficina Nº 3**

CLASE INTERNACIONAL **5**

**PRODUCTOS**

Preparaciones farmacéuticas y veterinarias; preparaciones higiénicas y sanitarias para uso médico; alimentos y sustancias dietéticas para uso médico o veterinario, alimentos para bebés; complementos alimenticios para personas y animales; emplastos, material para apósitos; material para empastes e improntas dentales; desinfectantes; preparaciones para eliminar animales dañinos; fungicidas, herbicidas, comprendidos en la clase 5 de la Clasificación Internacional en vigencia.

---

NUMERO DE PUBLICACION **174715**

NOMBRE DEL SIGNO **ESTRADILL**

GENERO DEL SIGNO **Marca Producto** TIPO DE SIGNO **Denominación**

NUMERO DE SOLICITUD **6682 - 2014** FECHA DE SOLICITUD **12/12/2014**

NOMBRE DEL TITULAR **ANDLAND OVERSEAS SA**
DIRECCION DEL TITULAR **Calle 50 Edf. Global Bank oficina 2302, Ciudad de Panamá, Panamá**
PAIS DEL TITULAR **PA** Panamá

NOMBRE DEL APODERADO **Teddy Cuentas Bascopé**
DIRECCION DEL APODERADO **Edificio Hansa, Piso 13, Oficina Nº 3**

CLASE INTERNACIONAL **5**

**PRODUCTOS**

Preparaciones farmacéuticas y veterinarias; preparaciones higiénicas y sanitarias para uso médico; alimentos y sustancias dietéticas para uso médico o veterinario, alimentos para bebés; complementos alimenticios para personas y animales; emplastos, material para apósitos; material para empastes e improntas dentales; desinfectantes; preparaciones para eliminar animales dañinos; fungicidas, herbicidas, comprendidos en la clase 5 de la Clasificación Internacional en vigencia.

NUMERO DE PUBLICACION **174716**

NOMBRE DEL SIGNO **SAURAX**

GENERO DEL SIGNO **Marca Producto** TIPO DE SIGNO **Denominación**

NUMERO DE SOLICITUD **6683 - 2014** FECHA DE SOLICITUD **12/12/2014**

NOMBRE DEL TITULAR **ANDLAND OVERSEAS SA**
DIRECCION DEL TITULAR **Calle 50 Edf. Global Bank oficina 2302, Ciudad de Panamá, Panamá**
PAIS DEL TITULAR **PA** Panamá

NOMBRE DEL APODERADO **Teddy Cuentas Bascopé**
DIRECCION DEL APODERADO **Edificio Hansa, Piso 13, Oficina Nº 3**

CLASE INTERNACIONAL **5**

**PRODUCTOS**

Preparaciones farmacéuticas y veterinarias; preparaciones higiénicas y sanitarias para uso médico; alimentos y sustancias dietéticas para uso médico o veterinario, alimentos para bebés; complementos alimenticios para personas y animales; emplastos, material para apósitos; material para empastes e improntas dentales; desinfectantes; preparaciones para eliminar animales dañinos; fungicidas, herbicidas, comprendidos en la clase 5 de la Clasificación Internacional en vigencia.

---

NUMERO DE PUBLICACION **174717**

NOMBRE DEL SIGNO **VITUMAX**

GENERO DEL SIGNO **Marca Producto** TIPO DE SIGNO **Denominación**

NUMERO DE SOLICITUD **6684 - 2014** FECHA DE SOLICITUD **12/12/2014**

NOMBRE DEL TITULAR **ANDLAND OVERSEAS SA**
DIRECCION DEL TITULAR **Calle 50 Edf. Global Bank oficina 2302, Ciudad de Panamá, Panamá**
PAIS DEL TITULAR **PA** Panamá

NOMBRE DEL APODERADO **Teddy Cuentas Bascopé**
DIRECCION DEL APODERADO **Edificio Hansa, Piso 13, Oficina Nº 3**

CLASE INTERNACIONAL **5**

**PRODUCTOS**

Preparaciones farmacéuticas y veterinarias; preparaciones higiénicas y sanitarias para uso médico; alimentos y sustancias dietéticas para uso médico o veterinario, alimentos para bebés; complementos alimenticios para personas y animales; emplastos, material para apósitos; material para empastes e improntas dentales; desinfectantes; preparaciones para eliminar animales dañinos; fungicidas, herbicidas, comprendidos en la clase 5 de la Clasificación Internacional en vigencia.

---

NUMERO DE PUBLICACION **174718**

NOMBRE DEL SIGNO **RIAX**

GENERO DEL SIGNO **Marca Producto** TIPO DE SIGNO **Denominación**

NUMERO DE SOLICITUD **6685 - 2014** FECHA DE SOLICITUD **12/12/2014**

NOMBRE DEL TITULAR **ANDLAND OVERSEAS SA**
DIRECCION DEL TITULAR **Calle 50 Edf. Global Bank oficina 2302, Ciudad de Panamá, Panamá**
PAIS DEL TITULAR **PA** Panamá

NOMBRE DEL APODERADO **Teddy Cuentas Bascopé**
DIRECCION DEL APODERADO **Edificio Hansa, Piso 13, Oficina Nº 3**

CLASE INTERNACIONAL **5**

**PRODUCTOS**

Preparaciones farmacéuticas y veterinarias; preparaciones higiénicas y sanitarias para uso médico; alimentos y sustancias dietéticas para uso médico o veterinario, alimentos para bebés; complementos alimenticios para personas y animales; emplastos, material para apósitos; material para empastes e improntas dentales; desinfectantes; preparaciones para eliminar animales dañinos; fungicidas, herbicidas, comprendidos en la clase 5 de la Clasificación Internacional en vigencia.

NUMERO DE PUBLICACION **174719**

NOMBRE DEL SIGNO **ADAGYN**

GENERO DEL SIGNO **Marca Producto** TIPO DE SIGNO **Denominación**

NUMERO DE SOLICITUD **6686 - 2014** FECHA DE SOLICITUD **12/12/2014**

NOMBRE DEL TITULAR **ANDLAND OVERSEAS SA**
DIRECCION DEL TITULAR **Calle 50 Edf. Global Bank oficina 2302, Ciudad de Panamá, Panamá**
PAIS DEL TITULAR **PA** Panamá

NOMBRE DEL APODERADO **Teddy Cuentas Bascopé**
DIRECCION DEL APODERADO **Edificio Hansa, Piso 13, Oficina Nº 3**

CLASE INTERNACIONAL **5**

**PRODUCTOS**

Preparaciones farmacéuticas y veterinarias; preparaciones higiénicas y sanitarias para uso médico; alimentos y sustancias dietéticas para uso médico o veterinario, alimentos para bebés; complementos alimenticios para personas y animales; emplastos, material para apósitos; material para empastes e improntas dentales; desinfectantes; preparaciones para eliminar animales dañinos; fungicidas, herbicidas, comprendidos en la clase 5 de la Clasificación Internacional en vigencia.

---

NUMERO DE PUBLICACION **174720**

NOMBRE DEL SIGNO **ESTRINOL**

GENERO DEL SIGNO **Marca Producto** TIPO DE SIGNO **Denominación**

NUMERO DE SOLICITUD **6687 - 2014** FECHA DE SOLICITUD **12/12/2014**

NOMBRE DEL TITULAR **ANDLAND OVERSEAS SA**
DIRECCION DEL TITULAR **Calle 50 Edf. Global Bank oficina 2302, Ciudad de Panamá, Panamá**
PAIS DEL TITULAR **PA** Panamá

NOMBRE DEL APODERADO **Teddy Cuentas Bascopé**
DIRECCION DEL APODERADO **Edificio Hansa, Piso 13, Oficina Nº 3**

CLASE INTERNACIONAL **5**

**PRODUCTOS**

Preparaciones farmacéuticas y veterinarias; preparaciones higiénicas y sanitarias para uso médico; alimentos y sustancias dietéticas para uso médico o veterinario, alimentos para bebés; complementos alimenticios para personas y animales; emplastos, material para apósitos; material para empastes e improntas dentales; desinfectantes; preparaciones para eliminar animales dañinos; fungicidas, herbicidas, comprendidos en la clase 5 de la Clasificación Internacional en vigencia.

---

NUMERO DE PUBLICACION **174721**

NOMBRE DEL SIGNO **MIDOX**

GENERO DEL SIGNO **Marca Producto** TIPO DE SIGNO **Denominación**

NUMERO DE SOLICITUD **6688 - 2014** FECHA DE SOLICITUD **12/12/2014**

NOMBRE DEL TITULAR **ANDLAND OVERSEAS SA**
DIRECCION DEL TITULAR **Calle 50 Edf. Global Bank oficina 2302, Ciudad de Panamá, Panamá**
PAIS DEL TITULAR **PA** Panamá

NOMBRE DEL APODERADO **Teddy Cuentas Bascopé**
DIRECCION DEL APODERADO **Edificio Hansa, Piso 13, Oficina Nº 3**

CLASE INTERNACIONAL **5**

**PRODUCTOS**

Preparaciones farmacéuticas y veterinarias; preparaciones higiénicas y sanitarias para uso médico; alimentos y sustancias dietéticas para uso médico o veterinario, alimentos para bebés; complementos alimenticios para personas y animales; emplastos, material para apósitos; material para empastes e improntas dentales; desinfectantes; preparaciones para eliminar animales dañinos; fungicidas, herbicidas, comprendidos en la clase 5 de la Clasificación Internacional en vigencia.

NUMERO DE PUBLICACION **174722**

NOMBRE DEL SIGNO **LANSIT**

GENERO DEL SIGNO **Marca Producto** TIPO DE SIGNO **Denominación**

NUMERO DE SOLICITUD **6689 - 2014** FECHA DE SOLICITUD **12/12/2014**

NOMBRE DEL TITULAR **ANDLAND OVERSEAS SA**
DIRECCION DEL TITULAR **Calle 50 Edf. Global Bank oficina 2302, Ciudad de Panamá, Panamá**
PAIS DEL TITULAR **PA** Panamá

NOMBRE DEL APODERADO **Teddy Cuentas Bascopé**
DIRECCION DEL APODERADO **Edificio Hansa, Piso 13, Oficina Nº 3**

CLASE INTERNACIONAL **5**

**PRODUCTOS**

Preparaciones farmacéuticas y veterinarias; preparaciones higiénicas y sanitarias para uso médico; alimentos y sustancias dietéticas para uso médico o veterinario, alimentos para bebés; complementos alimenticios para personas y animales; emplastos, material para apósitos; material para empastes e improntas dentales; desinfectantes; preparaciones para eliminar animales dañinos; fungicidas, herbicidas, comprendidos en la clase 5 de la Clasificación Internacional en vigencia.

NUMERO DE PUBLICACION **174723**

NOMBRE DEL SIGNO **HOSARIL**

GENERO DEL SIGNO **Marca Producto** TIPO DE SIGNO **Denominación**

NUMERO DE SOLICITUD **6690 - 2014** FECHA DE SOLICITUD **12/12/2014**

NOMBRE DEL TITULAR **ANDLAND OVERSEAS SA**
DIRECCION DEL TITULAR **Calle 50 Edf. Global Bank oficina 2302, Ciudad de Panamá, Panamá**
PAIS DEL TITULAR **PA** Panamá

NOMBRE DEL APODERADO **Teddy Cuentas Bascopé**
DIRECCION DEL APODERADO **Edificio Hansa, Piso 13, Oficina Nº 3**

CLASE INTERNACIONAL **5**

**PRODUCTOS**

Preparaciones farmacéuticas y veterinarias; preparaciones higiénicas y sanitarias para uso médico; alimentos y sustancias dietéticas para uso médico o veterinario, alimentos para bebés; complementos alimenticios para personas y animales; emplastos, material para apósitos; material para empastes e improntas dentales; desinfectantes; preparaciones para eliminar animales dañinos; fungicidas, herbicidas, comprendidos en la clase 5 de la Clasificación Internacional en vigencia.

NUMERO DE PUBLICACION **174724**

NOMBRE DEL SIGNO **ALECRIX**

GENERO DEL SIGNO **Marca Producto** TIPO DE SIGNO **Denominación**

NUMERO DE SOLICITUD **6691 - 2014** FECHA DE SOLICITUD **12/12/2014**

NOMBRE DEL TITULAR **ANDLAND OVERSEAS SA**
DIRECCION DEL TITULAR **Calle 50 Edf. Global Bank oficina 2302, Ciudad de Panamá, Panamá**
PAIS DEL TITULAR **PA** Panamá

NOMBRE DEL APODERADO **Teddy Cuentas Bascopé**
DIRECCION DEL APODERADO **Edificio Hansa, Piso 13, Oficina Nº 3**

CLASE INTERNACIONAL **5**

**PRODUCTOS**

Preparaciones farmacéuticas y veterinarias; preparaciones higiénicas y sanitarias para uso médico; alimentos y sustancias dietéticas para uso médico o veterinario, alimentos para bebés; complementos alimenticios para personas y animales; emplastos, material para apósitos; material para empastes e improntas dentales; desinfectantes; preparaciones para eliminar animales dañinos; fungicidas, herbicidas, comprendidos en la clase 5 de la Clasificación Internacional en vigencia.

NUMERO DE PUBLICACION **174725**

NOMBRE DEL SIGNO **DILATIN**

GENERO DEL SIGNO **Marca Producto** TIPO DE SIGNO **Denominación**

NUMERO DE SOLICITUD **6692 - 2014** FECHA DE SOLICITUD **12/12/2014**

NOMBRE DEL TITULAR **ANDLAND OVERSEAS SA**
DIRECCION DEL TITULAR **Calle 50 Edf. Global Bank oficina 2302, Ciudad de Panamá, Panamá**
PAIS DEL TITULAR **PA** Panamá

NOMBRE DEL APODERADO **Teddy Cuentas Bascopé**
DIRECCION DEL APODERADO **Edificio Hansa, Piso 13, Oficina Nº 3**

CLASE INTERNACIONAL **5**

**PRODUCTOS**

Preparaciones farmacéuticas y veterinarias; preparaciones higiénicas y sanitarias para uso médico; alimentos y sustancias dietéticas para uso médico o veterinario, alimentos para bebés; complementos alimenticios para personas y animales; emplastos, material para apósitos; material para empastes e improntas dentales; desinfectantes; preparaciones para eliminar animales dañinos; fungicidas, herbicidas, comprendidos en la clase 5 de la Clasificación Internacional en vigencia.

---

NUMERO DE PUBLICACION **174726**

NOMBRE DEL SIGNO **SEDACIN**

GENERO DEL SIGNO **Marca Producto** TIPO DE SIGNO **Denominación**

NUMERO DE SOLICITUD **6693 - 2014** FECHA DE SOLICITUD **12/12/2014**

NOMBRE DEL TITULAR **ANDLAND OVERSEAS SA**
DIRECCION DEL TITULAR **Calle 50 Edf. Global Bank oficina 2302, Ciudad de Panamá, Panamá**
PAIS DEL TITULAR **PA** Panamá

NOMBRE DEL APODERADO **Teddy Cuentas Bascopé**
DIRECCION DEL APODERADO **Edificio Hansa, Piso 13, Oficina Nº 3**

CLASE INTERNACIONAL **5**

**PRODUCTOS**

Preparaciones farmacéuticas y veterinarias; preparaciones higiénicas y sanitarias para uso médico; alimentos y sustancias dietéticas para uso médico o veterinario, alimentos para bebés; complementos alimenticios para personas y animales; emplastos, material para apósitos; material para empastes e improntas dentales; desinfectantes; preparaciones para eliminar animales dañinos; fungicidas, herbicidas, comprendidos en la clase 5 de la Clasificación Internacional en vigencia.

---

NUMERO DE PUBLICACION **174727**

NOMBRE DEL SIGNO **ARGAX**

GENERO DEL SIGNO **Marca Producto** TIPO DE SIGNO **Denominación**

NUMERO DE SOLICITUD **6694 - 2014** FECHA DE SOLICITUD **12/12/2014**

NOMBRE DEL TITULAR **ANDLAND OVERSEAS SA**
DIRECCION DEL TITULAR **Calle 50 Edf. Global Bank oficina 2302, Ciudad de Panamá, Panamá**
PAIS DEL TITULAR **PA** Panamá

NOMBRE DEL APODERADO **Teddy Cuentas Bascopé**
DIRECCION DEL APODERADO **Edificio Hansa, Piso 13, Oficina Nº 3**

CLASE INTERNACIONAL **5**

**PRODUCTOS**

Preparaciones farmacéuticas y veterinarias; preparaciones higiénicas y sanitarias para uso médico; alimentos y sustancias dietéticas para uso médico o veterinario, alimentos para bebés; complementos alimenticios para personas y animales; emplastos, material para apósitos; material para empastes e improntas dentales; desinfectantes; preparaciones para eliminar animales dañinos; fungicidas, herbicidas, comprendidos en la clase 5 de la Clasificación Internacional en vigencia.

NUMERO DE PUBLICACION **174728**

NOMBRE DEL SIGNO **ALOMAX**

GENERO DEL SIGNO **Marca Producto** TIPO DE SIGNO **Denominación**

NUMERO DE SOLICITUD **6695 - 2014** FECHA DE SOLICITUD **12/12/2014**

NOMBRE DEL TITULAR **ANDLAND OVERSEAS SA**
DIRECCION DEL TITULAR **Calle 50 Edf. Global Bank oficina 2302, Ciudad de Panamá, Panamá**
PAIS DEL TITULAR **PA** Panamá

NOMBRE DEL APODERADO **Teddy Cuentas Bascopé**
DIRECCION DEL APODERADO **Edificio Hansa, Piso 13, Oficina Nº 3**

CLASE INTERNACIONAL **5**

**PRODUCTOS**

Preparaciones farmacéuticas y veterinarias; preparaciones higiénicas y sanitarias para uso médico; alimentos y sustancias dietéticas para uso médico o veterinario, alimentos para bebés; complementos alimenticios para personas y animales; emplastos, material para apósitos; material para empastes e improntas dentales; desinfectantes; preparaciones para eliminar animales dañinos; fungicidas, herbicidas, comprendidos en la clase 5 de la Clasificación Internacional en vigencia.

NUMERO DE PUBLICACION **174729**

NOMBRE DEL SIGNO **TRANSFIX**

GENERO DEL SIGNO **Marca Producto** TIPO DE SIGNO **Denominación**

NUMERO DE SOLICITUD **6696 - 2014** FECHA DE SOLICITUD **12/12/2014**

NOMBRE DEL TITULAR **ANDLAND OVERSEAS SA**
DIRECCION DEL TITULAR **Calle 50 Edf. Global Bank oficina 2302, Ciudad de Panamá, Panamá**
PAIS DEL TITULAR **PA** Panamá

NOMBRE DEL APODERADO **Teddy Cuentas Bascopé**
DIRECCION DEL APODERADO **Edificio Hansa, Piso 13, Oficina Nº 3**

CLASE INTERNACIONAL **5**

**PRODUCTOS**

Preparaciones farmacéuticas y veterinarias; preparaciones higiénicas y sanitarias para uso médico; alimentos y sustancias dietéticas para uso médico o veterinario, alimentos para bebés; complementos alimenticios para personas y animales; emplastos, material para apósitos; material para empastes e improntas dentales; desinfectantes; preparaciones para eliminar animales dañinos; fungicidas, herbicidas, comprendidos en la clase 5 de la Clasificación Internacional en vigencia.

NUMERO DE PUBLICACION **174730**

NOMBRE DEL SIGNO **LAPAROL**

GENERO DEL SIGNO **Marca Producto** TIPO DE SIGNO **Denominación**

NUMERO DE SOLICITUD **6697 - 2014** FECHA DE SOLICITUD **12/12/2014**

NOMBRE DEL TITULAR **ANDLAND OVERSEAS SA**
DIRECCION DEL TITULAR **Calle 50 Edf. Global Bank oficina 2302, Ciudad de Panamá, Panamá**
PAIS DEL TITULAR **PA** Panamá

NOMBRE DEL APODERADO **Teddy Cuentas Bascopé**
DIRECCION DEL APODERADO **Edificio Hansa, Piso 13, Oficina Nº 3**

CLASE INTERNACIONAL **5**

**PRODUCTOS**

Preparaciones farmacéuticas y veterinarias; preparaciones higiénicas y sanitarias para uso médico; alimentos y sustancias dietéticas para uso médico o veterinario, alimentos para bebés; complementos alimenticios para personas y animales; emplastos, material para apósitos; material para empastes e improntas dentales; desinfectantes; preparaciones para eliminar animales dañinos; fungicidas, herbicidas, comprendidos en la clase 5 de la Clasificación Internacional en vigencia.

NUMERO DE PUBLICACION **174731**

NOMBRE DEL SIGNO **FLADINAP**

GENERO DEL SIGNO **Marca Producto** TIPO DE SIGNO **Denominación**

NUMERO DE SOLICITUD **6698 - 2014** FECHA DE SOLICITUD **12/12/2014**

NOMBRE DEL TITULAR **ANDLAND OVERSEAS SA**
DIRECCION DEL TITULAR **Calle 50 Edf. Global Bank oficina 2302, Ciudad de Panamá, Panamá**
PAIS DEL TITULAR **PA** Panamá

NOMBRE DEL APODERADO **Teddy Cuentas Bascopé**
DIRECCION DEL APODERADO **Edificio Hansa, Piso 13, Oficina Nº 3**

CLASE INTERNACIONAL **5**

**PRODUCTOS**

Preparaciones farmacéuticas y veterinarias; preparaciones higiénicas y sanitarias para uso médico; alimentos y sustancias dietéticas para uso médico o veterinario, alimentos para bebés; complementos alimenticios para personas y animales; emplastos, material para apósitos; material para empastes e improntas dentales; desinfectantes; preparaciones para eliminar animales dañinos; fungicidas, herbicidas, comprendidos en la clase 5 de la Clasificación Internacional en vigencia.

---

NUMERO DE PUBLICACION **174732**

NOMBRE DEL SIGNO **EMOSTAL**

GENERO DEL SIGNO **Marca Producto** TIPO DE SIGNO **Denominación**

NUMERO DE SOLICITUD **6699 - 2014** FECHA DE SOLICITUD **12/12/2014**

NOMBRE DEL TITULAR **ANDLAND OVERSEAS SA**
DIRECCION DEL TITULAR **Calle 50 Edf. Global Bank oficina 2302, Ciudad de Panamá, Panamá**
PAIS DEL TITULAR **PA** Panamá

NOMBRE DEL APODERADO **Teddy Cuentas Bascopé**
DIRECCION DEL APODERADO **Edificio Hansa, Piso 13, Oficina Nº 3**

CLASE INTERNACIONAL **5**

**PRODUCTOS**

Preparaciones farmacéuticas y veterinarias; preparaciones higiénicas y sanitarias para uso médico; alimentos y sustancias dietéticas para uso médico o veterinario, alimentos para bebés; complementos alimenticios para personas y animales; emplastos, material para apósitos; material para empastes e improntas dentales; desinfectantes; preparaciones para eliminar animales dañinos; fungicidas, herbicidas, comprendidos en la clase 5 de la Clasificación Internacional en vigencia.

---

NUMERO DE PUBLICACION **174733**

NOMBRE DEL SIGNO **BISINTEX**

GENERO DEL SIGNO **Marca Producto** TIPO DE SIGNO **Denominación**

NUMERO DE SOLICITUD **6700 - 2014** FECHA DE SOLICITUD **12/12/2014**

NOMBRE DEL TITULAR **ANDLAND OVERSEAS SA**
DIRECCION DEL TITULAR **Calle 50 Edf. Global Bank oficina 2302, Ciudad de Panamá, Panamá**
PAIS DEL TITULAR **PA** Panamá

NOMBRE DEL APODERADO **Teddy Cuentas Bascopé**
DIRECCION DEL APODERADO **Edificio Hansa, Piso 13, Oficina Nº 3**

CLASE INTERNACIONAL **5**

**PRODUCTOS**

Preparaciones farmacéuticas y veterinarias; preparaciones higiénicas y sanitarias para uso médico; alimentos y sustancias dietéticas para uso médico o veterinario, alimentos para bebés; complementos alimenticios para personas y animales; emplastos, material para apósitos; material para empastes e improntas dentales; desinfectantes; preparaciones para eliminar animales dañinos; fungicidas, herbicidas, comprendidos en la clase 5 de la Clasificación Internacional en vigencia.

NUMERO DE PUBLICACION **174734**

NOMBRE DEL SIGNO **RENISIT**

GENERO DEL SIGNO **Marca Producto** TIPO DE SIGNO **Denominación**

NUMERO DE SOLICITUD **6701 - 2014** FECHA DE SOLICITUD **12/12/2014**

NOMBRE DEL TITULAR **ANDLAND OVERSEAS SA**
DIRECCION DEL TITULAR **Calle 50 Edf. Global Bank oficina 2302, Ciudad de Panamá, Panamá**
PAIS DEL TITULAR **PA** Panamá

NOMBRE DEL APODERADO **Teddy Cuentas Bascopé**
DIRECCION DEL APODERADO **Edificio Hansa, Piso 13, Oficina Nº 3**

CLASE INTERNACIONAL **5**

**PRODUCTOS**

Preparaciones farmacéuticas y veterinarias; preparaciones higiénicas y sanitarias para uso médico; alimentos y sustancias dietéticas para uso médico o veterinario, alimentos para bebés; complementos alimenticios para personas y animales; emplastos, material para apósitos; material para empastes e improntas dentales; desinfectantes; preparaciones para eliminar animales dañinos; fungicidas, herbicidas, comprendidos en la clase 5 de la Clasificación Internacional en vigencia.

---

NUMERO DE PUBLICACION **174735**

NOMBRE DEL SIGNO **EDARBI CLD**

GENERO DEL SIGNO **Marca Producto** TIPO DE SIGNO **Denominación**

NUMERO DE SOLICITUD **6703 - 2014** FECHA DE SOLICITUD **12/12/2014**

NOMBRE DEL TITULAR **TAKEDA PHARMACEUTICAL COMPANY LIMITED**
DIRECCION DEL TITULAR **1-1, Doshomachi 4-Chome, Chuo-ku, Osaka, Japón.**
PAIS DEL TITULAR **JP** Japon

NOMBRE DEL APODERADO **Roberto Roque Ch.**
DIRECCION DEL APODERADO **Edificio Parque 18, No. 8022 Piso 6, Of. 602, calle 18, Calacoto.**

CLASE INTERNACIONAL **5**

**PRODUCTOS**

Preparaciones farmacéuticas para el tratamiento de enfermedades cardiovasculares, en la clase 5, de la Clasificación Internacional.

---

NUMERO DE PUBLICACION **174736**

NOMBRE DEL SIGNO **ROYAL CANIN**

GENERO DEL SIGNO **Marca Producto** TIPO DE SIGNO **Denominación**

NUMERO DE SOLICITUD **6707 - 2014** FECHA DE SOLICITUD **15/12/2014**

NOMBRE DEL TITULAR **ROYAL CANIN S.A.S.**
DIRECCION DEL TITULAR **650, Avenue de la Petite Camargue 30470 Aimargue, Francia.**
PAIS DEL TITULAR **FR** Francia

NOMBRE DEL APODERADO **Octavio Alvarez**
DIRECCION DEL APODERADO **Av. Ballivián No. 1578, esq. Calle 24, Torre Cesur, Piso 5, Of. 509, Calacoto, La Paz, Bolivia.**

CLASE INTERNACIONAL **31**

**PRODUCTOS**

Productos para la agricultura, horticultura y silvicultura, granos y semillas, animales vivos, aves y peces; hueso de sepia; huesos para perros, masticables comestibles para animales; productos para arenas sanitarias para desechos de animales; frutas y verduras frescas; productos alimenticios y bebidas para animales, pájaros y peces.

NUMERO DE PUBLICACION **174737**

NOMBRE DEL SIGNO **GARNIER SKINACTIVE**

GENERO DEL SIGNO **Marca Producto** TIPO DE SIGNO **Denominación**

NUMERO DE SOLICITUD **6710 - 2014** FECHA DE SOLICITUD **15/12/2014**

NOMBRE DEL TITULAR **L´OREAL**
DIRECCION DEL TITULAR **14, RUE ROYALE 75008 PARIS,**
PAIS DEL TITULAR **FR** Francia

NOMBRE DEL APODERADO **DR. RAMIRO MORENO BALDIVIESO**
DIRECCION DEL APODERADO **CALLE CAPITAN RAVELO Nº 2366 - ESTUDIO DE ABOGADOS MORENO-BALDIVIESO**

CLASE INTERNACIONAL **3**

**PRODUCTOS**

PERFUME, AGUA DE TOCADOR; GELES, SALES PARA EL BAÑO Y LA DUCHA NO CON PROPÓSITOS MÉDICOS; JABONES DE TOCADOR, DESODORANTES CORPORALES; COSMÉTICOS COMO SER, CREMAS, LECHES, LOCIONES, GELES Y POLVOS PARA LA CARA, EL CUERPO Y LAS MANOS; PREPARACIONES DE PROTECCIÓN SOLAR (PRODUCTOS COSMÉTICOS); PREPARACIONES DE MAQUILLAJE; CHAMPÚS; GELES, AEROSOLES, MOUSES Y BÁLSAMOS PARA EL ESTILIZAMIENTO Y EL CUIDADO DEL CABELLO; LACAS PARA EL CABELLO; PREPARACIONES PARA COLOREAR Y DECOLORAR EL CABELLO; PREPARACIONES PARA EL RIZADO Y EL PEINADO PERMANENTE; ACEITES ESENCIALES PARA USO PERSONAL.

---

NUMERO DE PUBLICACION **174738**

NOMBRE DEL SIGNO **" CRANBERRY "**

GENERO DEL SIGNO **Marca Producto** TIPO DE SIGNO **Denominación**

NUMERO DE SOLICITUD **6712 - 2014** FECHA DE SOLICITUD **15/12/2014**

NOMBRE DEL TITULAR **LABORATORIOS EUROFARMA BOLIVIA S.A.**
DIRECCION DEL TITULAR **Av. Doble Via La Guardia No. 5265, Santa Cruz de la Sierra, Bolivia**
PAIS DEL TITULAR **BO** Bolivia

NOMBRE DEL APODERADO **ALVARO F. SILES M.**
DIRECCION DEL APODERADO **Av. 16 de Julio No. 1490 (El Prado) Edificio "AVENIDA" 3er. Piso, Of. 3, La Paz, Bolivia**

CLASE INTERNACIONAL **5**

**PRODUCTOS**

" Preparaciones farmacéuticas y veterinarias; preparaciones higiénicas y sanitarias para uso médico; alimentos y sustancias dietéticas para uso médico o veterinario, alimentos para bebés; complementos alimenticios para personas y animales; emplastos, material para apósitos; material para empastes e improntas dentales; desinfectantes; preparaciones para eliminar animales dañinos;
fungicidas, herbicidas "

---

NUMERO DE PUBLICACION **174739**

NOMBRE DEL SIGNO **" KINSON "**

GENERO DEL SIGNO **Marca Producto** TIPO DE SIGNO **Denominación**

NUMERO DE SOLICITUD **6713 - 2014** FECHA DE SOLICITUD **15/12/2014**

NOMBRE DEL TITULAR **LABORATORIOS EUROFARMA BOLIVIA S.A.**
DIRECCION DEL TITULAR **Av. Doble Via La Guardia No. 5265, Santa Cruz de la Sierra, Bolivia**
PAIS DEL TITULAR **BO** Bolivia

NOMBRE DEL APODERADO **ALVARO F. SILES M.**
DIRECCION DEL APODERADO **Av. 16 de Julio No. 1490 (El Prado) Edificio "AVENIDA" 3er. Piso, Of. 3, La Paz, Bolivia**

CLASE INTERNACIONAL **5**

**PRODUCTOS**

" Preparaciones farmacéuticas y veterinarias; preparaciones higiénicas y sanitarias para uso médico; alimentos y sustancias dietéticas para uso médico o veterinario, alimentos para bebés; complementos alimenticios para personas y animales; emplastos, material para apósitos; material para empastes e improntas dentales; desinfectantes; preparaciones para eliminar animales dañinos;
fungicidas, herbicidas "

NUMERO DE PUBLICACION **174740**

NOMBRE DEL SIGNO **" PRAIVA "**

GENERO DEL SIGNO **Marca Producto** TIPO DE SIGNO **Denominación**

NUMERO DE SOLICITUD **6714 - 2014** FECHA DE SOLICITUD **15/12/2014**

NOMBRE DEL TITULAR **LABORATORIOS EUROFARMA BOLIVIA S.A.**
DIRECCION DEL TITULAR **Av. Doble Via La Guardia No. 5265, Santa Cruz de la Sierra, Bolivia**
PAIS DEL TITULAR **BO** Bolivia

NOMBRE DEL APODERADO **ALVARO F. SILES M.**
DIRECCION DEL APODERADO **Av. 16 de Julio No. 1490 (El Prado) Edificio "AVENIDA" 3er. Piso, Of. 3, La Paz, Bolivia**

CLASE INTERNACIONAL **5**

**PRODUCTOS**

" Preparaciones farmacéuticas y veterinarias; preparaciones higiénicas y sanitarias para uso médico; alimentos y sustancias dietéticas para uso médico o veterinario, alimentos para bebés; complementos alimenticios para personas y animales; emplastos, material para apósitos; material para empastes e improntas dentales; desinfectantes; preparaciones para eliminar animales dañinos;
fungicidas, herbicidas "

---

NUMERO DE PUBLICACION **174741**

NOMBRE DEL SIGNO **" TAQUI "**

GENERO DEL SIGNO **Marca Producto** TIPO DE SIGNO **Denominación**

NUMERO DE SOLICITUD **6715 - 2014** FECHA DE SOLICITUD **15/12/2014**

NOMBRE DEL TITULAR **LABORATORIOS EUROFARMA BOLIVIA S.A.**
DIRECCION DEL TITULAR **Av. Doble Via La Guardia No. 5265, Santa Cruz de la Sierra, Bolivia**
PAIS DEL TITULAR **BO** Bolivia

NOMBRE DEL APODERADO **ALVARO F. SILES M.**
DIRECCION DEL APODERADO **Av. 16 de Julio No. 1490 (El Prado) Edificio "AVENIDA" 3er. Piso, Of. 3, La Paz, Bolivia**

CLASE INTERNACIONAL **5**

**PRODUCTOS**

" Preparaciones farmacéuticas y veterinarias; preparaciones higiénicas y sanitarias para uso médico; alimentos y sustancias dietéticas para uso médico o veterinario, alimentos para bebés; complementos alimenticios para personas y animales; emplastos, material para apósitos; material para empastes e improntas dentales; desinfectantes; preparaciones para eliminar animales dañinos;
fungicidas, herbicidas "

---

NUMERO DE PUBLICACION **174742**

NOMBRE DEL SIGNO **" TYMBRO "**

GENERO DEL SIGNO **Marca Producto** TIPO DE SIGNO **Denominación**

NUMERO DE SOLICITUD **6716 - 2014** FECHA DE SOLICITUD **15/12/2014**

NOMBRE DEL TITULAR **LABORATORIOS EUROFARMA BOLIVIA S.A.**
DIRECCION DEL TITULAR **Av. Doble Via La Guardia No. 5265, Santa Cruz de la Sierra, Bolivia**
PAIS DEL TITULAR **BO** Bolivia

NOMBRE DEL APODERADO **ALVARO F. SILES M.**
DIRECCION DEL APODERADO **Av. 16 de Julio No. 1490 (El Prado) Edificio "AVENIDA" 3er. Piso, Of. 3, La Paz, Bolivia**

CLASE INTERNACIONAL **5**

**PRODUCTOS**

" Preparaciones farmacéuticas y veterinarias; preparaciones higiénicas y sanitarias para uso médico; alimentos y sustancias dietéticas para uso médico o veterinario, alimentos para bebés; complementos alimenticios para personas y animales; emplastos, material para apósitos; material para empastes e improntas dentales; desinfectantes; preparaciones para eliminar animales dañinos;
fungicidas, herbicidas "

NUMERO DE PUBLICACION **174743**

NOMBRE DEL SIGNO **" PIVAST "**

GENERO DEL SIGNO **Marca Producto** TIPO DE SIGNO **Denominación**

NUMERO DE SOLICITUD **6717 - 2014** FECHA DE SOLICITUD **15/12/2014**

NOMBRE DEL TITULAR **LABORATORIOS EUROFARMA BOLIVIA S.A.**
DIRECCION DEL TITULAR **Av. Doble Via La Guardia No. 5265, Santa Cruz de la Sierra, Bolivia**
PAIS DEL TITULAR **BO** Bolivia

NOMBRE DEL APODERADO **ALVARO F. SILES M.**
DIRECCION DEL APODERADO **Av. 16 de Julio No. 1490 (El Prado) Edificio "AVENIDA" 3er. Piso, Of. 3, La Paz, Bolivia**

CLASE INTERNACIONAL **5**

**PRODUCTOS**

" Preparaciones farmacéuticas y veterinarias; preparaciones higiénicas y sanitarias para uso médico; alimentos y sustancias dietéticas para uso médico o veterinario, alimentos para bebés; complementos alimenticios para personas y animales; emplastos, material para apósitos; material para empastes e improntas dentales; desinfectantes; preparaciones para eliminar animales dañinos;
fungicidas, herbicidas "

---

NUMERO DE PUBLICACION **174744**

NOMBRE DEL SIGNO **" VARTAZ "**

GENERO DEL SIGNO **Marca Producto** TIPO DE SIGNO **Denominación**

NUMERO DE SOLICITUD **6718 - 2014** FECHA DE SOLICITUD **15/12/2014**

NOMBRE DEL TITULAR **LABORATORIOS EUROFARMA BOLIVIA S.A.**
DIRECCION DEL TITULAR **Av. Doble Via La Guardia No. 5265, Santa Cruz de la Sierra, Bolivia**
PAIS DEL TITULAR **BO** Bolivia

NOMBRE DEL APODERADO **ALVARO F. SILES M.**
DIRECCION DEL APODERADO **Av. 16 de Julio No. 1490 (El Prado) Edificio "AVENIDA" 3er. Piso, Of. 3, La Paz, Bolivia**

CLASE INTERNACIONAL **5**

**PRODUCTOS**

" Preparaciones farmacéuticas y veterinarias; preparaciones higiénicas y sanitarias para uso médico; alimentos y sustancias dietéticas para uso médico o veterinario, alimentos para bebés; complementos alimenticios para personas y animales; emplastos, material para apósitos; material para empastes e improntas dentales; desinfectantes; preparaciones para eliminar animales dañinos;
fungicidas, herbicidas "

---

NUMERO DE PUBLICACION **174745**

NOMBRE DEL SIGNO **" PIETRA "**

GENERO DEL SIGNO **Marca Producto** TIPO DE SIGNO **Denominación**

NUMERO DE SOLICITUD **6719 - 2014** FECHA DE SOLICITUD **15/12/2014**

NOMBRE DEL TITULAR **LABORATORIOS EUROFARMA BOLIVIA S.A.**
DIRECCION DEL TITULAR **Av. Doble Via La Guardia No. 5265, Santa Cruz de la Sierra, Bolivia**
PAIS DEL TITULAR **BO** Bolivia

NOMBRE DEL APODERADO **ALVARO F. SILES M.**
DIRECCION DEL APODERADO **Av. 16 de Julio No. 1490 (El Prado) Edificio "AVENIDA" 3er. Piso, Of. 3, La Paz, Bolivia**

CLASE INTERNACIONAL **5**

**PRODUCTOS**

" Preparaciones farmacéuticas y veterinarias; preparaciones higiénicas y sanitarias para uso médico; alimentos y sustancias dietéticas para uso médico o veterinario, alimentos para bebés; complementos alimenticios para personas y animales; emplastos, material para apósitos; material para empastes e improntas dentales; desinfectantes; preparaciones para eliminar animales dañinos;
fungicidas, herbicidas "

NUMERO DE PUBLICACION **174746**

NOMBRE DEL SIGNO **" NITAZOX "**

GENERO DEL SIGNO **Marca Producto** TIPO DE SIGNO **Denominación**

NUMERO DE SOLICITUD **6720 - 2014** FECHA DE SOLICITUD **15/12/2014**

NOMBRE DEL TITULAR **LABORATORIOS EUROFARMA BOLIVIA S.A.**
DIRECCION DEL TITULAR **Av. Doble Via La Guardia No. 5265, Santa Cruz de la Sierra, Bolivia**
PAIS DEL TITULAR **BO** Bolivia

NOMBRE DEL APODERADO **ALVARO F. SILES M.**
DIRECCION DEL APODERADO **Av. 16 de Julio No. 1490 (El Prado) Edificio "AVENIDA" 3er. Piso, Of. 3, La Paz, Bolivia**

CLASE INTERNACIONAL **5**

**PRODUCTOS**

" Preparaciones farmacéuticas y veterinarias; preparaciones higiénicas y sanitarias para uso médico; alimentos y sustancias dietéticas para uso médico o veterinario, alimentos para bebés; complementos alimenticios para personas y animales; emplastos, material para apósitos; material para empastes e improntas dentales; desinfectantes; preparaciones para eliminar animales dañinos;
fungicidas, herbicidas "

---

NUMERO DE PUBLICACION **174747**

NOMBRE DEL SIGNO **" PARALAC "**

GENERO DEL SIGNO **Marca Producto** TIPO DE SIGNO **Denominación**

NUMERO DE SOLICITUD **6721 - 2014** FECHA DE SOLICITUD **15/12/2014**

NOMBRE DEL TITULAR **LABORATORIOS EUROFARMA BOLIVIA S.A.**
DIRECCION DEL TITULAR **Av. Doble Via La Guardia No. 5265, Santa Cruz de la Sierra, Bolivia**
PAIS DEL TITULAR **BO** Bolivia

NOMBRE DEL APODERADO **ALVARO F. SILES M.**
DIRECCION DEL APODERADO **Av. 16 de Julio No. 1490 (El Prado) Edificio "AVENIDA" 3er. Piso, Of. 3, La Paz, Bolivia**

CLASE INTERNACIONAL **5**

**PRODUCTOS**

" Preparaciones farmacéuticas y veterinarias; preparaciones higiénicas y sanitarias para uso médico; alimentos y sustancias dietéticas para uso médico o veterinario, alimentos para bebés; complementos alimenticios para personas y animales; emplastos, material para apósitos; material para empastes e improntas dentales; desinfectantes; preparaciones para eliminar animales dañinos;
fungicidas, herbicidas "

---

NUMERO DE PUBLICACION **174748**

NOMBRE DEL SIGNO **" FIPRIMA "**

GENERO DEL SIGNO **Marca Producto** TIPO DE SIGNO **Denominación**

NUMERO DE SOLICITUD **6722 - 2014** FECHA DE SOLICITUD **15/12/2014**

NOMBRE DEL TITULAR **LABORATORIOS EUROFARMA BOLIVIA S.A.**
DIRECCION DEL TITULAR **Av. Doble Via La Guardia No. 5265, Santa Cruz de la Sierra, Bolivia**
PAIS DEL TITULAR **BO** Bolivia

NOMBRE DEL APODERADO **ALVARO F. SILES M.**
DIRECCION DEL APODERADO **Av. 16 de Julio No. 1490 (El Prado) Edificio "AVENIDA" 3er. Piso, Of. 3, La Paz, Bolivia**

CLASE INTERNACIONAL **5**

**PRODUCTOS**

" Preparaciones farmacéuticas y veterinarias; preparaciones higiénicas y sanitarias para uso médico; alimentos y sustancias dietéticas para uso médico o veterinario, alimentos para bebés; complementos alimenticios para personas y animales; emplastos, material para apósitos; material para empastes e improntas dentales; desinfectantes; preparaciones para eliminar animales dañinos;
fungicidas, herbicidas "

NUMERO DE PUBLICACION **174749**

NOMBRE DEL SIGNO **NESTUM**

GENERO DEL SIGNO **Marca Producto** TIPO DE SIGNO **Denominación**

NUMERO DE SOLICITUD **6731 - 2014** FECHA DE SOLICITUD **16/12/2014**

NOMBRE DEL TITULAR **SOCIETE DES PRODUITS NESTLE S.A.**
DIRECCION DEL TITULAR **1800, Vevey, Cantón de Vaud, Suiza**
PAIS DEL TITULAR **CH** Suiza

NOMBRE DEL APODERADO **Alejandra Bernal Mercado**
DIRECCION DEL APODERADO **Calle Federico Zuazo No. 1598, Edificio Park Inn, Piso 11, La Paz, Bolivia**

CLASE INTERNACIONAL **30**

**PRODUCTOS**

Preparaciones hechas a base de malta; cacao y preparaciones y bebidas hechas a partir de cacao; chocolate, productos de chocolatería, preparaciones y bebidas hechas a base de chocolate; bizcochos; cereales, cereales para el desayuno, barras de cereal, cereales listos para comer; preparaciones de cereales; productos alimenticios hechos a partir de arroz, de harina o de cereales, también bajo la forma de platos cocinados.

NUMERO DE PUBLICACION **174750**

NOMBRE DEL SIGNO **LIGERAS**

GENERO DEL SIGNO **Marca Producto** TIPO DE SIGNO **Denominación**

NUMERO DE SOLICITUD **6734 - 2014** FECHA DE SOLICITUD **16/12/2014**

NOMBRE DEL TITULAR **MOLINO ANDINO S.A.**
DIRECCION DEL TITULAR **Calle México Nº 1554 Edif. Chuquiago, Piso 1º, La Paz, Bolivia.**
PAIS DEL TITULAR **BO** Bolivia

NOMBRE DEL APODERADO **Roberto Roque Ch.**
DIRECCION DEL APODERADO **Edificio Parque 18, No. 8022 Piso 6, Of. 602, calle 18, Calacoto.**

CLASE INTERNACIONAL **30**

**PRODUCTOS**

Harinas y preparaciones hechas de harinas, productos de pastelería, confitería, bizcochería, pan, bollos, empanadas, medias lunas, donas, galletas, galletas de agua, galletas saladas, galletas dulces, galletas Laminadas, galletas wafer, galletas salvado, roscas, rosquillas, tartas, magdalenas, queques, budines; pasteles, pastelillos; productos horneados; productos preparados para hornear; pastas alimenticias; masa para pastelería; preparación en polvo para la elaboración de panes, panecillos, bollos, biscochos, queques, budines, galletas, pastelillos, pasteles, en la clase 30 de la Clasificación Internacional.

NUMERO DE PUBLICACION **174751**

NOMBRE DEL SIGNO **TRIGUEÑAS**

GENERO DEL SIGNO **Marca Producto** TIPO DE SIGNO **Denominación**

NUMERO DE SOLICITUD **6735 - 2014** FECHA DE SOLICITUD **16/12/2014**

NOMBRE DEL TITULAR **MOLINO ANDINO S.A.**
DIRECCION DEL TITULAR **Calle México Nº 1554 Edif. Chuquiago, Piso 1º, La Paz, Bolivia.**
PAIS DEL TITULAR **BO** Bolivia

NOMBRE DEL APODERADO **Roberto Roque Ch.**
DIRECCION DEL APODERADO **Edificio Parque 18, No. 8022 Piso 6, Of. 602, calle 18, Calacoto.**

CLASE INTERNACIONAL **30**

**PRODUCTOS**

Harinas y preparaciones hechas de harinas, productos de pastelería, confitería, bizcochería, pan, bollos, empanadas, medias lunas, donas, galletas, galletas de agua, galletas saladas, galletas dulces, galletas Laminadas, galletas wafer, galletas salvado, roscas, rosquillas, tartas, magdalenas, queques, budines; pasteles, pastelillos; productos horneados; productos preparados para hornear; pastas alimenticias; masa para pastelería; preparación en polvo para la elaboración de panes, panecillos, bollos, biscochos, queques, budines, galletas, pastelillos, pasteles, en la clase 30 de la Clasificación Internacional.

NUMERO DE PUBLICACION **174752**

NOMBRE DEL SIGNO **WAFS**

GENERO DEL SIGNO **Marca Producto** TIPO DE SIGNO **Denominación**

NUMERO DE SOLICITUD **6736 - 2014** FECHA DE SOLICITUD **16/12/2014**

NOMBRE DEL TITULAR **MOLINO ANDINO S.A.**
DIRECCION DEL TITULAR **Calle México Nº 1554 Edif. Chuquiago, Piso 1º, La Paz, Bolivia.**
PAIS DEL TITULAR **BO** Bolivia

NOMBRE DEL APODERADO **Roberto Roque Ch.**
DIRECCION DEL APODERADO **Edificio Parque 18, No. 8022 Piso 6, Of. 602, calle 18, Calacoto.**

CLASE INTERNACIONAL **30**

**PRODUCTOS**

Harinas y preparaciones hechas de harinas, productos de pastelería, confitería, bizcochería, pan, bollos, empanadas, medias lunas, donas, galletas, galletas de agua, galletas saladas, galletas dulces, galletas laminadas, galletas wafer, galletas salvado, roscas, rosquillas, tartas, magdalenas, queques, budines; pasteles, pastelillos; productos horneados; productos preparados para hornear; pastas alimenticias; masa para pastelería; preparación en polvo para la elaboración de panes, panecillos, bollos, biscochos, queques, budines, galletas, pastelillos, pasteles, en la clase 30 de la Clasificación Internacional.

---

NUMERO DE PUBLICACION **174753**

NOMBRE DEL SIGNO **TRAMACONTIN**

GENERO DEL SIGNO **Marca Producto** TIPO DE SIGNO **Denominación**

NUMERO DE SOLICITUD **6738 - 2014** FECHA DE SOLICITUD **16/12/2014**

NOMBRE DEL TITULAR **MUNDIPHARMA AG**
DIRECCION DEL TITULAR **St. Alban-Rheinweg 74, CH-4020 Basel, Suiza.**
PAIS DEL TITULAR **CH** Suiza

NOMBRE DEL APODERADO **Roberto Roque Ch.**
DIRECCION DEL APODERADO **Edificio Parque 18, No. 8022 Piso 6, Of. 602, calle 18, Calacoto.**

CLASE INTERNACIONAL **5**

**PRODUCTOS**

Preparaciones y sustancias farmacéuticas, especialmente para analgésicos, en la clase 5 de la Clasificación Internacional.

---

NUMERO DE PUBLICACION **174754**

NOMBRE DEL SIGNO **CITROCAS**

GENERO DEL SIGNO **Marca Producto** TIPO DE SIGNO **Denominación**

NUMERO DE SOLICITUD **6751 - 2014** FECHA DE SOLICITUD **17/12/2014**

NOMBRE DEL TITULAR **LABORATORIOS CASASCO S.A.I.C.**
DIRECCION DEL TITULAR **Boyacá 237 (1406) Buenos Aires - Argentina**
PAIS DEL TITULAR **AR** Argentina

NOMBRE DEL APODERADO **Pablo Kyllmann Díaz**
DIRECCION DEL APODERADO **Av. Ballivián 1578, Esq. Calle 24, Calacoto, Torre Cesur, Piso 5, Of. 509, La Paz, Bolivia**

CLASE INTERNACIONAL **5**

**PRODUCTOS**

Productos farmacéuticos para uso humano.

NUMERO DE PUBLICACION **174755**

NOMBRE DEL SIGNO **AIR WICK LIFE SCENTS**

GENERO DEL SIGNO **Marca Producto** TIPO DE SIGNO **Denominación**

NUMERO DE SOLICITUD **6775 - 2014** FECHA DE SOLICITUD **18/12/2014**

NOMBRE DEL TITULAR **RECKITT & COLMAN (OVERSEAS) LIMITED**
DIRECCION DEL TITULAR **Dansom Lane, Hull, HU8 7DS, Inglaterra**
PAIS DEL TITULAR **GB** Reino Unido, Gran Bretaña, Inglaterra

NOMBRE DEL APODERADO **Pilar Soruco Etcheverry**
DIRECCION DEL APODERADO **Avenida Club The Strongest Nro. 107, entre calles 29 y 30 (timbre 1), Zona de Achumani, La Paz – Bolivia**

CLASE INTERNACIONAL **4**

**PRODUCTOS**

Velas; velas perfumadas; ceras, comprendidas en la clase 4 de la Clasificación Internacional en vigencia.

---

NUMERO DE PUBLICACION **174756**

NOMBRE DEL SIGNO **AIR WICK LIFE SCENTS**

GENERO DEL SIGNO **Marca Producto** TIPO DE SIGNO **Denominación**

NUMERO DE SOLICITUD **6776 - 2014** FECHA DE SOLICITUD **18/12/2014**

NOMBRE DEL TITULAR **RECKITT & COLMAN (OVERSEAS) LIMITED**
DIRECCION DEL TITULAR **Dansom Lane, Hull, HU8 7DS, Inglaterra**
PAIS DEL TITULAR **GB** Reino Unido, Gran Bretaña, Inglaterra

NOMBRE DEL APODERADO **Pilar Soruco Etcheverry**
DIRECCION DEL APODERADO **Avenida Club The Strongest Nro. 107, entre calles 29 y 30 (timbre 1), Zona de Achumani, La Paz – Bolivia**

CLASE INTERNACIONAL **3**

**PRODUCTOS**

Productos para perfumar el ambiente; difusores en caña, popurris, aceites esenciales, incienso, conos de incienso, palos de incienso, bolsas de incienso, sprays de incienso, sprays para perfumar ambientes; preparaciones para perfumar el aire, comprendidos en la clase 3 de la Clasificación Internacional en vigencia.

---

NUMERO DE PUBLICACION **174757**

NOMBRE DEL SIGNO **AIR WICK LIFE SCENTS**

GENERO DEL SIGNO **Marca Producto** TIPO DE SIGNO **Denominación**

NUMERO DE SOLICITUD **6777 - 2014** FECHA DE SOLICITUD **18/12/2014**

NOMBRE DEL TITULAR **RECKITT & COLMAN (OVERSEAS) LIMITED**
DIRECCION DEL TITULAR **Dansom Lane, Hull, HU8 7DS, Inglaterra**
PAIS DEL TITULAR **GB** Reino Unido, Gran Bretaña, Inglaterra

NOMBRE DEL APODERADO **Pilar Soruco Etcheverry**
DIRECCION DEL APODERADO **Avenida Club The Strongest Nro. 107, entre calles 29 y 30 (timbre 1), Zona de Achumani, La Paz – Bolivia**

CLASE INTERNACIONAL **5**

**PRODUCTOS**

Desodorizantes de ambiente; productos para purificar el aire; productos para refrescar ambientes; desodorizantes que no sean para uso personal; preparaciones para neutralizar olores; preparaciones para neutralizar olores en alfombras, textiles y el ambiente, comprendidos en la clase 5 de la Clasificación Internacional en vigencia.

NUMERO DE PUBLICACION **174758**

NOMBRE DEL SIGNO **AIR WICK LIFE SCENTS**

GENERO DEL SIGNO **Marca Producto** TIPO DE SIGNO **Denominación**

NUMERO DE SOLICITUD **6778 - 2014** FECHA DE SOLICITUD **18/12/2014**

NOMBRE DEL TITULAR **RECKITT & COLMAN (OVERSEAS) LIMITED**
DIRECCION DEL TITULAR **Dansom Lane, Hull, HU8 7DS, Inglaterra**
PAIS DEL TITULAR **GB** Reino Unido, Gran Bretaña, Inglaterra

NOMBRE DEL APODERADO **Pilar Soruco Etcheverry**
DIRECCION DEL APODERADO **Avenida Club The Strongest Nro. 107, entre calles 29 y 30 (timbre 1), Zona de Achumani, La Paz – Bolivia.**

CLASE INTERNACIONAL **11**

**PRODUCTOS**

Aparatos e instrumentos todos para perfumar, purificar y refrescar el ambiente; unidades dispensadoras y difusores para fragancias ambientales; partes y piezas para todos los productos mencionados, en la clase 11 de la Clasificación Internacional en vigencia.

NUMERO DE PUBLICACION **174759**

NOMBRE DEL SIGNO **AMOPÉ PEDI PERFECT**

GENERO DEL SIGNO **Marca Producto** TIPO DE SIGNO **Denominación**

NUMERO DE SOLICITUD **6787 - 2014** FECHA DE SOLICITUD **18/12/2014**

NOMBRE DEL TITULAR **LRC PRODUCTS LIMITED**
DIRECCION DEL TITULAR **103-105 Bath Road, Slough, SL1, 3UH, Inglaterra**
PAIS DEL TITULAR **GB** Reino Unido, Gran Bretaña, Inglaterra

NOMBRE DEL APODERADO **Pilar Soruco Etcheverry**
DIRECCION DEL APODERADO **Avenida Club The Strongest Nro. 107, entre calles 29 y 30 (timbre 1), Zona de Achumani, La Paz - Bolivia**

CLASE INTERNACIONAL **8**

**PRODUCTOS**

Herramientas manuales de uso doméstico e implementos todos para manicura y pedicura; herramientas manuales para remover piel endurecida; herramientas manuales para exfoliar la piel; cabezales de lima para pies en rodillo para remover piel endurecida; cabezales de lima de pies en rodillo para exfoliar la piel; cortauñas, limas de uñas; limas para pies; tijeras; pinzas; partes y piezas para todos los productos mencionados, comprendidas en la clase 8 de la Clasificación Internacional en vigencia.

NUMERO DE PUBLICACION **174760**

NOMBRE DEL SIGNO **AMOPÉ PEDI PERFECT**

GENERO DEL SIGNO **Marca Producto** TIPO DE SIGNO **Denominación**

NUMERO DE SOLICITUD **6788 - 2014** FECHA DE SOLICITUD **18/12/2014**

NOMBRE DEL TITULAR **LRC PRODUCTS LIMITED**
DIRECCION DEL TITULAR **103-105 Bath Road, Slough, SL1, 3UH, Inglaterra**
PAIS DEL TITULAR **GB** Reino Unido, Gran Bretaña, Inglaterra

NOMBRE DEL APODERADO **Pilar Soruco Etcheverry**
DIRECCION DEL APODERADO **Avenida Club The Strongest Nro. 107, entre calles 29 y 30 (timbre 1), Zona de Achumani, La Paz - Bolivia**

CLASE INTERNACIONAL **10**

**PRODUCTOS**

Aparatos e instrumentos médicos; aparatos e instrumentos ortopédicos, de órtesis, de podología y cuidado de los pies; materiales de sutura; instrumentos, equipos y aparatos para el tratamiento y cuidado de los pies y la piel; cojines para el cuidado de los pies; ayudas para la corrección de los pies, que incluyen soportes para el arco del pie; aparatos para la separación y enderezamiento de los dedos del pie; aparatos de protección contra el endurecimiento de áreas de callosidad e inflamación de pies; dispositivos electrónicos usados para remover piel dura; dispositivos electrónicos usados para exfoliar la piel; lima electrónica para pies; lima de uñas electrónica; cabezales (rodillos) para limas de pies electrónicas; repuestos de cabezales (rodillos) para limas de pies electrónicas; cabezales (rodillos) para limas electrónicas de uñas; repuestos de cabezales para limas electrónicas de uñas; cojines para los talones y debajo de los talones; protección para cojines metatarsianos; rellenos para botas, anillos para los pies y soportes para los pies; plantillas médicas para zapatos, plantillas ortopédicas, plantillas médicas desechables, plantillas desodorizadas para zapatos ortopédicos; calcetería de compresión; calcetería de compresión graduada; calcetería médica de soporte; calcetería médica y terapéutica; calcetería para uso médico, quirúrgico y/o profiláctico; medias médicas y quirúrgicas; medias para várices; aparatos para ejercitar el pie; artículos ortopédicos; instrumentos y aparatos para colocar vendajes; aparatos para reparar los dedos y los dedos de los pies; vendajes elásticos para articulaciones, polainas elásticas, elásticos para articulaciones de la rodilla, vendajes elásticos, vendajes para la cintura, vendajes con propósitos ortopédicos; aparatos para medir, examinar y tomar impresiones de los pies; masajeadores corporales; masajeadores operados electrónicamente; masajeadores de pie; aparatos y artefactos terapéuticos para masajear y/o bañar; partes y piezas para todos los productos mencionados, comprendidos en la clase 10 de la Clasificación Internacional en vigencia.

NUMERO DE PUBLICACION **174761**

NOMBRE DEL SIGNO **AMOPÉ PEDI PERFECT**

GENERO DEL SIGNO **Marca Producto** TIPO DE SIGNO **Denominación**

NUMERO DE SOLICITUD **6789 - 2014** FECHA DE SOLICITUD **18/12/2014**

NOMBRE DEL TITULAR **LRC PRODUCTS LIMITED**
DIRECCION DEL TITULAR **103-105 Bath Road, Slough, SL1, 3UH, Inglaterra**
PAIS DEL TITULAR **GB** Reino Unido, Gran Bretaña, Inglaterra

NOMBRE DEL APODERADO **Pilar Soruco Etcheverry**
DIRECCION DEL APODERADO **Avenida Club The Strongest Nro. 107, entre calles 29 y 30 (timbre 1), Zona de Achumani, La Paz - Bolivia**

CLASE INTERNACIONAL **3**

**PRODUCTOS**

Preparaciones para blanquear y otras sustancias para lavar la ropa; preparaciones para limpiar, pulir, desengrasar y raspar; jabones; productos de perfumería, aceites esenciales, cosméticos, lociones capilares; dentífricos; pomadas, preparaciones no medicadas para el cuidado de los pies, manos, uñas, cuerpo y piel y para el embellecimiento; cremas, geles, lociones, aceites, bálsamos, polvos, talco de tocador y sprays para el uso en los pies, manos, uñas, cuerpo y piel; preparaciones no medicadas para tratamiento, cuidado, limpieza, calmante, revitalización y relajación de los pies, manos, uñas, cuerpo y piel; preparaciones no medicadas para el baño en forma de sales, aceites y enjuagues; enjuagues en forma de tabletas; preparaciones de tocador no medicadas; desodorantes; cremas desodorantes, geles, lociones, polvos talco de tocador y sprays; desodorantes impregnados en plantillas; desodorantes para los pies, comprendidas en la clase 3 de la Clasificación Internacional en vigencia.

NUMERO DE PUBLICACION **174762**

NOMBRE DEL SIGNO **AMOPÉ PEDI PERFECT**

GENERO DEL SIGNO **Marca Producto** TIPO DE SIGNO **Denominación**

NUMERO DE SOLICITUD **6791 - 2014** FECHA DE SOLICITUD **18/12/2014**

NOMBRE DEL TITULAR **LRC PRODUCTS LIMITED**
DIRECCION DEL TITULAR **103-105 Bath Road, Slough, SL1, 3UH, Inglaterra**
PAIS DEL TITULAR **GB** Reino Unido, Gran Bretaña, Inglaterra

NOMBRE DEL APODERADO **Pilar Soruco Etcheverry**
DIRECCION DEL APODERADO **Avenida Club The Strongest Nro. 107, entre calles 29 y 30 (timbre 1), Zona de Achumani, La Paz - Bolivia**

CLASE INTERNACIONAL **5**

**PRODUCTOS**

Preparaciones y productos farmacéuticos, medicinales, veterinarios y sanitarios; preparaciones sanitarias para uso médico; preparaciones medicadas para el cuidado de los pies, cuerpo y piel; cremas hidratantes (medicadas), cremas hidratantes (farmacéuticas); geles hidratantes (farmacéuticos); lociones hidratantes (farmacéuticas); lociones hidratantes para el cuerpo (farmacéuticas); lociones hidratantes para la piel (farmacéuticas); cremas hidratantes para la piel (farmacéuticas); cremas hidratantes para la piel (farmacéuticas); cremas, geles, lociones, aceites, bálsamos, polvos, talcos de tocador y sprays medicados para el uso en los pies, cuerpo y piel; preparaciones medicadas sanitarias o desinfectantes para el tratamiento de los pies, cuerpo y piel; preparaciones y aditivos medicinales y terapéuticas para el baño en forma de sales, aceites y enjuagues; enjuagues medicados o desinfectantes en forma de tabletas; preparaciones medicadas o farmacéuticas antitranspirantes; líquidos medicinales para masajes, preparaciones medicadas de tocador; productos medicados o farmacéuticos para callos y sabañones; almohadillas y cojines incluidos en la clase 5 para prevención de la inflamación de los dedos de los pies y engrasamiento de las callosidades; preparaciones médicas para curar uñas encarnadas; almohadillas y plantillas medicadas; materiales para apósitos; emplastos; anillos de yeso; anillos para callos; esparadrapos; material para vendajes; vendajes; preparaciones desinfectantes; productos antisépticos; sustancias anti-hongos; almohadillas y cojines medicados incluidos en la clase 5 para prevención de la inflamación de los dedos de los pies y engrasamiento de las callosidades; plantillas, almohadillas para el pie y cojines impregnados con o que contienen sustancias anti-hongos; vendajes para heridas; fungicidas y herbicidas, comprendidas en la clase 5 de la Clasificación Internacional en vigencia.

NUMERO DE PUBLICACION **174763**

NOMBRE DEL SIGNO **¡No hay donde perderse!**

GENERO DEL SIGNO **Lema Comercial** TIPO DE SIGNO **Denominación**

NUMERO DE SOLICITUD **6793 - 2014** FECHA DE SOLICITUD **18/12/2014**

NOMBRE DEL TITULAR **Protección Electrónica Sociedad de Responsabilidad Limitada "PROTEL S.R.L."**
DIRECCION DEL TITULAR **Calle 6 Nº 5195 de Obrajes, Edif. Rosa Estefania Piso PB-C**
PAIS DEL TITULAR **BO** Bolivia

NOMBRE DEL APODERADO **Jose Luis Bedregal Antequera**
DIRECCION DEL APODERADO **Av. Fuerza Naval Nº 1621, entre calles 23 y 24 de la zona de calacoto**

CLASE INTERNACIONAL **0**

**PRODUCTOS**

0

NUMERO DE PUBLICACION **174764**

NOMBRE DEL SIGNO **BRONCO**

GENERO DEL SIGNO **Marca Producto** TIPO DE SIGNO **Denominación**

NUMERO DE SOLICITUD **6794 - 2014** FECHA DE SOLICITUD **18/12/2014**

NOMBRE DEL TITULAR **LIDIA CHAMBI MAMANI**

DIRECCION DEL TITULAR **CALLE BALTAZAR Nº990 EDIFICIO GALERIA SAN JUDAS TADEO PISO PB, DPTO. OF. 205, ZONA CHALLAMPAYA CIUDAD DE LA PAZ**

PAIS DEL TITULAR **BO** Bolivia

NOMBRE DEL APODERADO **UNIPERSONAL**

DIRECCION DEL APODERADO

CLASE INTERNACIONAL **34**

**PRODUCTOS**

TABACO, CIGARRILLOS, CERILLAS, ARTICULOS PARA FUMADORES.

---

NUMERO DE PUBLICACION **174765**

NOMBRE DEL SIGNO **DITENSIL**

GENERO DEL SIGNO **Marca Producto** TIPO DE SIGNO **Denominación**

NUMERO DE SOLICITUD **6795 - 2014** FECHA DE SOLICITUD **18/12/2014**

NOMBRE DEL TITULAR **SAN FAUSTO S.A.**

DIRECCION DEL TITULAR **ARAUCANA 1277, MONTEVIDEO, URUGUAY.**

PAIS DEL TITULAR **UY** Uruguay

NOMBRE DEL APODERADO **Octavio Alvarez**

DIRECCION DEL APODERADO **Av. Ballivián No. 1578, esq. Calle 24, Torre Cesur, Piso 5, Of. 509, Calacoto, La Paz, Bolivia.**

CLASE INTERNACIONAL **5**

**PRODUCTOS**

Preparaciones farmacéuticas y veterinarias; preparaciones higiénicas y sanitarias para uso médico; alimentos y sustancias dietéticas para uso médico o veterinario, alimentos para bebés; complementos alimenticios para personas y animales; emplastos, material para apósitos; material para empastes e improntas dentales; desinfectantes; preparaciones para eliminar animales dañinos; fungicidas, herbicidas.

---

NUMERO DE PUBLICACION **174766**

NOMBRE DEL SIGNO **ILDATIN**

GENERO DEL SIGNO **Marca Producto** TIPO DE SIGNO **Denominación**

NUMERO DE SOLICITUD **6796 - 2014** FECHA DE SOLICITUD **18/12/2014**

NOMBRE DEL TITULAR **SAN FAUSTO S.A.**

DIRECCION DEL TITULAR **ARAUCANA 1277, MONTEVIDEO, URUGUAY.**

PAIS DEL TITULAR **UY** Uruguay

NOMBRE DEL APODERADO **Octavio Alvarez**

DIRECCION DEL APODERADO **Av. Ballivián No. 1578, esq. Calle 24, Torre Cesur, Piso 5, Of. 509, Calacoto, La Paz, Bolivia.**

CLASE INTERNACIONAL **5**

**PRODUCTOS**

Preparaciones farmacéuticas y veterinarias; preparaciones higiénicas y sanitarias para uso médico; alimentos y sustancias dietéticas para uso médico o veterinario, alimentos para bebés; complementos alimenticios para personas y animales; emplastos, material para apósitos; material para empastes e improntas dentales; desinfectantes; preparaciones para eliminar animales dañinos; fungicidas, herbicidas.

NUMERO DE PUBLICACION **174767**

NOMBRE DEL SIGNO **LICLOTIL**

GENERO DEL SIGNO **Marca Producto** TIPO DE SIGNO **Denominación**

NUMERO DE SOLICITUD **6797 - 2014** FECHA DE SOLICITUD **18/12/2014**

NOMBRE DEL TITULAR **SAN FAUSTO S.A.**
DIRECCION DEL TITULAR **ARAUCANA 1277, MONTEVIDEO, URUGUAY.**
PAIS DEL TITULAR **UY** Uruguay

NOMBRE DEL APODERADO **Octavio Alvarez**
DIRECCION DEL APODERADO **Av. Ballivián No. 1578, esq. Calle 24, Torre Cesur, Piso 5, Of. 509, Calacoto, La Paz, Bolivia.**

CLASE INTERNACIONAL **5**

**PRODUCTOS**

Preparaciones farmacéuticas y veterinarias; preparaciones higiénicas y sanitarias para uso médico; alimentos y sustancias dietéticas para uso médico o veterinario, alimentos para bebés; complementos alimenticios para personas y animales; emplastos, material para apósitos; material para empastes e improntas dentales; desinfectantes; preparaciones para eliminar animales dañinos; fungicidas, herbicidas.

NUMERO DE PUBLICACION **174768**

NOMBRE DEL SIGNO **SANTA DIGNA**

GENERO DEL SIGNO **Marca Producto** TIPO DE SIGNO **Denominación**

NUMERO DE SOLICITUD **6810 - 2014** FECHA DE SOLICITUD **18/12/2014**

NOMBRE DEL TITULAR **MIGUEL TORRES S.A.**
DIRECCION DEL TITULAR **Miquel Torres i Carbó 6, 08720 - Vilafranca del Penedès, (Barcelona),**
PAIS DEL TITULAR **ES** España

NOMBRE DEL APODERADO **DR. RAMIRO MORENO BALDIVIESO**
DIRECCION DEL APODERADO **CALLE CAPITAN RAVELO Nº 2366 - ESTUDIO DE ABOGADOS MORENO-BALDIVIESO**

CLASE INTERNACIONAL **33**

**PRODUCTOS**

BEBIDAS ALCOHÓLICAS (EXCEPTO CERVEZAS).

NUMERO DE PUBLICACION **174769**

NOMBRE DEL SIGNO **MANSO DE VELASCO**

GENERO DEL SIGNO **Marca Producto** TIPO DE SIGNO **Denominación**

NUMERO DE SOLICITUD **6811 - 2014** FECHA DE SOLICITUD **18/12/2014**

NOMBRE DEL TITULAR **MIGUEL TORRES S.A.**
DIRECCION DEL TITULAR **Miquel Torres i Carbó 6, 08720 - Vilafranca del Penedès, (Barcelona),**
PAIS DEL TITULAR **ES** España

NOMBRE DEL APODERADO **DR. RAMIRO MORENO BALDIVIESO**
DIRECCION DEL APODERADO **CALLE CAPITAN RAVELO Nº 2366 - ESTUDIO DE ABOGADOS MORENO-BALDIVIESO**

CLASE INTERNACIONAL **33**

**PRODUCTOS**

BEBIDAS ALCOHÓLICAS (EXCEPTO CERVEZAS).

NUMERO DE PUBLICACION **174770**

NOMBRE DEL SIGNO **CORDILLERA**

GENERO DEL SIGNO **Marca Producto** TIPO DE SIGNO **Denominación**

NUMERO DE SOLICITUD **6812 - 2014** FECHA DE SOLICITUD **18/12/2014**

NOMBRE DEL TITULAR **MIGUEL TORRES S.A.**
DIRECCION DEL TITULAR **Miquel Torres i Carbó 6, 08720 - Vilafranca del Penedès, (Barcelona),**
PAIS DEL TITULAR **ES** España

NOMBRE DEL APODERADO **DR. RAMIRO MORENO BALDIVIESO**
DIRECCION DEL APODERADO **CALLE CAPITAN RAVELO Nº 2366 - ESTUDIO DE ABOGADOS MORENO-BALDIVIESO**

CLASE INTERNACIONAL **33**

**PRODUCTOS**

BEBIDAS ALCOHÓLICAS (EXCEPTO CERVEZAS).

---

NUMERO DE PUBLICACION **174771**

NOMBRE DEL SIGNO **FLAGSHIP**

GENERO DEL SIGNO **Marca Servicio** TIPO DE SIGNO **Denominación**

NUMERO DE SOLICITUD **6827 - 2014** FECHA DE SOLICITUD **19/12/2014**

NOMBRE DEL TITULAR **AMERICAN AIRLINES INC.**
DIRECCION DEL TITULAR **4333 Amon Carter Blvd, Fort Worth, Texas 76155, Estados Unidos de América**
PAIS DEL TITULAR **US** Estados Unidos de América

NOMBRE DEL APODERADO **Pilar Soruco Etcheverry**
DIRECCION DEL APODERADO **Avenida Club The Strongest Nro. 107, entre calles 29 y 30 (timbre 1), Zona de Achumani, La Paz - Bolivia**

CLASE INTERNACIONAL **39**

**PRODUCTOS**

Transporte aéreo para pasajeros, proporcionar servicios de transporte aéreo de alta calidad para pasajeros de primera clase y de la clase de negocios, a saber, reservaciones de viajes, reservaciones de viajes aéreos, reservaciones de vehículos; reserva y organización de acceso a salas de aeropuertos; servicios aeroportuarios que ofrecen instalaciones de sala de tránsito, comprendidos en la clase 39 de la Clasificación Internacional en vigencia.

---

NUMERO DE PUBLICACION **174772**

NOMBRE DEL SIGNO **FENOBEN**

GENERO DEL SIGNO **Marca Producto** TIPO DE SIGNO **Denominación**

NUMERO DE SOLICITUD **6834 - 2014** FECHA DE SOLICITUD **19/12/2014**

NOMBRE DEL TITULAR **LABORATORIOS DE COSMETICA Y FARMOQUIMICA S.A COFAR S.A**
DIRECCION DEL TITULAR **CALLE VICTOR EDUARDO N° 2293, MIRAFLORES**
PAIS DEL TITULAR **BO** Bolivia

NOMBRE DEL APODERADO **ALEX JULIO RAFAEL GRANIER CARDONA, ERNESTO OSCAR ZEGARRA DEHEZA**
DIRECCION DEL APODERADO **CALLE VICTOR EDUARDO N° 2293, MIRAFLORES**

CLASE INTERNACIONAL **5**

**PRODUCTOS**

Preparaciones farmacéuticas y veterinarias;
preparaciones higiénicas y sanitarias para uso médico;
alimentos y sustancias dietéticas para uso médico o veterinario, alimentos para bebés;
complementos alimenticios para personas y animales;
emplastos, material para apósitos;
material para empastes e improntas dentales;
desinfectantes;
preparaciones para eliminar animales dañinos;
fungicidas, herbicidas.

NUMERO DE PUBLICACION **174773**

NOMBRE DEL SIGNO **ESPASMO LOXADIM**

GENERO DEL SIGNO **Marca Producto** TIPO DE SIGNO **Denominación**

NUMERO DE SOLICITUD **6835 - 2014** FECHA DE SOLICITUD **19/12/2014**

NOMBRE DEL TITULAR **LABORATORIOS DE COSMETICA Y FARMOQUIMICA S.A COFAR S.A**
DIRECCION DEL TITULAR **CALLE VICTOR EDUARDO N° 2293, MIRAFLORES**
PAIS DEL TITULAR **BO** Bolivia

NOMBRE DEL APODERADO **ALEX JULIO RAFAEL GRANIER CARDONA, ERNESTO OSCAR ZEGARRA DEHEZA**
DIRECCION DEL APODERADO **CALLE VICTOR EDUARDO N° 2293, MIRAFLORES**

CLASE INTERNACIONAL **5**

**PRODUCTOS**

Preparaciones farmacéuticas y veterinarias;
preparaciones higiénicas y sanitarias para uso médico;
alimentos y sustancias dietéticas para uso médico o veterinario, alimentos para bebés;
complementos alimenticios para personas y animales;
emplastos, material para apósitos;
material para empastes e improntas dentales;
desinfectantes;
preparaciones para eliminar animales dañinos;
fungicidas, herbicidas.

---

NUMERO DE PUBLICACION **174774**

NOMBRE DEL SIGNO **" MELAGYN "**

GENERO DEL SIGNO **Marca Producto** TIPO DE SIGNO **Denominación**

NUMERO DE SOLICITUD **6837 - 2014** FECHA DE SOLICITUD **19/12/2014**

NOMBRE DEL TITULAR **FARMEDIS S.A.**
DIRECCION DEL TITULAR **Cnel. Rafael Franco 1119 esq. Av. Primer Presidente, Asunción, Paraguay**
PAIS DEL TITULAR **PY** Paraguay

NOMBRE DEL APODERADO **ALVARO F. SILES M.**
DIRECCION DEL APODERADO **Av. 16 de Julio No. 1490 (El Prado) Edificio "AVENIDA" 3er. Piso, Of. 3, La Paz, Bolivia**

CLASE INTERNACIONAL **3**

**PRODUCTOS**

" Producto para higiéne íntima "

---

NUMERO DE PUBLICACION **174775**

NOMBRE DEL SIGNO **" GESTAGYN PLUS "**

GENERO DEL SIGNO **Marca Producto** TIPO DE SIGNO **Denominación**

NUMERO DE SOLICITUD **6838 - 2014** FECHA DE SOLICITUD **19/12/2014**

NOMBRE DEL TITULAR **FARMEDIS S.A.**
DIRECCION DEL TITULAR **Cnel. Rafael Franco 1119 esq. Av. Primer Presidente, Asunción, Paraguay**
PAIS DEL TITULAR **PY** Paraguay

NOMBRE DEL APODERADO **ALVARO F. SILES M.**
DIRECCION DEL APODERADO **Av. 16 de Julio No. 1490 (El Prado) Edificio "AVENIDA" 3er. Piso, Of. 3, La Paz, Bolivia**

CLASE INTERNACIONAL **5**

**PRODUCTOS**

" Multivitamina con Omega 3 "

NUMERO DE PUBLICACION **174776**

NOMBRE DEL SIGNO **BIG & ILLUSION**

GENERO DEL SIGNO **Marca Producto** TIPO DE SIGNO **Denominación**

NUMERO DE SOLICITUD **6844 - 2014** FECHA DE SOLICITUD **19/12/2014**

NOMBRE DEL TITULAR **AVON PRODUCTS, INC.**
DIRECCION DEL TITULAR **777 Third Avenue New York New York 10017, Estados Unidos de Norteamérica.**
PAIS DEL TITULAR **US** Estados Unidos de América

NOMBRE DEL APODERADO **Roberto Roque Ch.**
DIRECCION DEL APODERADO **Edificio Parque 18, No. 8022 Piso 6, Of. 602, calle 18, Calacoto.**

CLASE INTERNACIONAL **3**

**PRODUCTOS**

Preparaciones para blanquear y otras sustancias para lavar la ropa; preparaciones para limpiar, pulir, desengrasar y raspar, jabones; productos de perfumería, aceites esenciales, cosméticos, lociones capilares; dentífricos; cosméticos, productos de fragancias, artículos de tocador no medicados, aceites esenciales, preparaciones cosméticas para el cuidado personal, para el cuidado de la piel, para el cuidado de los ojos, para el cuidado de los labios, para el cuidado del cabello, para el cuidado de los pies y para el cuidado de uñas, en la clase 3 de la Clasificación Internacional.

---

NUMERO DE PUBLICACION **174777**

NOMBRE DEL SIGNO **DEL BOSQUE**

GENERO DEL SIGNO **Marca Producto** TIPO DE SIGNO **Denominación**

NUMERO DE SOLICITUD **6862 - 2014** FECHA DE SOLICITUD **22/12/2014**

NOMBRE DEL TITULAR **VLADIMIR GROBER VEDIA VARGAS**
DIRECCION DEL TITULAR **C/COLON Nº 331**
PAIS DEL TITULAR **BO** Bolivia

NOMBRE DEL APODERADO **UNIPERSONAL**
DIRECCION DEL APODERADO

CLASE INTERNACIONAL **32**

**PRODUCTOS**

agua de mesa y jugos de frutas

---

NUMERO DE PUBLICACION **174778**

NOMBRE DEL SIGNO **HYALSENSE-DEEP**

GENERO DEL SIGNO **Marca Producto** TIPO DE SIGNO **Denominación**

NUMERO DE SOLICITUD **6876 - 2014** FECHA DE SOLICITUD **22/12/2014**

NOMBRE DEL TITULAR **LUNG FUNG HONG (CHINA) LIMITED**
DIRECCION DEL TITULAR **3/F Jonsim Place, 228 queen's Road East, Wanchai, Hong Kong**
PAIS DEL TITULAR **HK** Hong-Kong,

NOMBRE DEL APODERADO **Teddy Cuentas Bascopé**
DIRECCION DEL APODERADO **Edificio Hansa, Piso 13, Oficina Nº 3.**

CLASE INTERNACIONAL **10**

**PRODUCTOS**

Aparatos e instrumentos quirúrgicos, médicos, odontológicos y veterinarios, así como miembros, ojos y dientes artificiales; artículos ortopédicos; material de sutura, comprendidos en la clase 10 de la Clasificación Internacional en vigencia.

NUMERO DE PUBLICACION **174779**

NOMBRE DEL SIGNO **HYALSENSE-DEEP**

GENERO DEL SIGNO **Marca Producto** TIPO DE SIGNO **Denominación**

NUMERO DE SOLICITUD **6877 - 2014** FECHA DE SOLICITUD **22/12/2014**

NOMBRE DEL TITULAR **LUNG FUNG HONG (CHINA) LIMITED**
DIRECCION DEL TITULAR **3/F Jonsim Place, 228 queen's Road East, Wanchai, Hong Kong**
PAIS DEL TITULAR **HK** Hong-Kong,

NOMBRE DEL APODERADO **Teddy Cuentas Bascopé**
DIRECCION DEL APODERADO **Edificio Hansa, Piso 13, Oficina Nº 3**

CLASE INTERNACIONAL **5**

**PRODUCTOS**

Productos farmacéuticos que contengan el principio activo ácido hialurónico, comprendidos en la clase 5 de la Clasificación Internacional en vigencia.

NUMERO DE PUBLICACION **174780**

NOMBRE DEL SIGNO **HYALSENSE-MID**

GENERO DEL SIGNO **Marca Producto** TIPO DE SIGNO **Denominación**

NUMERO DE SOLICITUD **6878 - 2014** FECHA DE SOLICITUD **22/12/2014**

NOMBRE DEL TITULAR **LUNG FUNG HONG (CHINA) LIMITED**
DIRECCION DEL TITULAR **3/F Jonsim Place, 228 queen's Road East, Wanchai, Hong Kong**
PAIS DEL TITULAR **HK** Hong-Kong,

NOMBRE DEL APODERADO **Teddy Cuentas Bascopé**
DIRECCION DEL APODERADO **Edificio Hansa, Piso 13, Oficina Nº 3**

CLASE INTERNACIONAL **10**

**PRODUCTOS**

Aparatos e instrumentos quirúrgicos, médicos, odontológicos y veterinarios, así como miembros, ojos y dientes artificiales; artículos ortopédicos; material de sutura, comprendidos en la clase 10 de la Clasificación Internacional en vigencia.

NUMERO DE PUBLICACION **174781**

NOMBRE DEL SIGNO **HYALSENSE-MID**

GENERO DEL SIGNO **Marca Producto** TIPO DE SIGNO **Denominación**

NUMERO DE SOLICITUD **6879 - 2014** FECHA DE SOLICITUD **22/12/2014**

NOMBRE DEL TITULAR **LUNG FUNG HONG (CHINA) LIMITED**
DIRECCION DEL TITULAR **3/F Jonsim Place, 228 queen's Road East, Wanchai, Hong Kong**
PAIS DEL TITULAR **HK** Hong-Kong,

NOMBRE DEL APODERADO **Teddy Cuentas Bascopé**
DIRECCION DEL APODERADO **Edificio Hansa, Piso 13, Oficina Nº 3**

CLASE INTERNACIONAL **5**

**PRODUCTOS**

Productos farmacéuticos que contengan el principio activo ácido hialurónico, comprendidos en la clase 5 de la Clasificación Internacional en vigencia.

NUMERO DE PUBLICACION **174782**

NOMBRE DEL SIGNO **RAYALDEE**

GENERO DEL SIGNO **Marca Producto** TIPO DE SIGNO **Denominación**

NUMERO DE SOLICITUD **6880 - 2014** FECHA DE SOLICITUD **22/12/2014**

NOMBRE DEL TITULAR **OPKO IP Holdings II, Inc.**
DIRECCION DEL TITULAR **PO Box 309, Ugland House, Grand Cayman, KY1-1104, Cayman Islands.**
PAIS DEL TITULAR **KY** Islas Caiman

NOMBRE DEL APODERADO **Pilar Salazar G.**
DIRECCION DEL APODERADO **Av. Jose Salmon Ballivian (Los Álamos) No. 322, Zona La Florida, La Paz-Bolivia.**

CLASE INTERNACIONAL **5**

**PRODUCTOS**

Productos farmacéuticos para el tratamiento de hiperparatiroidismo secundario.

---

NUMERO DE PUBLICACION **174783**

NOMBRE DEL SIGNO **SATINELA**

GENERO DEL SIGNO **Marca Producto** TIPO DE SIGNO **Denominación**

NUMERO DE SOLICITUD **6904 - 2014** FECHA DE SOLICITUD **23/12/2014**

NOMBRE DEL TITULAR **UNION VITIVINICOLA, SOCIEDAD ANONIMA, VIÑEDOS EN CENICERO**
DIRECCION DEL TITULAR **Cenicero (La Rioja), Carretera de Logroño, España.**
PAIS DEL TITULAR **ES** España

NOMBRE DEL APODERADO **Roberto Roque Ch.**
DIRECCION DEL APODERADO **Edificio Parque 18, No. 8022 Piso 6, Of. 602, calle 18, Calacoto**

CLASE INTERNACIONAL **33**

**PRODUCTOS**

Bebidas alcohólicas (excepto cervezas), en la clase 33, de la Clasificación Internacional.

---

NUMERO DE PUBLICACION **174784**

NOMBRE DEL SIGNO **LEXUS**

GENERO DEL SIGNO **Marca Producto** TIPO DE SIGNO **Denominación**

NUMERO DE SOLICITUD **6909 - 2014** FECHA DE SOLICITUD **24/12/2014**

NOMBRE DEL TITULAR **TOYOTA JIDOSHA KABUSHIKI KAISHA (TOYOTA MOTOR CORPORATION)**
DIRECCION DEL TITULAR **1, TOYOTA-CHO, TOYOTA-SHI, AICHI-KEN,**
PAIS DEL TITULAR **JP** Japon

NOMBRE DEL APODERADO **DR. RAMIRO MORENO BALDIVIESO**
DIRECCION DEL APODERADO **CALLE CAPITAN RAVELO Nº 2366 - ESTUDIO DE ABOGADOS MORENO-BALDIVIESO**

CLASE INTERNACIONAL **1**

**PRODUCTOS**

Refrigerantes para motores de vehículos, anticongelante del motor, líquido de frenos para su uso en vehículos de motor; productos químicos destinados a la industria, ciencia, fotografía, así como a la agricultura, horticultura y silvicultura; resinas artificiales en estado bruto, materias plásticas en estado bruto; abonos; composiciones extintoras; preparaciones para el temple y soldadura de metales; productos químicos destinados a conservar los alimentos; curtido sustancias; los adhesivos utilizados en la industria.

NUMERO DE PUBLICACION **174785**

NOMBRE DEL SIGNO **LEXUS**

GENERO DEL SIGNO **Marca Producto** TIPO DE SIGNO **Denominación**

NUMERO DE SOLICITUD **6910 - 2014** FECHA DE SOLICITUD **24/12/2014**

NOMBRE DEL TITULAR **TOYOTA JIDOSHA KABUSHIKI KAISHA (TOYOTA MOTOR CORPORATION)**
DIRECCION DEL TITULAR **1, TOYOTA-CHO, TOYOTA-SHI, AICHI-KEN,**
PAIS DEL TITULAR **JP** Japon

NOMBRE DEL APODERADO **DR. RAMIRO MORENO BALDIVIESO**
DIRECCION DEL APODERADO **CALLE CAPITAN RAVELO Nº 2366 - ESTUDIO DE ABOGADOS MORENO-BALDIVIESO**

CLASE INTERNACIONAL **2**

**PRODUCTOS**

Pinturas, barnices, lacas; preservantes contra la herrumbre y el deterioro de la madera; colorantes; mordientes; resinas naturales en estado bruto; metales en hojas y en polvo para pintores, decoradores, impresores y artistas.

---

NUMERO DE PUBLICACION **174786**

NOMBRE DEL SIGNO **LEXUS**

GENERO DEL SIGNO **Marca Producto** TIPO DE SIGNO **Denominación**

NUMERO DE SOLICITUD **6911 - 2014** FECHA DE SOLICITUD **24/12/2014**

NOMBRE DEL TITULAR **TOYOTA JIDOSHA KABUSHIKI KAISHA (TOYOTA MOTOR CORPORATION)**
DIRECCION DEL TITULAR **1, TOYOTA-CHO, TOYOTA-SHI, AICHI-KEN,**
PAIS DEL TITULAR **JP** Japon

NOMBRE DEL APODERADO **DR. RAMIRO MORENO BALDIVIESO**
DIRECCION DEL APODERADO **CALLE CAPITAN RAVELO Nº 2366 - ESTUDIO DE ABOGADOS MORENO-BALDIVIESO**

CLASE INTERNACIONAL **3**

**PRODUCTOS**

Limpiadores de ventanas para su uso en vehículos de motor, palitos de incienso, perfume preparados atmósfera; preparaciones para blanquear y otras sustancias para la colada; para limpiar, pulir, desengrasar y raspar; jabones; perfumería, aceites esenciales, cosméticos, lociones para el cabello; dentífricos.

---

NUMERO DE PUBLICACION **174787**

NOMBRE DEL SIGNO **LEXUS**

GENERO DEL SIGNO **Marca Producto** TIPO DE SIGNO **Denominación**

NUMERO DE SOLICITUD **6912 - 2014** FECHA DE SOLICITUD **24/12/2014**

NOMBRE DEL TITULAR **TOYOTA JIDOSHA KABUSHIKI KAISHA (TOYOTA MOTOR CORPORATION)**
DIRECCION DEL TITULAR **1, TOYOTA-CHO, TOYOTA-SHI, AICHI-KEN,**
PAIS DEL TITULAR **JP** Japon

NOMBRE DEL APODERADO **DR. RAMIRO MORENO BALDIVIESO**
DIRECCION DEL APODERADO **CALLE CAPITAN RAVELO Nº 2366 - ESTUDIO DE ABOGADOS MORENO-BALDIVIESO**

CLASE INTERNACIONAL **4**

**PRODUCTOS**

Velas perfumadas; aceites y grasas industriales; lubricantes; polvo para absorber, regar y concentrar; combustibles (incluyendo gasolinas para motores) y materias de alumbrado; bujías y mechas para el alumbrado.

NUMERO DE PUBLICACION **174788**

NOMBRE DEL SIGNO **LEXUS**

GENERO DEL SIGNO **Marca Producto** TIPO DE SIGNO **Denominación**

NUMERO DE SOLICITUD **6913 - 2014** FECHA DE SOLICITUD **24/12/2014**

NOMBRE DEL TITULAR **TOYOTA JIDOSHA KABUSHIKI KAISHA (TOYOTA MOTOR CORPORATION)**
DIRECCION DEL TITULAR **1, TOYOTA-CHO, TOYOTA-SHI, AICHI-KEN,**
PAIS DEL TITULAR **JP** Japon

NOMBRE DEL APODERADO **DR. RAMIRO MORENO BALDIVIESO**
DIRECCION DEL APODERADO **CALLE CAPITAN RAVELO Nº 2366 - ESTUDIO DE ABOGADOS MORENO-BALDIVIESO**

CLASE INTERNACIONAL **5**

**PRODUCTOS**

Productos farmacéuticos y veterinarios; productos higiénicos y sanitarios para uso médico; alimentos dietéticos y sustancias para uso médico o veterinario, alimentos para bebés; suplementos alimenticios para humanos y animales; emplastos, material para apósitos; material para los dientes y para improntas dentales; desinfectantes; productos para la destrucción de animales dañinos; fungicidas, herbicidas.

---

NUMERO DE PUBLICACION **174789**

NOMBRE DEL SIGNO **LEXUS**

GENERO DEL SIGNO **Marca Producto** TIPO DE SIGNO **Denominación**

NUMERO DE SOLICITUD **6915 - 2014** FECHA DE SOLICITUD **24/12/2014**

NOMBRE DEL TITULAR **TOYOTA JIDOSHA KABUSHIKI KAISHA (TOYOTA MOTOR CORPORATION)**
DIRECCION DEL TITULAR **1, TOYOTA-CHO, TOYOTA-SHI, AICHI-KEN,**
PAIS DEL TITULAR **JP** Japon

NOMBRE DEL APODERADO **DR. RAMIRO MORENO BALDIVIESO**
DIRECCION DEL APODERADO **CALLE CAPITAN RAVELO Nº 2366 - ESTUDIO DE ABOGADOS MORENO-BALDIVIESO**

CLASE INTERNACIONAL **7**

**PRODUCTOS**

Máquinas y máquinas herramientas; motores (excepto para vehículos terrestres); acoplamientos y órganos de transmisión (excepto para vehículos terrestres); instrumentos agrícolas que no sean manuales; incubadoras de huevos; máquinas expendedoras automáticas.

---

NUMERO DE PUBLICACION **174790**

NOMBRE DEL SIGNO **LEXUS**

GENERO DEL SIGNO **Marca Producto** TIPO DE SIGNO **Denominación**

NUMERO DE SOLICITUD **6916 - 2014** FECHA DE SOLICITUD **24/12/2014**

NOMBRE DEL TITULAR **TOYOTA JIDOSHA KABUSHIKI KAISHA (TOYOTA MOTOR CORPORATION)**
DIRECCION DEL TITULAR **1, TOYOTA-CHO, TOYOTA-SHI, AICHI-KEN,**
PAIS DEL TITULAR **JP** Japon

NOMBRE DEL APODERADO **DR. RAMIRO MORENO BALDIVIESO**
DIRECCION DEL APODERADO **CALLE CAPITAN RAVELO Nº 2366 - ESTUDIO DE ABOGADOS MORENO-BALDIVIESO**

CLASE INTERNACIONAL **8**

**PRODUCTOS**

Herramientas e instrumentos (manuales); cuchillería; armas blancas; maquinillas de afeitar.

NUMERO DE PUBLICACION **174791**

NOMBRE DEL SIGNO **LEXUS**

GENERO DEL SIGNO **Marca Producto** TIPO DE SIGNO **Denominación**

NUMERO DE SOLICITUD **6917 - 2014** FECHA DE SOLICITUD **24/12/2014**

NOMBRE DEL TITULAR **TOYOTA JIDOSHA KABUSHIKI KAISHA (TOYOTA MOTOR CORPORATION)**
DIRECCION DEL TITULAR **1, TOYOTA-CHO, TOYOTA-SHI, AICHI-KEN,**
PAIS DEL TITULAR **JP** Japon

NOMBRE DEL APODERADO **DR. RAMIRO MORENO BALDIVIESO**
DIRECCION DEL APODERADO **CALLE CAPITÁN RAVELO # 2366, LA PAZ - ESTUDIO DE ABOGADOS MORENO-BALDIVIESO**

CLASE INTERNACIONAL **9**

**PRODUCTOS**

BATERIAS PARA VEHICULOS DE MOTOR, CAJAS PARA TELEFONOS CELULARES, CUBIERTAS Y ACCESORIOS, FUNDAS PARA TELEFONOS INTELIGENTES, CUBIERTAS DE TELEFONO Y ACCESORIOS, FUNDAS PARA TABLETS, CUBIERTAS Y ACCCESORIOS, CORDONES PARA GAFAS, GAFAS, GAFAS DE SOL; APARATOS CIENTIFICOS, NAUTICOS, GEODESICOS, FOTOGRAFICOS, CINEMATOGRAFICOS, OPTICOS, DE PESAR, DE MEDIR, DE SEÑALIZACION, DE CONTROL (INSPECCION), DE SALVAMENTO Y APARATOS E INSTRUMENTOS DE ENSEÑANZA; APARATOS E INSTRUMENTOS PARA LA CONDUCCION, DISTRIBUCION, TRANSFORMACION, ACUMULACION, REGULACION O CONTROL DE ELECTRICIDAD; APARATOS DE GRABACION, TRANSMISION O REPRODUCCION DE SONIDO O IMAGENES; SOPORTES DE REGISTRO MAGNETICOS, DISCOS ACUSTICOS; DISCOS COMPACTOS, DVD Y OTROS SOPORTES DE GRABACION DIGITALES; MECANISMOS PARA APARATOS DE PREVIO PAGO; CAJAS REGISTRADORAS, MAQUINAS CALCULADORAS, EQUIPOS DE PROCESAMIENTO DE DATOS Y ORDENADORES; SOFTWARE; EXTINTORES.

NUMERO DE PUBLICACION **174792**

NOMBRE DEL SIGNO **LEXUS**

GENERO DEL SIGNO **Marca Producto** TIPO DE SIGNO **Denominación**

NUMERO DE SOLICITUD **6918 - 2014** FECHA DE SOLICITUD **24/12/2014**

NOMBRE DEL TITULAR **TOYOTA JIDOSHA KABUSHIKI KAISHA (TOYOTA MOTOR CORPORATION)**
DIRECCION DEL TITULAR **1, TOYOTA-CHO, TOYOTA-SHI, AICHI-KEN,**
PAIS DEL TITULAR **JP** Japon

NOMBRE DEL APODERADO **DR. RAMIRO MORENO BALDIVIESO**
DIRECCION DEL APODERADO **CALLE CAPITAN RAVELO Nº 2366 - ESTUDIO DE ABOGADOS MORENO-BALDIVIESO**

CLASE INTERNACIONAL **10**

**PRODUCTOS**

Aparatos quirúrgicos, médicos, dentales y veterinarios, miembros artificiales, ojos y dientes; artículos ortopédicos; materiales de sutura.

NUMERO DE PUBLICACION **174793**

NOMBRE DEL SIGNO **LEXUS**

GENERO DEL SIGNO **Marca Producto** TIPO DE SIGNO **Denominación**

NUMERO DE SOLICITUD **6919 - 2014** FECHA DE SOLICITUD **24/12/2014**

NOMBRE DEL TITULAR **TOYOTA JIDOSHA KABUSHIKI KAISHA (TOYOTA MOTOR CORPORATION)**
DIRECCION DEL TITULAR **1, TOYOTA-CHO, TOYOTA-SHI, AICHI-KEN,**
PAIS DEL TITULAR **JP** Japon

NOMBRE DEL APODERADO **DR. RAMIRO MORENO BALDIVIESO**
DIRECCION DEL APODERADO **CALLE CAPITAN RAVELO Nº 2366 - ESTUDIO DE ABOGADOS MORENO-BALDIVIESO**

CLASE INTERNACIONAL **11**

**PRODUCTOS**

Linternas de iluminación, lámparas de mesa; aparatos de alumbrado, calefacción, producción de vapor, cocción, refrigeración, secado, ventilación y distribución de agua e instalaciones sanitarias.

NUMERO DE PUBLICACION **174794**

NOMBRE DEL SIGNO **LEXUS**

GENERO DEL SIGNO **Marca Producto** TIPO DE SIGNO **Denominación**

NUMERO DE SOLICITUD **6920 - 2014** FECHA DE SOLICITUD **24/12/2014**

NOMBRE DEL TITULAR **TOYOTA JIDOSHA KABUSHIKI KAISHA (TOYOTA MOTOR CORPORATION)**
DIRECCION DEL TITULAR **1, TOYOTA-CHO, TOYOTA-SHI, AICHI-KEN,**
PAIS DEL TITULAR **JP** Japon

NOMBRE DEL APODERADO **DR. RAMIRO MORENO BALDIVIESO**
DIRECCION DEL APODERADO **CALLE CAPITAN RAVELO Nº 2366 - ESTUDIO DE ABOGADOS MORENO-BALDIVIESO**

CLASE INTERNACIONAL **12**

**PRODUCTOS**

Vehículos y partes para estos; motores para vehículos terrestres; conductores para vehículos terrestres; carrocerías para vehículos terrestres; frenos para vehículos terrestres; puertas para vehículos terrestres; ruedas para vehículos terrestres; volantes para vehículos terrestres; cajas de cambio para vehículos terrestres; neumáticos para ruedas de vehículos; motocicletas; bicicletas; aparatos de locomoción terrestre, aérea o acuática.

---

NUMERO DE PUBLICACION **174795**

NOMBRE DEL SIGNO **LEXUS**

GENERO DEL SIGNO **Marca Producto** TIPO DE SIGNO **Denominación**

NUMERO DE SOLICITUD **6921 - 2014** FECHA DE SOLICITUD **24/12/2014**

NOMBRE DEL TITULAR **TOYOTA JIDOSHA KABUSHIKI KAISHA (TOYOTA MOTOR CORPORATION)**
DIRECCION DEL TITULAR **1, TOYOTA-CHO, TOYOTA-SHI, AICHI-KEN,**
PAIS DEL TITULAR **JP** Japon

NOMBRE DEL APODERADO **DR. RAMIRO MORENO BALDIVIESO**
DIRECCION DEL APODERADO **CALLE CAPITAN RAVELO Nº 2366 - ESTUDIO DE ABOGADOS MORENO-BALDIVIESO**

CLASE INTERNACIONAL **13**

**PRODUCTOS**

Armas de fuego; municiones y proyectiles; explosivos; fuegos artificiales.

---

NUMERO DE PUBLICACION **174796**

NOMBRE DEL SIGNO **LEXUS**

GENERO DEL SIGNO **Marca Producto** TIPO DE SIGNO **Denominación**

NUMERO DE SOLICITUD **6922 - 2014** FECHA DE SOLICITUD **24/12/2014**

NOMBRE DEL TITULAR **TOYOTA JIDOSHA KABUSHIKI KAISHA (TOYOTA MOTOR CORPORATION)**
DIRECCION DEL TITULAR **1, TOYOTA-CHO, TOYOTA-SHI, AICHI-KEN,**
PAIS DEL TITULAR **JP** Japon

NOMBRE DEL APODERADO **DR. RAMIRO MORENO BALDIVIESO**
DIRECCION DEL APODERADO **CALLE CAPITAN RAVELO Nº 2366 - ESTUDIO DE ABOGADOS MORENO-BALDIVIESO**

CLASE INTERNACIONAL **14**

**PRODUCTOS**

Cadenas llaveros, llaveros, insignias de metales preciosos, pulseras, broches, alfileres, pendientes, anillos, colgantes, gemelos, relojes; metales preciosos y sus aleaciones y artículos de metales preciosos o de chapado no comprendidos en otras clases; joyería, piedras preciosas; relojería e instrumentos cronométricos.

NUMERO DE PUBLICACION **174797**

NOMBRE DEL SIGNO **LEXUS**

GENERO DEL SIGNO **Marca Producto** TIPO DE SIGNO **Denominación**

NUMERO DE SOLICITUD **6923 - 2014** FECHA DE SOLICITUD **24/12/2014**

NOMBRE DEL TITULAR **TOYOTA JIDOSHA KABUSHIKI KAISHA (TOYOTA MOTOR CORPORATION)**
DIRECCION DEL TITULAR **1, TOYOTA-CHO, TOYOTA-SHI, AICHI-KEN,**
PAIS DEL TITULAR **JP** Japon

NOMBRE DEL APODERADO **DR. RAMIRO MORENO BALDIVIESO**
DIRECCION DEL APODERADO **CALLE CAPITAN RAVELO Nº 2366 - ESTUDIO DE ABOGADOS MORENO-BALDIVIESO**

CLASE INTERNACIONAL **15**

**PRODUCTOS**

Instrumentos musicales.

---

NUMERO DE PUBLICACION **174798**

NOMBRE DEL SIGNO **LEXUS**

GENERO DEL SIGNO **Marca Producto** TIPO DE SIGNO **Denominación**

NUMERO DE SOLICITUD **6924 - 2014** FECHA DE SOLICITUD **24/12/2014**

NOMBRE DEL TITULAR **TOYOTA JIDOSHA KABUSHIKI KAISHA (TOYOTA MOTOR CORPORATION)**
DIRECCION DEL TITULAR **1, TOYOTA-CHO, TOYOTA-SHI, AICHI-KEN,**
PAIS DEL TITULAR **JP** Japon

NOMBRE DEL APODERADO **DR. RAMIRO MORENO BALDIVIESO**
DIRECCION DEL APODERADO **CALLE CAPITAN RAVELO Nº 2366 - ESTUDIO DE ABOGADOS MORENO-BALDIVIESO**

CLASE INTERNACIONAL **16**

**PRODUCTOS**

Libretas de notas, cuaderno de bocetos, portadas de pasaporte, revistas, libros; papel, cartón y artículos de estas materias, no comprendidos en otras clases; productos de imprenta; artículos de encuadernación; fotografías; papelería; adhesivos para la papelería o la casa; material para artistas; pinceles; máquinas de escribir y artículos de oficina (excepto muebles); material de instrucción o de enseñanza (excepto aparatos); materias plásticas para embalaje (no comprendidas en otras clases); caracteres de imprenta; bloques de impresión.

---

NUMERO DE PUBLICACION **174799**

NOMBRE DEL SIGNO **LEXUS**

GENERO DEL SIGNO **Marca Producto** TIPO DE SIGNO **Denominación**

NUMERO DE SOLICITUD **6925 - 2014** FECHA DE SOLICITUD **24/12/2014**

NOMBRE DEL TITULAR **TOYOTA JIDOSHA KABUSHIKI KAISHA (TOYOTA MOTOR CORPORATION)**
DIRECCION DEL TITULAR **1, TOYOTA-CHO, TOYOTA-SHI, AICHI-KEN,**
PAIS DEL TITULAR **JP** Japon

NOMBRE DEL APODERADO **DR. RAMIRO MORENO BALDIVIESO**
DIRECCION DEL APODERADO **CALLE CAPITAN RAVELO Nº 2366 - ESTUDIO DE ABOGADOS MORENO-BALDIVIESO**

CLASE INTERNACIONAL **17**

**PRODUCTOS**

Caucho, gutapercha, goma, amianto, mica y productos de estas materias no comprendidos en otras clases; plásticos en forma extruida para su uso en la fabricación; materiales aislantes para embalar, calafatear, estopar y aislar; tubos flexibles no metálicos.

NUMERO DE PUBLICACION **174800**

NOMBRE DEL SIGNO **LEXUS**

GENERO DEL SIGNO **Marca Producto** TIPO DE SIGNO **Denominación**

NUMERO DE SOLICITUD **6926 - 2014** FECHA DE SOLICITUD **24/12/2014**

NOMBRE DEL TITULAR **TOYOTA JIDOSHA KABUSHIKI KAISHA (TOYOTA MOTOR CORPORATION)**
DIRECCION DEL TITULAR **1, TOYOTA-CHO, TOYOTA-SHI, AICHI-KEN,**
PAIS DEL TITULAR **JP** Japon

NOMBRE DEL APODERADO **DR. RAMIRO MORENO BALDIVIESO**
DIRECCION DEL APODERADO **CALLE CAPITAN RAVELO Nº 2366 - ESTUDIO DE ABOGADOS MORENO-BALDIVIESO**

CLASE INTERNACIONAL **18**

**PRODUCTOS**

Carteras (bolsos), maletines, porta tarjeteros, billeteras, estuches para llaves; cuero e imitaciones de cuero, productos de estas materias no comprendidos en otras clases; pieles de animales, cueros; baúles y maletas; paraguas y sombrillas; bastones; fustas y guarnicionería.

---

NUMERO DE PUBLICACION **174801**

NOMBRE DEL SIGNO **LEXUS**

GENERO DEL SIGNO **Marca Producto** TIPO DE SIGNO **Denominación**

NUMERO DE SOLICITUD **6927 - 2014** FECHA DE SOLICITUD **24/12/2014**

NOMBRE DEL TITULAR **TOYOTA JIDOSHA KABUSHIKI KAISHA (TOYOTA MOTOR CORPORATION)**
DIRECCION DEL TITULAR **1, TOYOTA-CHO, TOYOTA-SHI, AICHI-KEN,**
PAIS DEL TITULAR **JP** Japon

NOMBRE DEL APODERADO **DR. RAMIRO MORENO BALDIVIESO**
DIRECCION DEL APODERADO **CALLE CAPITAN RAVELO Nº 2366 - ESTUDIO DE ABOGADOS MORENO-BALDIVIESO**

CLASE INTERNACIONAL **19**

**PRODUCTOS**

Materiales de construcción (no metálicos); no metálico tubos rígidos para la construcción; asfalto, pez y betún; construcciones transportables no metálicas; monumentos no metálicos.

---

NUMERO DE PUBLICACION **174802**

NOMBRE DEL SIGNO **LEXUS**

GENERO DEL SIGNO **Marca Producto** TIPO DE SIGNO **Denominación**

NUMERO DE SOLICITUD **6928 - 2014** FECHA DE SOLICITUD **24/12/2014**

NOMBRE DEL TITULAR **TOYOTA JIDOSHA KABUSHIKI KAISHA (TOYOTA MOTOR CORPORATION)**
DIRECCION DEL TITULAR **1, TOYOTA-CHO, TOYOTA-SHI, AICHI-KEN,**
PAIS DEL TITULAR **JP** Japon

NOMBRE DEL APODERADO **DR. RAMIRO MORENO BALDIVIESO**
DIRECCION DEL APODERADO **CALLE CAPITAN RAVELO Nº 2366 - ESTUDIO DE ABOGADOS MORENO-BALDIVIESO**

CLASE INTERNACIONAL **20**

**PRODUCTOS**

Colgadores para llaves de mano, cojines, abanicos, muebles, espejos, marcos; productos (no comprendidos en otras clases) de madera, corcho, caña, junco, mimbre, cuerno, hueso, marfil, ballena, concha, ámbar, espuma de mar, sucedáneos de la madre-de-perla de todas estas materias o de materias plásticas.

NUMERO DE PUBLICACION **174803**

NOMBRE DEL SIGNO **LEXUS**

GENERO DEL SIGNO **Marca Producto** TIPO DE SIGNO **Denominación**

NUMERO DE SOLICITUD **6930 - 2014** FECHA DE SOLICITUD **24/12/2014**

NOMBRE DEL TITULAR **TOYOTA JIDOSHA KABUSHIKI KAISHA (TOYOTA MOTOR CORPORATION)**
DIRECCION DEL TITULAR **1, TOYOTA-CHO, TOYOTA-SHI, AICHI-KEN,**
PAIS DEL TITULAR **JP** Japon

NOMBRE DEL APODERADO **DR. RAMIRO MORENO BALDIVIESO**
DIRECCION DEL APODERADO **CALLE CAPITÁN RAVELO # 2366, LA PAZ - ESTUDIO DE ABOGADOS MORENO-BALDIVIESO**

CLASE INTERNACIONAL **22**

**PRODUCTOS**

CUERDAS, CORDELES, REDES, TIENDAS DE CAMPAÑA, LONAS, VELAS DE NAVEGACIÓN, SACOS Y BOLSAS (NO COMPRENDIDOS EN OTRAS CLASES); MATERIALES DE ACOLCHADO Y RELLENO (EXCEPTO EL CAUCHO O LAS MATERIAS PLÁSTICAS); MATERIAS TEXTILES FIBROSAS EN BRUTO.

---

NUMERO DE PUBLICACION **174804**

NOMBRE DEL SIGNO **LEXUS**

GENERO DEL SIGNO **Marca Producto** TIPO DE SIGNO **Denominación**

NUMERO DE SOLICITUD **6931 - 2014** FECHA DE SOLICITUD **24/12/2014**

NOMBRE DEL TITULAR **TOYOTA JIDOSHA KABUSHIKI KAISHA (TOYOTA MOTOR CORPORATION)**
DIRECCION DEL TITULAR **1, TOYOTA-CHO, TOYOTA-SHI, AICHI-KEN,**
PAIS DEL TITULAR **JP** Japon

NOMBRE DEL APODERADO **DR. RAMIRO MORENO BALDIVIESO**
DIRECCION DEL APODERADO **CALLE CAPITÁN RAVELO # 2366, LA PAZ - ESTUDIO DE ABOGADOS MORENO-BALDIVIESO**

CLASE INTERNACIONAL **23**

**PRODUCTOS**

HILADOS E HILOS PARA USO TEXTIL.

---

NUMERO DE PUBLICACION **174805**

NOMBRE DEL SIGNO **LEXUS**

GENERO DEL SIGNO **Marca Producto** TIPO DE SIGNO **Denominación**

NUMERO DE SOLICITUD **6933 - 2014** FECHA DE SOLICITUD **24/12/2014**

NOMBRE DEL TITULAR **TOYOTA JIDOSHA KABUSHIKI KAISHA (TOYOTA MOTOR CORPORATION)**
DIRECCION DEL TITULAR **1, TOYOTA-CHO, TOYOTA-SHI, AICHI-KEN,**
PAIS DEL TITULAR **JP** Japon

NOMBRE DEL APODERADO **DR. RAMIRO MORENO BALDIVIESO**
DIRECCION DEL APODERADO **CALLE CAPITÁN RAVELO # 2366, LA PAZ - ESTUDIO DE ABOGADOS MORENO-BALDIVIESO**

CLASE INTERNACIONAL **25**

**PRODUCTOS**

PRENDAS DE VESTIR, CALZADO, SOMBRERERÍA, CINTURONES (VESTIMENTA), MANTAS (ROPA).

NUMERO DE PUBLICACION **174806**

NOMBRE DEL SIGNO **LEXUS**

GENERO DEL SIGNO **Marca Producto** TIPO DE SIGNO **Denominación**

NUMERO DE SOLICITUD **6934 - 2014** FECHA DE SOLICITUD **24/12/2014**

NOMBRE DEL TITULAR **TOYOTA JIDOSHA KABUSHIKI KAISHA (TOYOTA MOTOR CORPORATION)**
DIRECCION DEL TITULAR **1, TOYOTA-CHO, TOYOTA-SHI, AICHI-KEN,**
PAIS DEL TITULAR **JP** Japon

NOMBRE DEL APODERADO **DR. RAMIRO MORENO BALDIVIESO**
DIRECCION DEL APODERADO **CALLE CAPITÁN RAVELO # 2366, LA PAZ - ESTUDIO DE ABOGADOS MORENO-BALDIVIESO**

CLASE INTERNACIONAL **26**

**PRODUCTOS**

ENCAJES Y BORDADOS, CINTAS Y CORDONES; BOTONES, GANCHOS Y OJETES, ALFILERES Y AGUJAS; FLORES ARTIFICIALES.

NUMERO DE PUBLICACION **174807**

NOMBRE DEL SIGNO **LEXUS**

GENERO DEL SIGNO **Marca Producto** TIPO DE SIGNO **Denominación**

NUMERO DE SOLICITUD **6936 - 2014** FECHA DE SOLICITUD **24/12/2014**

NOMBRE DEL TITULAR **TOYOTA JIDOSHA KABUSHIKI KAISHA (TOYOTA MOTOR CORPORATION)**
DIRECCION DEL TITULAR **1, TOYOTA-CHO, TOYOTA-SHI, AICHI-KEN,**
PAIS DEL TITULAR **JP** Japon

NOMBRE DEL APODERADO **DR. RAMIRO MORENO BALDIVIESO**
DIRECCION DEL APODERADO **CALLE CAPITÁN RAVELO # 2366, LA PAZ - ESTUDIO DE ABOGADOS MORENO-BALDIVIESO**

CLASE INTERNACIONAL **28**

**PRODUCTOS**

JUGUETES Y MUÑECOS DE PELUCHE, JUEGOS Y JUGUETES; ARTÍCULOS DE GIMNASIA Y DEPORTE NO COMPRENDIDOS EN OTRAS CLASES; DECORACIONES PARA ÁRBOLES DE NAVIDAD.

NUMERO DE PUBLICACION **174808**

NOMBRE DEL SIGNO **LEXUS**

GENERO DEL SIGNO **Marca Producto** TIPO DE SIGNO **Denominación**

NUMERO DE SOLICITUD **6937 - 2014** FECHA DE SOLICITUD **24/12/2014**

NOMBRE DEL TITULAR **TOYOTA JIDOSHA KABUSHIKI KAISHA (TOYOTA MOTOR CORPORATION)**
DIRECCION DEL TITULAR **1, TOYOTA-CHO, TOYOTA-SHI, AICHI-KEN,**
PAIS DEL TITULAR **JP** Japon

NOMBRE DEL APODERADO **DR. RAMIRO MORENO BALDIVIESO**
DIRECCION DEL APODERADO **CALLE CAPITÁN RAVELO # 2366, LA PAZ - ESTUDIO DE ABOGADOS MORENO-BALDIVIESO**

CLASE INTERNACIONAL **29**

**PRODUCTOS**

CARNE, PESCADO, AVES Y CAZA; EXTRACTOS DE CARNE; CONSERVAS CONGELADAS, FRUTAS Y VERDURAS SECAS Y COCIDAS; JALEAS, MERMELADAS, COMPOTAS; HUEVOS; LECHE Y PRODUCTOS LÁCTEOS; ACEITES Y GRASAS COMESTIBLES.

NUMERO DE PUBLICACION **174809**

NOMBRE DEL SIGNO **LEXUS**

GENERO DEL SIGNO **Marca Producto** TIPO DE SIGNO **Denominación**

NUMERO DE SOLICITUD **6938 - 2014** FECHA DE SOLICITUD **24/12/2014**

NOMBRE DEL TITULAR **TOYOTA JIDOSHA KABUSHIKI KAISHA (TOYOTA MOTOR CORPORATION)**
DIRECCION DEL TITULAR **1, TOYOTA-CHO, TOYOTA-SHI, AICHI-KEN,**
PAIS DEL TITULAR **JP** Japon

NOMBRE DEL APODERADO **DR. RAMIRO MORENO BALDIVIESO**
DIRECCION DEL APODERADO **CALLE CAPITÁN RAVELO # 2366, LA PAZ - ESTUDIO DE ABOGADOS MORENO-BALDIVIESO**

CLASE INTERNACIONAL **30**

**PRODUCTOS**

CAFÉ, TÉ, CACAO Y SUCEDÁNEOS DEL CAFÉ; ARROZ; TAPIOCA Y SAGÚ; HARINAS Y PREPARACIONES HECHAS DE CEREALES; PAN, PASTELERÍA Y CONFITERÍA; HELADOS; AZÚCAR, MIEL, JARABE DE MELAZA; LEVADURA, LEVADURA EN POLVO; SAL; MOSTAZA; VINAGRE, SALSAS (CONDIMENTOS); ESPECIAS; HIELO.

---

NUMERO DE PUBLICACION **174810**

NOMBRE DEL SIGNO **LEXUS**

GENERO DEL SIGNO **Marca Producto** TIPO DE SIGNO **Denominación**

NUMERO DE SOLICITUD **6940 - 2014** FECHA DE SOLICITUD **24/12/2014**

NOMBRE DEL TITULAR **TOYOTA JIDOSHA KABUSHIKI KAISHA (TOYOTA MOTOR CORPORATION)**
DIRECCION DEL TITULAR **1, TOYOTA-CHO, TOYOTA-SHI, AICHI-KEN,**
PAIS DEL TITULAR **JP** Japon

NOMBRE DEL APODERADO **DR. RAMIRO MORENO BALDIVIESO**
DIRECCION DEL APODERADO **CALLE CAPITÁN RAVELO # 2366, LA PAZ - ESTUDIO DE ABOGADOS MORENO-BALDIVIESO**

CLASE INTERNACIONAL **32**

**PRODUCTOS**

CERVEZAS, AGUAS MINERALES Y GASEOSAS Y OTRAS BEBIDAS NO ALCOHOLICAS; BEBIDAS Y ZUMOS DE FRUTAS; SIROPES Y OTRAS PREPARACIONES PARA HACER BEBIDAS.

---

NUMERO DE PUBLICACION **174811**

NOMBRE DEL SIGNO **LEXUS**

GENERO DEL SIGNO **Marca Producto** TIPO DE SIGNO **Denominación**

NUMERO DE SOLICITUD **6941 - 2014** FECHA DE SOLICITUD **24/12/2014**

NOMBRE DEL TITULAR **TOYOTA JIDOSHA KABUSHIKI KAISHA (TOYOTA MOTOR CORPORATION)**
DIRECCION DEL TITULAR **1, TOYOTA-CHO, TOYOTA-SHI, AICHI-KEN,**
PAIS DEL TITULAR **JP** Japon

NOMBRE DEL APODERADO **DR. RAMIRO MORENO BALDIVIESO**
DIRECCION DEL APODERADO **CALLE CAPITÁN RAVELO # 2366, LA PAZ - ESTUDIO DE ABOGADOS MORENO-BALDIVIESO**

CLASE INTERNACIONAL **33**

**PRODUCTOS**

BEBIDAS ALCOHOLICAS (EXCEPTO CERVEZAS)

NUMERO DE PUBLICACION **174812**

NOMBRE DEL SIGNO **LEXUS**

GENERO DEL SIGNO **Marca Producto** TIPO DE SIGNO **Denominación**

NUMERO DE SOLICITUD **6942 - 2014** FECHA DE SOLICITUD **24/12/2014**

NOMBRE DEL TITULAR **TOYOTA JIDOSHA KABUSHIKI KAISHA (TOYOTA MOTOR CORPORATION)**
DIRECCION DEL TITULAR **1, TOYOTA-CHO, TOYOTA-SHI, AICHI-KEN,**
PAIS DEL TITULAR **JP** Japon

NOMBRE DEL APODERADO **DR. RAMIRO MORENO BALDIVIESO**
DIRECCION DEL APODERADO **CALLE CAPITÁN RAVELO # 2366, LA PAZ - ESTUDIO DE ABOGADOS MORENO-BALDIVIESO**

CLASE INTERNACIONAL **34**

**PRODUCTOS**

TABACO, ARTICULOS PARA FUMADORES; CERILLAS.

NUMERO DE PUBLICACION **174813**

NOMBRE DEL SIGNO **LEXUS**

GENERO DEL SIGNO **Marca Servicio** TIPO DE SIGNO **Denominación**

NUMERO DE SOLICITUD **6943 - 2014** FECHA DE SOLICITUD **24/12/2014**

NOMBRE DEL TITULAR **TOYOTA JIDOSHA KABUSHIKI KAISHA (TOYOTA MOTOR CORPORATION)**
DIRECCION DEL TITULAR **1, TOYOTA-CHO, TOYOTA-SHI, AICHI-KEN,**
PAIS DEL TITULAR **JP** Japon

NOMBRE DEL APODERADO **DR. RAMIRO MORENO BALDIVIESO**
DIRECCION DEL APODERADO **CALLE CAPITÁN RAVELO # 2366, LA PAZ - ESTUDIO DE ABOGADOS MORENO-BALDIVIESO**

CLASE INTERNACIONAL **35**

**PRODUCTOS**

SERVICIOS DE VENTA DE VEHICULOS DE MOTOR AL POR MENOR, SUS PIEZAS Y ACCESORIOS; PUBLICIDAD Y PROPAGANDA, DESARROLLO DE CAMPAÑAS DE PROMOCION DE NEGOCIOS, MARKETING Y PUBLICIDAD DE LOS CONCESIONARIOS DE AUTOMOVILES; PUBLICIDAD; GESTION EMPRESARIAL; ADMINISTRACION DE EMPRESAS, TRABAJOS DE OFICINA.

NUMERO DE PUBLICACION **174814**

NOMBRE DEL SIGNO **LEXUS**

GENERO DEL SIGNO **Marca Servicio** TIPO DE SIGNO **Denominación**

NUMERO DE SOLICITUD **6945 - 2014** FECHA DE SOLICITUD **24/12/2014**

NOMBRE DEL TITULAR **TOYOTA JIDOSHA KABUSHIKI KAISHA (TOYOTA MOTOR CORPORATION)**
DIRECCION DEL TITULAR **1, TOYOTA-CHO, TOYOTA-SHI, AICHI-KEN,**
PAIS DEL TITULAR **JP** Japon

NOMBRE DEL APODERADO **DR. RAMIRO MORENO BALDIVIESO**
DIRECCION DEL APODERADO **CALLE CAPITÁN RAVELO # 2366, LA PAZ - ESTUDIO DE ABOGADOS MORENO-BALDIVIESO**

CLASE INTERNACIONAL **37**

**PRODUCTOS**

SERVICIOS DE CONSTRUCCION, REPARACION Y SERVICIOS DE INSTALACION.

NUMERO DE PUBLICACION **174815**

NOMBRE DEL SIGNO **LEXUS**

GENERO DEL SIGNO **Marca Servicio** TIPO DE SIGNO **Denominación**

NUMERO DE SOLICITUD **6946 - 2014** FECHA DE SOLICITUD **24/12/2014**

NOMBRE DEL TITULAR **TOYOTA JIDOSHA KABUSHIKI KAISHA (TOYOTA MOTOR CORPORATION)**
DIRECCION DEL TITULAR **1, TOYOTA-CHO, TOYOTA-SHI, AICHI-KEN,**
PAIS DEL TITULAR **JP** Japon

NOMBRE DEL APODERADO **DR. RAMIRO MORENO BALDIVIESO**
DIRECCION DEL APODERADO **CALLE CAPITÁN RAVELO # 2366, LA PAZ - ESTUDIO DE ABOGADOS MORENO-BALDIVIESO**

CLASE INTERNACIONAL **38**

**PRODUCTOS**

TELECOMUNICACIONES.

NUMERO DE PUBLICACION **174816**

NOMBRE DEL SIGNO **LEXUS**

GENERO DEL SIGNO **Marca Servicio** TIPO DE SIGNO **Denominación**

NUMERO DE SOLICITUD **6947 - 2014** FECHA DE SOLICITUD **24/12/2014**

NOMBRE DEL TITULAR **TOYOTA JIDOSHA KABUSHIKI KAISHA (TOYOTA MOTOR CORPORATION)**
DIRECCION DEL TITULAR **1, TOYOTA-CHO, TOYOTA-SHI, AICHI-KEN,**
PAIS DEL TITULAR **JP** Japon

NOMBRE DEL APODERADO **DR. RAMIRO MORENO BALDIVIESO**
DIRECCION DEL APODERADO **CALLE CAPITÁN RAVELO # 2366, LA PAZ - ESTUDIO DE ABOGADOS MORENO-BALDIVIESO**

CLASE INTERNACIONAL **39**

**PRODUCTOS**

TRANSPORTE, EMBALAJE Y ALMACENAJE DE MERCANCIAS; ORGANIZACION DE VIAJES.

NUMERO DE PUBLICACION **174817**

NOMBRE DEL SIGNO **LEXUS**

GENERO DEL SIGNO **Marca Servicio** TIPO DE SIGNO **Denominación**

NUMERO DE SOLICITUD **6948 - 2014** FECHA DE SOLICITUD **24/12/2014**

NOMBRE DEL TITULAR **TOYOTA JIDOSHA KABUSHIKI KAISHA (TOYOTA MOTOR CORPORATION)**
DIRECCION DEL TITULAR **1, TOYOTA-CHO, TOYOTA-SHI, AICHI-KEN,**
PAIS DEL TITULAR **JP** Japon

NOMBRE DEL APODERADO **DR. RAMIRO MORENO BALDIVIESO**
DIRECCION DEL APODERADO **CALLE CAPITÁN RAVELO # 2366, LA PAZ - ESTUDIO DE ABOGADOS MORENO-BALDIVIESO**

CLASE INTERNACIONAL **40**

**PRODUCTOS**

TRATAMIENTO DE MATERIALES.

NUMERO DE PUBLICACION **174818**

NOMBRE DEL SIGNO **LEXUS**

GENERO DEL SIGNO **Marca Servicio** TIPO DE SIGNO **Denominación**

NUMERO DE SOLICITUD **6949 - 2014** FECHA DE SOLICITUD **24/12/2014**

NOMBRE DEL TITULAR **TOYOTA JIDOSHA KABUSHIKI KAISHA (TOYOTA MOTOR CORPORATION)**
DIRECCION DEL TITULAR **1, TOYOTA-CHO, TOYOTA-SHI, AICHI-KEN,**
PAIS DEL TITULAR **JP** Japon

NOMBRE DEL APODERADO **DR. RAMIRO MORENO BALDIVIESO**
DIRECCION DEL APODERADO **CALLE CAPITÁN RAVELO # 2366, LA PAZ - ESTUDIO DE ABOGADOS MORENO-BALDIVIESO**

CLASE INTERNACIONAL **41**

**PRODUCTOS**

PUBLICACIONES ELECTRONICAS SOBRE ALIMENTACION NO DESCARGABLES; SERVICIOS DE FORMACION; ENTRETENIMIENTO; ACTIVIDADES DEPORTIVAS Y CULTURALES.

NUMERO DE PUBLICACION **174819**

NOMBRE DEL SIGNO **LEXUS**

GENERO DEL SIGNO **Marca Servicio** TIPO DE SIGNO **Denominación**

NUMERO DE SOLICITUD **6951 - 2014** FECHA DE SOLICITUD **24/12/2014**

NOMBRE DEL TITULAR **TOYOTA JIDOSHA KABUSHIKI KAISHA (TOYOTA MOTOR CORPORATION)**
DIRECCION DEL TITULAR **1, TOYOTA-CHO, TOYOTA-SHI, AICHI-KEN,**
PAIS DEL TITULAR **JP** Japon

NOMBRE DEL APODERADO **DR. RAMIRO MORENO BALDIVIESO**
DIRECCION DEL APODERADO **CALLE CAPITÁN RAVELO # 2366, LA PAZ - ESTUDIO DE ABOGADOS MORENO-BALDIVIESO**

CLASE INTERNACIONAL **43**

**PRODUCTOS**

SERVICIOS DE RESTAURACION Y BEBIDA, ALOJAMIENTO TEMPORAL.

NUMERO DE PUBLICACION **174820**

NOMBRE DEL SIGNO **LEXUS**

GENERO DEL SIGNO **Marca Servicio** TIPO DE SIGNO **Denominación**

NUMERO DE SOLICITUD **6952 - 2014** FECHA DE SOLICITUD **24/12/2014**

NOMBRE DEL TITULAR **TOYOTA JIDOSHA KABUSHIKI KAISHA (TOYOTA MOTOR CORPORATION)**
DIRECCION DEL TITULAR **1, TOYOTA-CHO, TOYOTA-SHI, AICHI-KEN,**
PAIS DEL TITULAR **JP** Japon

NOMBRE DEL APODERADO **DR. RAMIRO MORENO BALDIVIESO**
DIRECCION DEL APODERADO **CALLE CAPITÁN RAVELO # 2366, LA PAZ - ESTUDIO DE ABOGADOS MORENO-BALDIVIESO**

CLASE INTERNACIONAL **44**

**PRODUCTOS**

Servicios médicos; servicios veterinarios; cuidados de higiene y de belleza para personas o animales; servicios para la agricultura, horticultura y servicios forestales.

NUMERO DE PUBLICACION **174821**

NOMBRE DEL SIGNO **LEXUS**

GENERO DEL SIGNO **Marca Servicio** TIPO DE SIGNO **Denominación**

NUMERO DE SOLICITUD **6953 - 2014** FECHA DE SOLICITUD **24/12/2014**

NOMBRE DEL TITULAR **TOYOTA JIDOSHA KABUSHIKI KAISHA (TOYOTA MOTOR CORPORATION)**
DIRECCION DEL TITULAR **1, TOYOTA-CHO, TOYOTA-SHI, AICHI-KEN,**
PAIS DEL TITULAR **JP** Japon

NOMBRE DEL APODERADO **DR. RAMIRO MORENO BALDIVIESO**
DIRECCION DEL APODERADO **CALLE CAPITÁN RAVELO # 2366, LA PAZ - ESTUDIO DE ABOGADOS MORENO-BALDIVIESO**

CLASE INTERNACIONAL **45**

**PRODUCTOS**

Servicios jurídicos; servicios de seguridad para la protección de bienes y personas; servicios personales y sociales prestados por terceros destinados a satisfacer las necesidades de los individuos.

NUMERO DE PUBLICACION **174822**

NOMBRE DEL SIGNO **TRABAJAMOS POR TU SALUD**

GENERO DEL SIGNO **Lema Comercial** TIPO DE SIGNO **Denominación**

NUMERO DE SOLICITUD **6954 - 2014** FECHA DE SOLICITUD **24/12/2014**

NOMBRE DEL TITULAR **FARMACIA CHAVEZ S.R.L.**
DIRECCION DEL TITULAR **Av. Cristo Redentor Esq. Calle 2,2 Cuadras hacia el 5to Anillo s/n Zona: Norte**
PAIS DEL TITULAR **BO** Bolivia

NOMBRE DEL APODERADO **BARRY LEANDRO SALVATIERRA CHAVEZ**
DIRECCION DEL APODERADO **Av. Cristo Redentor Esq. Calle 2,2 Cuadras hacia el 5to Anillo s/n Zona: Norte**

CLASE INTERNACIONAL **0**

**PRODUCTOS**

0

NUMERO DE PUBLICACION **174823**

NOMBRE DEL SIGNO **MONSTER ENERGY**

GENERO DEL SIGNO **Marca Producto** TIPO DE SIGNO **Denominación**

NUMERO DE SOLICITUD **6964 - 2014** FECHA DE SOLICITUD **26/12/2014**

NOMBRE DEL TITULAR **MONSTER ENERGY COMPANY**
DIRECCION DEL TITULAR **1 Monster Way, Corona, California 92879, Estados Unidos de Norteamérica.**
PAIS DEL TITULAR **US** Estados Unidos de América

NOMBRE DEL APODERADO **J. Ignacio Zapata**
DIRECCION DEL APODERADO **Edificio Parque 18, No. 8022 Piso 6, Of. 602, calle 18, Calacoto.**

CLASE INTERNACIONAL **16**

**PRODUCTOS**

Material impreso y publicaciones; posters; stickers; calcomanías; papel transfer; tarjetas; papelería; letreros; kits de stickers con stickers y calcomanías, en la clase 16 de la Clasificación Internacional.

NUMERO DE PUBLICACION **174824**

NOMBRE DEL SIGNO **ABBOTT**

GENERO DEL SIGNO **Marca Servicio** TIPO DE SIGNO **Denominación**

NUMERO DE SOLICITUD **7005 - 2014** FECHA DE SOLICITUD **29/12/2014**

NOMBRE DEL TITULAR **ABBOTT LABORATOIRES**
DIRECCION DEL TITULAR **100 ABBOTT PARK ROAD, ABBOTT PARK, ILLINOIS 60064,**
PAIS DEL TITULAR **US** Estados Unidos de América

NOMBRE DEL APODERADO **DR. RAMIRO MORENO BALDIVIESO**
DIRECCION DEL APODERADO **CALLE CAPITAN RAVELO Nº 2366 - ESTUDIO DE ABOGADOS MORENO-BALDIVIESO**

CLASE INTERNACIONAL **45**

**PRODUCTOS**

Promoción de programas de responsabilidad social corporativa que promuevan la innovación, ciencia, acceso a la atención sanitaria, participación comunitaria y ciudadanía global, protección del medio ambiente, bienestar y salud.

---

NUMERO DE PUBLICACION **174825**

NOMBRE DEL SIGNO **LORELAY**

GENERO DEL SIGNO **Marca Producto** TIPO DE SIGNO **Denominación**

NUMERO DE SOLICITUD **7013 - 2014** FECHA DE SOLICITUD **29/12/2014**

NOMBRE DEL TITULAR **LORENA MENDEZ CUELLAR**
DIRECCION DEL TITULAR **Barrio Ramafa, C.B. Nº 67, Santa Cruz de la Sierra.**
PAIS DEL TITULAR **BO** Bolivia

NOMBRE DEL APODERADO **UNIPERSONAL**
DIRECCION DEL APODERADO

CLASE INTERNACIONAL **29**

**PRODUCTOS**

Alimentos en conserva.

---

NUMERO DE PUBLICACION **174826**

NOMBRE DEL SIGNO **CELEBREMOS NUESTRA INDEPENDENCIA**

GENERO DEL SIGNO **Lema Comercial** TIPO DE SIGNO **Denominación**

NUMERO DE SOLICITUD **7041 - 2014** FECHA DE SOLICITUD **30/12/2014**

NOMBRE DEL TITULAR **INNOVACION DE BEBIDAS S.R.L. "INNOBE SRL"**
DIRECCION DEL TITULAR **Av. punata Nº 136, Zona Parcopata, de la ciudad de EL ALTO**
PAIS DEL TITULAR **BO** Bolivia

NOMBRE DEL APODERADO **Oscar Abel Agreda Nogales**
DIRECCION DEL APODERADO **Calle Nataniel Aguirre Nº 10, zona Iravi, de la ciudad de La Paz**

CLASE INTERNACIONAL **0**

**PRODUCTOS**

0

NUMERO DE PUBLICACION **174827**

NOMBRE DEL SIGNO **CELEBREMOS NUESTRA INDEPENDENCIA**

GENERO DEL SIGNO **Lema Comercial** TIPO DE SIGNO **Denominación**

NUMERO DE SOLICITUD **7042 - 2014** FECHA DE SOLICITUD **30/12/2014**

NOMBRE DEL TITULAR **INNOVACION DE BEBIDAS S.R.L. "INNOBE SRL"**
DIRECCION DEL TITULAR **Av. punata Nº 136, Zona Parcopata, de la ciudad de EL ALTO**
PAIS DEL TITULAR **BO** Bolivia

NOMBRE DEL APODERADO **Oscar Abel Agreda Nogales**
DIRECCION DEL APODERADO **Calle Nataniel Aguirre Nº 10, zona iravi, de la ciiudad de La Pqaz**

CLASE INTERNACIONAL **0**

**PRODUCTOS**

0

---

NUMERO DE PUBLICACION **174828**

NOMBRE DEL SIGNO **LOUIS VUITTON**

GENERO DEL SIGNO **Marca Producto** TIPO DE SIGNO **Denominación**

NUMERO DE SOLICITUD **7048 - 2014** FECHA DE SOLICITUD **31/12/2014**

NOMBRE DEL TITULAR **LOUIS VUITTON MALLETIER**
DIRECCION DEL TITULAR **PARIS-FRANCIA**
PAIS DEL TITULAR **FR** Francia

NOMBRE DEL APODERADO **Pilar Salazar G.**
DIRECCION DEL APODERADO **Av. José Salmón Ballivián (Los Álamos) No. 322, la Florida, La Paz – Bolivia.**

CLASE INTERNACIONAL **25**

**PRODUCTOS**

vestidos, calzados, sombrerería.

---

NUMERO DE PUBLICACION **174829**

NOMBRE DEL SIGNO **BVLGARI**

GENERO DEL SIGNO **Marca Producto** TIPO DE SIGNO **Denominación**

NUMERO DE SOLICITUD **7049 - 2014** FECHA DE SOLICITUD **31/12/2014**

NOMBRE DEL TITULAR **BULGARI S.p.A.**
DIRECCION DEL TITULAR **11 Lungotevere Marzio, Roma, Italia**
PAIS DEL TITULAR **IT** Italia

NOMBRE DEL APODERADO **M. Carolina Aguirre U.**
DIRECCION DEL APODERADO **Av. José Salmón Ballivián (Los Álamos) No. 322, la Florida, La Paz – Bolivia.**

CLASE INTERNACIONAL **25**

**PRODUCTOS**

Prendas de vestir, calzado, artículos de sombrerería.

NUMERO DE PUBLICACION **174830**

NOMBRE DEL SIGNO **MICHAEL KORS**

GENERO DEL SIGNO **Marca Servicio** TIPO DE SIGNO **Denominación**

NUMERO DE SOLICITUD **7063 - 2014** FECHA DE SOLICITUD **31/12/2014**

NOMBRE DEL TITULAR **MICHAEL KORS (SWITZERLAND) INTERNATIONAL GmbH**
DIRECCION DEL TITULAR **STRADA REGINA 42, 6934 BIOGGIO,**
PAIS DEL TITULAR **CH** Suiza

NOMBRE DEL APODERADO **DR. RAMIRO MORENO BALDIVIESO**
DIRECCION DEL APODERADO **CALLE CAPITAN RAVELO Nº 2366 – ESTUDIO DE ABOGADOS MORENO-BALDIVIESO**

CLASE INTERNACIONAL **35**

**PRODUCTOS**

Servicios de publicidad y gestión de negocios comerciales; gestión empresarial; administración de empresas; trabajos de oficina; organización de convenciones y exposiciones con fines comerciales y de negocios; servicios de ventas; Servicios de tiendas de venta al por menor; servicios de venta por correo; servicios de tiendas por departamento; servicios de ventas a través de Internet, a través del teléfono móvil, televisión y otros dispositivos electrónicos; programas de premios de incentivo para los usuarios de tarjetas de crédito; servicio de programas de funcionamiento de fidelización de clientes; servicios de compras personales; consulta de moda; desfile de moda de exposiciones con fines comerciales; organización de desfiles de moda con fines comerciales; emisión de certificados de regalo y tarjetas de regalo que pueden ser canjeados por bienes y/o servicios.

---

NUMERO DE PUBLICACION **174831**

NOMBRE DEL SIGNO **"RAFFAELLO PIACERE PURO" (denominación)**

GENERO DEL SIGNO **Marca Producto** TIPO DE SIGNO **Denominación**

NUMERO DE SOLICITUD **7070 - 2014** FECHA DE SOLICITUD **31/12/2014**

NOMBRE DEL TITULAR **SOREMARTEC S.A.**
DIRECCION DEL TITULAR **Findel Business Center, Complexe B Rue de Trèves, L-2632 Findel Luxembourg**
PAIS DEL TITULAR **LU** Luxemburgo

NOMBRE DEL APODERADO **ALVARO F. SILES M.**
DIRECCION DEL APODERADO **Av. 16 de Juliio No. 1490 (El Prado) Edificio "Avenida" Piso 3**

CLASE INTERNACIONAL **30**

**PRODUCTOS**

"pastelería y confitería, obleas rellenas, obleas recubiertas, chocolate y productos de chocolate, bombones, helados, bebidas a base de chocolate, bebidas a base de cacao, bebidas a base de té, bebidas a base de café"

---

NUMERO DE PUBLICACION **174832**

NOMBRE DEL SIGNO **RINGO**

GENERO DEL SIGNO **Marca Producto** TIPO DE SIGNO **Denominación**

NUMERO DE SOLICITUD **100183 - 2014** FECHA DE SOLICITUD **10/12/2014**

NOMBRE DEL TITULAR **FOODS COMPANY S.A.**
DIRECCION DEL TITULAR **Av. Libertador BOlivar No. 500**
PAIS DEL TITULAR **BO** Bolivia

NOMBRE DEL APODERADO **Grover Ramiro Vargas Medinaceli**
DIRECCION DEL APODERADO **Av. Juan De La Rosa No. 731**

CLASE INTERNACIONAL **31**

**PRODUCTOS**

Granos y productos agrícolas, hortícolas y forestales, no comprendidos en otras clases; animales vivos; frutas y verduras, hortalizas y legumbres frescas; semillas; plantas y flores naturales; alimentos para animales; malta

NUMERO DE PUBLICACION **174833**

NOMBRE DEL SIGNO **Perron**

GENERO DEL SIGNO **Marca Producto** TIPO DE SIGNO **Denominación**

NUMERO DE SOLICITUD **100186 - 2014** FECHA DE SOLICITUD **12/12/2014**

NOMBRE DEL TITULAR **FOODS COMPANY S.A.**
DIRECCION DEL TITULAR **Av. Libertador Bolivar No.500, Zona Sumunpaya,Colcapirhua-Quillacollo**
PAIS DEL TITULAR **BO** Bolivia

NOMBRE DEL APODERADO **Grover Ramiro Vargas Medinaceli**
DIRECCION DEL APODERADO **Av. Juan de La Rosa No.731**

CLASE INTERNACIONAL **31**

**PRODUCTOS**

Granos y productos agrícolas, hortícolas y forestales, no comprendidos en otras clases; animales vivos; frutas y verduras, hortalizas y legumbres frescas; semillas; plantas y flores naturales; alimentos para animales; malta

---

NUMERO DE PUBLICACION **174834**

NOMBRE DEL SIGNO **Potente con las manchas, suave con tu ropa**

GENERO DEL SIGNO **Lema Comercial** TIPO DE SIGNO **Denominación**

NUMERO DE SOLICITUD **100187 - 2014** FECHA DE SOLICITUD **17/12/2014**

NOMBRE DEL TITULAR **Mario Daniel Rollano Quiroga**
DIRECCION DEL TITULAR **Juan José Quezada # 1786**
PAIS DEL TITULAR **BO** Bolivia

NOMBRE DEL APODERADO **Unipersonal**
DIRECCION DEL APODERADO

CLASE INTERNACIONAL **3**

**PRODUCTOS**

---

NUMERO DE PUBLICACION **174835**

NOMBRE DEL SIGNO **Singani del Carajo**

GENERO DEL SIGNO **Marca Producto** TIPO DE SIGNO **Denominación**

NUMERO DE SOLICITUD **100188 - 2014** FECHA DE SOLICITUD **17/12/2014**

NOMBRE DEL TITULAR **Rodrigo Fernando Ayala del Carpio**
DIRECCION DEL TITULAR **Chipaya 1628**
PAIS DEL TITULAR **BO** Bolivia

NOMBRE DEL APODERADO **UNIPERSONAL**
DIRECCION DEL APODERADO

CLASE INTERNACIONAL **33**

**PRODUCTOS**

Bebidas alcohólicas (excepto cervezas)

NUMERO DE PUBLICACION **174836**

NOMBRE DEL SIGNO **EXPOVIVIENDA**

GENERO DEL SIGNO **Marca Servicio** TIPO DE SIGNO **Denominación**

NUMERO DE SOLICITUD **200577 - 2014** FECHA DE SOLICITUD **10/12/2014**

NOMBRE DEL TITULAR **G.M.B.(GRUPO MENDEZ BORDA) S.R.L**

DIRECCION DEL TITULAR **CALLE PUERTO PACHECO NO. 41 BARRIO OBRERO UV003, MZAN 009 DIST. 1 SECC.7**

PAIS DEL TITULAR **BO** Bolivia

NOMBRE DEL APODERADO **MARTHA SONIA MENDEZ BORDA**

DIRECCION DEL APODERADO **ZONA EQUIPETROL-BARRIO GUAPAY-CALLE ALEJANDRO RAMIREZ Nº 28**

CLASE INTERNACIONAL **35**

**PRODUCTOS**

ORGANIZACION DE FERIAS CON FINES PUBLICITARIOS

---

NUMERO DE PUBLICACION **174837**

NOMBRE DEL SIGNO **"Doña Sonya"**

GENERO DEL SIGNO **Marca Producto** TIPO DE SIGNO **Denominación**

NUMERO DE SOLICITUD **200578 - 2014** FECHA DE SOLICITUD **10/12/2014**

NOMBRE DEL TITULAR **Alvaro Tordoya Vallejos**

DIRECCION DEL TITULAR **Av.: Roque Aguilera No. 3690**

PAIS DEL TITULAR **BO** Bolivia

NOMBRE DEL APODERADO **UNIPERSONAL**

DIRECCION DEL APODERADO

CLASE INTERNACIONAL **29**

**PRODUCTOS**

aceites y grasas comestibles

---

NUMERO DE PUBLICACION **174838**

NOMBRE DEL SIGNO **POTOSINA MALTITA**

GENERO DEL SIGNO **Marca Producto** TIPO DE SIGNO **Denominación**

NUMERO DE SOLICITUD **200581 - 2014** FECHA DE SOLICITUD **11/12/2014**

NOMBRE DEL TITULAR **CERVECERÍA NACIONAL POTOSÍ LTDA.**

DIRECCION DEL TITULAR **Calle Bolívar Nro. 810**

PAIS DEL TITULAR **BO** Bolivia

NOMBRE DEL APODERADO **DANIEL ACHÁ LEMAITRE**

DIRECCION DEL APODERADO **Barrio Equipetrol, calle M. Güemes N°5, Torre Oasis, Dpto. 3-C, Santa Cruz de la Sierra, Bolivia.**

CLASE INTERNACIONAL **32**

**PRODUCTOS**

Cerveza; bebidas sin alcohol.

NUMERO DE PUBLICACION **174839**

NOMBRE DEL SIGNO **PROTECTA**

GENERO DEL SIGNO **Marca Producto** TIPO DE SIGNO **Denominación**

NUMERO DE SOLICITUD **200582 - 2014** FECHA DE SOLICITUD **11/12/2014**

NOMBRE DEL TITULAR **TERBONOVA INC.**
DIRECCION DEL TITULAR **1845 NW 112TH AVE., SUITE 189, MIAMI, FLORIDA 33172.**
PAIS DEL TITULAR **US** Estados Unidos de América

NOMBRE DEL APODERADO **DANIEL ACHÁ LEMAITRE**
DIRECCION DEL APODERADO **Barrio Equipetrol, calle M. Güemes N°5, Torre Oasis, Dpto. 3-C, Santa Cruz de la Sierra, Bolivia.**

CLASE INTERNACIONAL **5**

**PRODUCTOS**

Preparaciones farmacéuticas y medicinales.

---

NUMERO DE PUBLICACION **174840**

NOMBRE DEL SIGNO **PROTECTA**

GENERO DEL SIGNO **Marca Producto** TIPO DE SIGNO **Denominación**

NUMERO DE SOLICITUD **200583 - 2014** FECHA DE SOLICITUD **11/12/2014**

NOMBRE DEL TITULAR **TERBONOVA INC.**
DIRECCION DEL TITULAR **1845 NW 112TH AVE., SUITE 189, MIAMI, FLORIDA 33172.**
PAIS DEL TITULAR **US** Estados Unidos de América

NOMBRE DEL APODERADO **DANIEL ACHÁ LEMAITRE**
DIRECCION DEL APODERADO **Barrio Equipetrol, calle M. Güemes N°5, Torre Oasis, Dpto. 3-C, Santa Cruz de la Sierra, Bolivia.**

CLASE INTERNACIONAL **3**

**PRODUCTOS**

Preparaciones para blanquear y otras sustancias para lavar la ropa; preparaciones para limpiar, pulir, desengrasar y raspar; jabones; productos de perfumería; aceites esenciales; cosméticos; lociones capilares; dentífricos.

---

NUMERO DE PUBLICACION **174841**

NOMBRE DEL SIGNO **MALTITA**

GENERO DEL SIGNO **Marca Producto** TIPO DE SIGNO **Denominación**

NUMERO DE SOLICITUD **200584 - 2014** FECHA DE SOLICITUD **11/12/2014**

NOMBRE DEL TITULAR **CERVECERÍA NACIONAL POTOSÍ LTDA.**
DIRECCION DEL TITULAR **Calle Bolívar Nro. 810**
PAIS DEL TITULAR **BO** Bolivia

NOMBRE DEL APODERADO **DANIEL ACHÁ LEMAITRE**
DIRECCION DEL APODERADO **Barrio Equipetrol, calle M. Güemes N°5, Torre Oasis, Dpto. 3-C, Santa Cruz de la Sierra, Bolivia.**

CLASE INTERNACIONAL **32**

**PRODUCTOS**

Cerveza; bebidas sin alcohol.

NUMERO DE PUBLICACION **174842**

NOMBRE DEL SIGNO **Goleadora**

GENERO DEL SIGNO **Marca Servicio** TIPO DE SIGNO **Denominación**

NUMERO DE SOLICITUD **200589 - 2014** FECHA DE SOLICITUD **15/12/2014**

NOMBRE DEL TITULAR **Banco Ganadero S.A.**
DIRECCION DEL TITULAR **Calle Bolivar #99**
PAIS DEL TITULAR **BO** Bolivia

NOMBRE DEL APODERADO **Jose Edgardo Cuellar Crespo Wi**
DIRECCION DEL APODERADO **Calle Bolivar #99**

CLASE INTERNACIONAL **36**

**PRODUCTOS**

Comprende esencialmente los servicios prestados en los negocios financieros y monetarios y los servicios prestados en relación con contratos de seguros de todo tipo.

---

NUMERO DE PUBLICACION **174843**

NOMBRE DEL SIGNO **tuvino**

GENERO DEL SIGNO **Marca Servicio** TIPO DE SIGNO **Denominación**

NUMERO DE SOLICITUD **200591 - 2014** FECHA DE SOLICITUD **16/12/2014**

NOMBRE DEL TITULAR **GRUPO MUTEKI S.R.L.**
DIRECCION DEL TITULAR **Av. La Salle Calle San Martin No. 3047**
PAIS DEL TITULAR **BO** Bolivia

NOMBRE DEL APODERADO **VIKTOR STOYANOV TSONEV**
DIRECCION DEL APODERADO **Av. La Salle Calle San Martín No. 3047**

CLASE INTERNACIONAL **43**

**PRODUCTOS**

Prestación de servicios gastronómicos, restaurantes, cafes, bares.

---

NUMERO DE PUBLICACION **174844**

NOMBRE DEL SIGNO **BCC**

GENERO DEL SIGNO **Marca Producto** TIPO DE SIGNO **Denominación**

NUMERO DE SOLICITUD **200595 - 2014** FECHA DE SOLICITUD **19/12/2014**

NOMBRE DEL TITULAR **VICTOR CADIZ CAMACHO**
DIRECCION DEL TITULAR **AV. 4TO ANILLO Y RADIAL 26 Nº4245**
PAIS DEL TITULAR **BO** Bolivia

NOMBRE DEL APODERADO **UNIPERSONAL**
DIRECCION DEL APODERADO

CLASE INTERNACIONAL **12**

**PRODUCTOS**

Llantas, rines ( aros para llantas) y cámaras de aire para los siguientes productos: bicicletas , motocicletas, ATV, motos, karts de cuatro ruedas, camionetas, camiones y autobuses, vehículos livianos , todoterrenos, coches furgonetas, vehículos 4x4, vehículo de competencia y pasajeros, implementos agrícolas e industriales, es decir , los tractores y carretillas elevadoras, carretillas y remolques.

NUMERO DE PUBLICACION **174845**

NOMBRE DEL SIGNO **VIDESTONE**

GENERO DEL SIGNO **Marca Producto** TIPO DE SIGNO **Denominación**

NUMERO DE SOLICITUD **200596 - 2014** FECHA DE SOLICITUD **19/12/2014**

NOMBRE DEL TITULAR **VICTOR CADIZ CAMACHO**
DIRECCION DEL TITULAR **AV. 4TO ANILLO Y RADIAL 26 Nº4245**
PAIS DEL TITULAR **BO** Bolivia

NOMBRE DEL APODERADO **UNIPERSONAL**
DIRECCION DEL APODERADO

CLASE INTERNACIONAL **12**

**PRODUCTOS**

Llantas, rines ( aros para llantas) y cámaras de aire para los siguientes productos: bicicletas , motocicletas, ATV, motos, karts de cuatro ruedas, camionetas, camiones y autobuses, vehículos livianos , todoterrenos, coches furgonetas, vehículos 4x4, vehículo de competencia y pasajeros, implementos agrícolas e industriales, es decir , los tractores y carretillas elevadoras, carretillas y remolques.

---

NUMERO DE PUBLICACION **174846**

NOMBRE DEL SIGNO **KUMAR**

GENERO DEL SIGNO **Marca Producto** TIPO DE SIGNO **Denominación**

NUMERO DE SOLICITUD **200597 - 2014** FECHA DE SOLICITUD **19/12/2014**

NOMBRE DEL TITULAR **ROTAM AGROCHEM INTERNATIONAL COMPANY LIMITED**
DIRECCION DEL TITULAR **7/F Cheung Tat Centre, 18 Cheun Lee Street Chaiwan, Hong Hong**
PAIS DEL TITULAR **CN** China

NOMBRE DEL APODERADO **MANUEL AUGUSTO DIEZ CANSECO AR**
DIRECCION DEL APODERADO **Condominio Sevilla Las Terrazas I, Calle Santa Isabel Oeste Nro. 5**

CLASE INTERNACIONAL **5**

**PRODUCTOS**

HERBICIDA

---

NUMERO DE PUBLICACION **174847**

NOMBRE DEL SIGNO **Crecer nos acerca**

GENERO DEL SIGNO **Lema Comercial** TIPO DE SIGNO **Denominación**

NUMERO DE SOLICITUD **200623 - 2014** FECHA DE SOLICITUD **31/12/2014**

NOMBRE DEL TITULAR **Farmacias Corporativas S.A.**
DIRECCION DEL TITULAR **Parque Industrial, Mza 21A, Modulo 2**
PAIS DEL TITULAR **BO** Bolivia

NOMBRE DEL APODERADO **Patricia Mur Alvino**
DIRECCION DEL APODERADO **Parque Industrial, Mza 21A, Modulo 2**

CLASE INTERNACIONAL **0**

**PRODUCTOS**

NUMERO DE PUBLICACION **174848**

NOMBRE DEL SIGNO **GRUPO MUSICAL TAZMANIA**

GENERO DEL SIGNO **Marca Servicio** TIPO DE SIGNO **Denominación**

NUMERO DE SOLICITUD **300079 - 2014** FECHA DE SOLICITUD **02/12/2014**

NOMBRE DEL TITULAR **Jhonny Alejandro Chino Ramos**

DIRECCION DEL TITULAR **Zona/Chamoco Chico/CALLE francisco Bolognesi/#1089 Ciudad de La Paz**

PAIS DEL TITULAR **BO** Bolivia

NOMBRE DEL APODERADO **UNIPERSONAL**

DIRECCION DEL APODERADO

CLASE INTERNACIONAL **41**

**PRODUCTOS**

Servicio de entretenimiento

---

NUMERO DE PUBLICACION **174849**

NOMBRE DEL SIGNO **PASIÓN DE EUFORIA**

GENERO DEL SIGNO **Marca Servicio** TIPO DE SIGNO **Denominación**

NUMERO DE SOLICITUD **300080 - 2014** FECHA DE SOLICITUD **09/12/2014**

NOMBRE DEL TITULAR **Ricardo Limachi Mamani**

DIRECCION DEL TITULAR **Calle Constancio Vigil Nº1084 - Zona Villa Yunguyo El alto - La paz - Bolivia**

PAIS DEL TITULAR **BO** Bolivia

NOMBRE DEL APODERADO **UNIPERSONAL**

DIRECCION DEL APODERADO

CLASE INTERNACIONAL **41**

**PRODUCTOS**

servicios de orquesta.

---

NUMERO DE PUBLICACION **174850**

NOMBRE DEL SIGNO **AROLI**

GENERO DEL SIGNO **Marca Servicio** TIPO DE SIGNO **Denominación**

NUMERO DE SOLICITUD **300082 - 2014** FECHA DE SOLICITUD **30/12/2014**

NOMBRE DEL TITULAR **Adan Alcala Chuquimia**

DIRECCION DEL TITULAR **Zona Juana Azurduy de Padilla Calle Taywa Nº 2374**

PAIS DEL TITULAR **BO** Bolivia

NOMBRE DEL APODERADO **UNIPERSONAL**

DIRECCION DEL APODERADO

CLASE INTERNACIONAL **41**

**PRODUCTOS**

servicios de orquesta y actividades culturales.

SECCION

# 1

# SOLICITADAS

## FIGURATIVAS

**DECISION 486 de la Comunidad Andina**
**Régimen Común sobre Propiedad Industrial**
**CAPITULO II**
**Del Procedimiento de Registro**

Artículo 146.- Dentro del plazo de treinta días siguientes a la fecha de la publicación, quien tenga legítimo interés, podrá presentar, por una sola vez, oposición fundamentada que pueda desvirtuar el registro de la marca.

A solicitud de parte, la oficina nacional competente otorgará, por una sola vez un plazo adicional de treinta días para presentar las pruebas que sustenten la oposición.

Las oposiciones temerarias podrán ser sancionadas si así lo disponen las normas nacionales.

No procederán oposiciones contra la solicitud presentada, dentro de los seis meses posteriores al vencimiento del plazo de gracia a que se refiere el artículo 153, si tales oposiciones se basan en marcas que hubieren coexistido con la solicitada.

NUMERO DE PUBLICACION **174851**

NOMBRE DEL SIGNO **GALLOPER JEANS**

GENERO DEL SIGNO **Marca Producto**
TIPO DE SIGNO **Mixta**

NUMERO DE SOLICITUD **6483 - 2014**
FECHA DE SOLICITUD **02/12/2014**

NOMBRE DEL TITULAR **Raul Andres Surculento Quispe**
DIRECCION DEL TITULAR **Pampahasi Calle 10 No. 39**
PAIS DEL TITULAR **BO** Bolivia

NOMBRE DEL APODERADO **UNIPERSONAL**
DIRECCION DEL APODERADO

CLASE INTERNACIONAL **25**

**PRODUCTOS**

Prendas de vestir

**DESCRIPCION**

Letras y caballo galopando

NUMERO DE PUBLICACION **174852**

NOMBRE DEL SIGNO **TIGO SPORTS**

GENERO DEL SIGNO **Marca Servicio**
TIPO DE SIGNO **Mixta**

NUMERO DE SOLICITUD **6505 - 2014**
FECHA DE SOLICITUD **02/12/2014**

NOMBRE DEL TITULAR **MILLICOM INTERNATIONAL CELLULAR S.A.**
DIRECCION DEL TITULAR **2, Rue du Fort Bourbon, L-1249 Luxembourg, Luxembourg**
PAIS DEL TITULAR **LU** Luxemburgo

NOMBRE DEL APODERADO **Enrique MacLean Soruco**
DIRECCION DEL APODERADO **Avenida Club The Strongest Nro. 107, entre calles 29 y 30 (timbre 1), Zona de Achumani, La Paz – Bolivia**

CLASE INTERNACIONAL **35**

**PRODUCTOS**

Servicios de publicidad y promoción de ventas; gestión empresarial; consultoría de negocios; consultoría de gestión empresarial; administración de Empresas; alquiler de espacios publicitarios; suministro de anuncios de publicidad televisiva, provisión de comerciales publicitarios de radio y el suministro de anuncios publicitarios de televisión móvil; suministro de espacio/tiempo publicitario para los patrocinadores; alquiler de espacios publicitarios en Internet y en teléfonos móviles; producción de materiales publicitarios filmados/ gráficos para su uso en la comercialización o el patrocinio; suministro de servicios de información, asesoramiento y consultoría relacionados con la publicidad y servicios de promoción; prestación de servicios de información, asesoramiento y consultoría relacionados con la organización, funcionamiento y supervisión de ventas y planes de incentivos promocionales; prestación de servicios de información, asesoramiento y consultoría relacionados con alquiler de espacios publicitarios, anuncios de publicidad en televisión, anuncios publicitarios de radio, anuncios publicitarios móviles para televisión, preparación y presentación de exhibiciones audiovisuales con fines publicitarios, difusión de material publicitario y organización y dirección de exposiciones y demostraciones; compilación de estadísticas de empresas e información comercial; estudios de mercadeo; planificación empresarial, inspección, encuestas y servicios de evaluación; suministro de información comercial; recopilación y suministro de datos comerciales informatizados; compilación de estadísticas de las empresas e información comercial, todas relacionadas con la televisión, la radio y la radiodifusión por satélite; servicios de asesoramiento e información relacionados con los servicios mencionados, comprendidos en la Clase 35 de la Clasificación Internacional en vigencia.

| | |
|---|---|
| NUMERO DE PUBLICACION | **174853** |
| NOMBRE DEL SIGNO | **TIGO SPORTS** |
| GENERO DEL SIGNO | **Marca Servicio** |
| TIPO DE SIGNO | **Mixta** |
| NUMERO DE SOLICITUD | **6506 - 2014** |
| FECHA DE SOLICITUD | **02/12/2014** |
| NOMBRE DEL TITULAR | **MILLICOM INTERNATIONAL CELLULAR S.A.** |
| DIRECCION DEL TITULAR | **2, Rue du Fort Bourbon, L-1249 Luxembourg, Luxembourg** |
| PAIS DEL TITULAR | **LU** Luxemburgo |
| NOMBRE DEL APODERADO | **Enrique MacLean Soruco** |
| DIRECCION DEL APODERADO | **Avenida Club The Strongest Nro. 107, entre calles 29 y 30 (timbre 1), Zona de Achumani, La Paz – Bolivia** |
| CLASE INTERNACIONAL | **41** |

**PRODUCTOS**

La marca cuyo registro se solicita está destinada a proteger: Suministro y producción de contenidos de audio y visual relacionada con el entretenimiento, la educación, la formación, el deporte y la cultura; servicios de educación y entretenimiento por medio de la radio, la televisión, la telefonía, las bases de datos de Internet y en línea; entretenimiento por radio y televisión en todo tipo de medios de comunicación, como ser televisores, computadoras, equipo de música estéreo personal, reproductor de vídeo portátil, asistente personal, teléfono móvil, redes de computadoras, Internet; servicios para momentos de descanso; actividades deportivas y culturales; producción y realización de espectáculos, teatro y otros espectáculos de entretenimiento; producción de cine, radio, emisiones televisadas, informes, discusiones, debates y vídeo; organización de concursos, espectáculos, loterías, juegos de educación y esparcimiento; edición de audiovisuales, programas de radio y multimedia, textos y/o imágenes, fijas o animadas, y/o sonidos musicales o no, y/o tonos de llamada, para uso interactivo o de otra índole; provisión de estudios de cine; estudios de grabación y servicios de estudio de grabación; información sobre servicios de esparcimiento, educación y entretenimiento; alquiler de grabaciones de vídeo, películas, cintas de vídeo, DVD y programas de radio y televisión; alquiler de aparatos de proyección cinematográfica, decodificadores, codificadores; alquiler de aparatos audiovisuales e instrumentos como ser, aparatos de radio y televisión, aparatos de audio y video, cámaras, equipos de música estéreo personales, reproductores de vídeo portátiles, equipamiento para teatro; organización de conferencias, exposiciones, seminarios, conferencias y simposios con fines culturales o educativos relacionados con la televisión y la radio; suministro de información; reserva de localidades para espectáculos; asesoría en la producción de programas de vídeo; servicios de juegos ofrecidos en línea (desde una red de comunicación), servicios de juegos de azar; edición y publicación de textos (excepto textos publicitarios), de audio y video de medios y contenidos multimedia (discos interactivos, discos compactos, discos de almacenamiento); publicación de libros y periódicos electrónicos en línea; publicación y préstamo de libros y textos (excepto textos publicitarios), comprendidos en la Clase 41 de la Clasificación Internacional en vigencia.

| | |
|---|---|
| NUMERO DE PUBLICACION | **174854** |
| NOMBRE DEL SIGNO | **TIGO SPORTS** |
| GENERO DEL SIGNO | **Marca Servicio** |
| TIPO DE SIGNO | **Mixta** |
| NUMERO DE SOLICITUD | **6507 - 2014** |
| FECHA DE SOLICITUD | **02/12/2014** |
| NOMBRE DEL TITULAR | **MILLICOM INTERNATIONAL CELLULAR S.A.** |
| DIRECCION DEL TITULAR | **2, Rue du Fort Bourbon, L-1249 Luxembourg, Luxembourg** |
| PAIS DEL TITULAR | **LU** Luxemburgo |
| NOMBRE DEL APODERADO | **Enrique MacLean Soruco** |
| DIRECCION DEL APODERADO | **Avenida Club The Strongest Nro. 107, entre calles 29 y 30 (timbre 1), Zona de Achumani, La Paz – Bolivia** |
| CLASE INTERNACIONAL | **38** |

**PRODUCTOS**

Servicios de telecomunicaciones; comunicaciones por terminales de computadora o por medio de fibra óptica; Transmisión de audio, vídeo e imágenes por medio de dispositivos de telecomunicación, incluyendo teléfonos móviles, organizadores personales (PDA), televisión, equipo de música estéreo personal o reproductor de vídeo portátil; difusión de programas de televisión y radio por satélite, por cable, a través de redes informáticas (en particular por Internet), a través de redes de radio, a través de redes de radiotelefonía y por canales de retransmisión de radio; radiodifusión de audio, audiovisuales, programas cinematográficos y multimedia, (textos y/o imágenes (fijas o en movimiento) y/o sonidos musicales o no musicales, tonos de llamada) para uso interactivo o no interactivo; transmisión de mensajes e imágenes asistida por computadora; suministro de información en materia de telecomunicaciones; Alquiler de aparatos de telecomunicaciones, comunicaciones y de radiodifusión; alquiler de antenas y antenas parabólicas; alquiler de dispositivos (aparatos) para el acceso a los programas audiovisuales interactivos; alquiler de tiempo de acceso a redes de telecomunicaciones; provisión de acceso de los usuarios a redes de telecomunicaciones; suministro de información sobre la difusión por Internet; servicios en línea de descarga de películas y otros archivos de audio y programas audiovisuales; servicios de transmisión de programas de televisión y de selección de canales de televisión; proporcionando acceso a una red informática; proporcionando conexiones a los servicios de telecomunicaciones, a los servicios de Internet y bases de datos; servicios de enrrutamiento y de interfaz para las telecomunicaciones; conexión por telecomunicación a una red informática; proporcionando acceso a sitios de Internet que contienen música digital o cualquier obra audiovisual; proporcionando acceso a las infraestructuras de telecomunicaciones; proporcionando acceso a los buscadores de Internet; transmisión en línea de publicaciones electrónicas; consultoría referente a las telecomunicaciones; servicios de consultoría relacionados con la televisión y la radiodifusión, servicios de transmisión y comunicación; prestación de servicios de información, asesoramiento y consultoría en materia de radiodifusión y transmisión de programas de radio o televisión o transmisión asistida por ordenador de mensajes e imágenes; prestación de servicios de información, asesoramiento y consultoría relacionados con servicios de comunicaciones por satélite, televisión, teléfonos móviles y la radio; prestación de servicios de información, asesoramiento y consultoría relacionados con los servicios de agencias de noticias; prestación de servicios de información, asesoramiento y consultoría relacionados con la contratación, alquiler y arrendamiento de aparatos de comunicaciones y la provisión de enlaces de telecomunicaciones a bases de datos informáticas y sitios web en Internet; prestación de servicios de información, asesoramiento y consultoría relacionados con los servicios de telecomunicaciones dedicados a la venta al por menor de bienes a través de comunicaciones interactivas con clientes; prestación de servicios de información, asesoramiento y consultoría en materia de radiodifusión y transmisión de televisión interactiva, entretenimiento interactivo y competiciones interactivas; servicios interactivos para telespectadores que facilitan la pre-selección de programas; ayudando a otros en la prestación de servicios de televisión por cable y satélite, comprendidos en la Clase 38 de la Clasificación Internacional en vigencia.

NUMERO DE PUBLICACION **174855**

NOMBRE DEL SIGNO **MOBICORP**

GENERO DEL SIGNO **Marca Producto**
TIPO DE SIGNO **Mixta**

NUMERO DE SOLICITUD **6508 - 2014**
FECHA DE SOLICITUD **02/12/2014**

NOMBRE DEL TITULAR **CARLOS KRUTZFELDT MONASTERIO**
DIRECCION DEL TITULAR **CALLE ANDALUCIA NO. 37 SANTA CRUZ - BOLIVIA**

PAIS DEL TITULAR **BO** Bolivia

NOMBRE DEL APODERADO **UNIPERSONAL**
DIRECCION DEL APODERADO

CLASE INTERNACIONAL **20**

**PRODUCTOS**

MUEBLES PARA OFICINA.

**DESCRIPCION**

LETRAS ROJAS, LETRAS M Y C EN MAYÚSCULA.

---

NUMERO DE PUBLICACION **174856**

NOMBRE DEL SIGNO **MOBICORP**

GENERO DEL SIGNO **Marca Producto**
TIPO DE SIGNO **Mixta**

NUMERO DE SOLICITUD **6509 - 2014**
FECHA DE SOLICITUD **02/12/2014**

NOMBRE DEL TITULAR **CARLOS KRUTZFELDT MONASTERIO**
DIRECCION DEL TITULAR **CALLE ANDALUCIA NO. 37 SANTA CRUZ - BOLIVIA**

PAIS DEL TITULAR **BO** Bolivia

NOMBRE DEL APODERADO **UNIPERSONAL**
DIRECCION DEL APODERADO

CLASE INTERNACIONAL **16**

**PRODUCTOS**

ARTÍCULOS DE OFICINA EXCEPTO MUEBLES.

**DESCRIPCION**

LETRAS ROJAS LETRAS M Y C EN MAYÚSCULA.

NUMERO DE PUBLICACION **174857**

NOMBRE DEL SIGNO **DESDE MUÑECAS GRUPO CALOR DE AMOR**

GENERO DEL SIGNO **Marca Servicio**
TIPO DE SIGNO **Mixta**

NUMERO DE SOLICITUD **6512 - 2014**
FECHA DE SOLICITUD **03/12/2014**

NOMBRE DEL TITULAR **Rubén Apaza Mayta**
DIRECCION DEL TITULAR **Av. Perú Nº3670 Zona Solidaridad**
PAIS DEL TITULAR **BO** Bolivia

NOMBRE DEL APODERADO **Rychar Mendoza Fernández**
DIRECCION DEL APODERADO **Calle 24 Nº1177 Zona Calacoto, La Paz**

CLASE INTERNACIONAL **41**

**PRODUCTOS**

-Servicios de orquesta, producción y entretenimiento musical en vivo; servicios de shows (espectáculos) de música en vivo; organización y dirección de coloquios, servicios de composición de obras musicales, organización de concursos y entretenimiento; entretenimiento musical a través de radio y/o televisión, producción de espectáculos, organización y dirección de conciertos o eventos bailables; eventos musicales, conciertos musicales a nivel nacional e internacional; coreografía musical (bailes); producción de espectáculos; servicios de estudio de grabación; organización de fiestas y recepciones sociales públicos o privados; grabación y filmación en cintas de video; microedición, microfilmación; montaje de cintas de video; servicios de procesamiento de imágenes digitales; redacción de guiones; organización y dirección de talleres de formación musical; alquiler de escenarios o tarima para grupos musicales para escenarios abiertos o cerrados; alquiler de equipos de audio e imagen, alquiler de equipos de iluminación para escenarios de teatro o estudios de televisión; alquiler de grabaciones sonoras, servicios comprendidos en la Décima Edición del Clasificador Internacional de Niza vigente.

**DESCRIPCION**

Se reivindican los caracteres, colores y el tipo de letras contenidos en la forma del DISEÑO; sin reivindicar los términos genéricos.

| | |
|---|---|
| NUMERO DE PUBLICACION | **174858** |
| NOMBRE DEL SIGNO | **GRUPO SÁNGANO** |
| GENERO DEL SIGNO | **Marca Servicio** |
| TIPO DE SIGNO | **Mixta** |
| NUMERO DE SOLICITUD | **6513 - 2014** |
| FECHA DE SOLICITUD | **03/12/2014** |
| NOMBRE DEL TITULAR | **Rubén Apaza Mayta** |
| DIRECCION DEL TITULAR | **Av. Perú Nº3670 Zona Solidaridad** |
| PAIS DEL TITULAR | **BO** Bolivia |
| NOMBRE DEL APODERADO | **Rychar Mendoza Fernández** |
| DIRECCION DEL APODERADO | **Calle 24 Nº1177 Zona Calacoto, La Paz** |
| CLASE INTERNACIONAL | **41** |

**PRODUCTOS**

-Servicios de orquesta, producción y entretenimiento musical en vivo; servicios de shows (espectáculos) de música en vivo; organización y dirección de coloquios, servicios de composición de obras musicales, organización de concursos y entretenimiento; entretenimiento musical a través de radio y/o televisión, producción de espectáculos, organización y dirección de conciertos o eventos bailables; eventos musicales, conciertos musicales a nivel nacional e internacional; coreografía musical (bailes); producción de espectáculos; servicios de estudio de grabación; organización de fiestas y recepciones sociales públicos o privados; grabación y filmación en cintas de video; microedición, microfilmación; montaje de cintas de video; servicios de procesamiento de imágenes digitales; redacción de guiones; organización y dirección de talleres de formación musical; alquiler de escenarios o tarima para grupos musicales para escenarios abiertos o cerrados; alquiler de equipos de audio e imagen, alquiler de equipos de iluminación para escenarios de teatro o estudios de televisión; alquiler de grabaciones sonoras.
-Educación, formación, entretenimiento, actividades deportivas y culturales, servicios comprendidos en la Décima Edición del Clasificador Internacional de Niza vigente.

**DESCRIPCION**

Se reivindican todos los caracteres, colores y tipo de letras contenidos en la forma del DISEÑO; sin reivindicar los términos genéricos (DESDE - MUÑECAS).

NUMERO DE PUBLICACION **174859**

NOMBRE DEL SIGNO **GRUPO MAC AROMA BRASS**

GENERO DEL SIGNO **Marca Servicio**
TIPO DE SIGNO **Mixta**

NUMERO DE SOLICITUD **6514 - 2014**
FECHA DE SOLICITUD **03/12/2014**

NOMBRE DEL TITULAR **Edwin Cari Mamani, José Luis Colque Mamani**
DIRECCION DEL TITULAR **Comunidad Collpa Huancarani Provincia Aroma**
PAIS DEL TITULAR **BO** Bolivia

NOMBRE DEL APODERADO **Rychar Mendoza Fernández**
DIRECCION DEL APODERADO **Calle 24 Nº1177 Zona Calacoto, La Paz**

CLASE INTERNACIONAL **41**

**PRODUCTOS**

-Servicios de orquesta, producción y entretenimiento musical en vivo; servicios de shows (espectáculos) de música en vivo; organización y dirección de coloquios, servicios de composición de obras musicales, organización de concursos y entretenimiento; entretenimiento musical a través de radio y/o televisión, producción de espectáculos, organización y dirección de conciertos o eventos bailables; eventos musicales, conciertos musicales a nivel nacional e internacional; coreografía musical (bailes); producción de espectáculos; servicios de estudio de grabación; organización de fiestas y recepciones sociales públicos o privados; grabación y filmación en cintas de video; microedición, microfilmación; montaje de cintas de video; servicios de procesamiento de imágenes digitales; redacción de guiones; organización y dirección de talleres de formación musical; alquiler de escenarios o tarima para grupos musicales para escenarios abiertos o cerrados; alquiler de equipos de audio e imagen, alquiler de equipos de iluminación para escenarios de teatro o estudios de televisión; alquiler de grabaciones sonoras.
-Educación, formación, entretenimiento, actividades deportivas y culturales, servicios comprendidos en la Décima Edición del Clasificador Internacional de Niza vigente.

**DESCRIPCION**

Se reivindican los caracteres, colores y el tipo de letras contenidos en la forma del DISEÑO; sin reivindicar los términos genéricos.

NUMERO DE PUBLICACION **174860**

NOMBRE DEL SIGNO **FRATERNIDAD SAYA NEGRITOS DEL COLEGIO AYACUCHO**

GENERO DEL SIGNO **Marca Servicio**
TIPO DE SIGNO **Mixta**

NUMERO DE SOLICITUD **6529 - 2014**
FECHA DE SOLICITUD **03/12/2014**

NOMBRE DEL TITULAR **FRATERNIDAD SAYA NEGRITOS DEL COLEGIO AYACUCHO**
DIRECCION DEL TITULAR **Calle Yanacocha Nº 647**
PAIS DEL TITULAR **BO** Bolivia

NOMBRE DEL APODERADO **JORGE URUCHI ROCHA**
DIRECCION DEL APODERADO **AVENIDA TEJADA SORZANO Nº 359, ZONA DE VILLA FÁTIMA**

CLASE INTERNACIONAL **41**

**PRODUCTOS**

Entretenimiento y actividades culturales (baile, arte, cultura, folklore)

**DESCRIPCION**

Como símbolo de identificación de la asociación usa un escudo con las siguientes características: Un negro, tocando un timbal, rodeado de una franja negra en forma de elipse con las leyendas: FRATERNIDAD SAYA NEGRITOS DEL COLEGIO AYACUCHO; Fundado el 27 de abril de 1973. (NO SE REIVINDICAN TÉRMINOS GENÉRICOS)

NUMERO DE PUBLICACION **174861**

NOMBRE DEL SIGNO **BENDITA TV**

GENERO DEL SIGNO **Marca Servicio**
TIPO DE SIGNO **Mixta**

NUMERO DE SOLICITUD **6532 - 2014**
FECHA DE SOLICITUD **03/12/2014**

NOMBRE DEL TITULAR **ANTENA UNO CANAL 6 S.R.L.**
DIRECCION DEL TITULAR **AV. AYACUCHO Nº S-636, COCHABAMBA,**
PAIS DEL TITULAR **BO** Bolivia

NOMBRE DEL APODERADO **DR. RAMIRO MORENO BALDIVIESO**
DIRECCION DEL APODERADO **CALLE CAPITAN RAVELO Nº 2366 - ESTUDIO DE ABOGADOS MORENO-BALDIVIESO**

CLASE INTERNACIONAL **38**

**PRODUCTOS**

SERVICIOS DE TELECOMUNICACIONES, SERVICIOS DE TRANSMISIÓN DE RADIO Y TELEVISIÓN PRESTADOS POR ESTACIONES TRANSMISORAS, SATELITALES O DE CABLE, TRANSMISIÓN DE PROGRAMAS DE RADIO Y TELEVISIÓN; TRANSMISIÓN DE PROGRAMAS DE TELEVISIÓN MEDIANTE SEÑAL ABIERTA Y/O POR EL CABLE, SERVICIOS DE AGENCIAS DE NOTICIAS; ALQUILER DE APARATOS DE COMUNICACIONES, TELECOMUNICACIONES Y APARATOS DE TRANSMISIÓN; SERVICIOS DE CONSULTA E INFORMACIÓN RELACIONADOS CON LO QUE ANTECEDE.

**DESCRIPCION**

"DENOMINACIÓN Y DISEÑO"

---

NUMERO DE PUBLICACION **174862**

NOMBRE DEL SIGNO **COMBATE**

GENERO DEL SIGNO **Marca Servicio**
TIPO DE SIGNO **Mixta**

NUMERO DE SOLICITUD **6534 - 2014**
FECHA DE SOLICITUD **03/12/2014**

NOMBRE DEL TITULAR **ANTENA UNO CANAL 6 S.R.L.**
DIRECCION DEL TITULAR **AV. AYACUCHO Nº S-636, COCHABAMBA,**
PAIS DEL TITULAR **BO** Bolivia

NOMBRE DEL APODERADO **DR. RAMIRO MORENO BALDIVIESO**
DIRECCION DEL APODERADO **CALLE CAPITAN RAVELO Nº 2366 - ESTUDIO DE ABOGADOS MORENO-BALDIVIESO**

CLASE INTERNACIONAL **38**

**PRODUCTOS**

SERVICIOS DE TELECOMUNICACIONES, SERVICIOS DE TRANSMISIÓN DE RADIO Y TELEVISIÓN PRESTADOS POR ESTACIONES TRANSMISORAS, SATELITALES O DE CABLE, TRANSMISIÓN DE PROGRAMAS DE RADIO Y TELEVISIÓN; TRANSMISIÓN DE PROGRAMAS DE TELEVISIÓN MEDIANTE SEÑAL ABIERTA Y/O POR EL CABLE, SERVICIOS DE AGENCIAS DE NOTICIAS; ALQUILER DE APARATOS DE COMUNICACIONES, TELECOMUNICACIONES Y APARATOS DE TRANSMISIÓN; SERVICIOS DE CONSULTA E INFORMACIÓN RELACIONADOS CON LO QUE ANTECEDE.

**DESCRIPCION**

"DENOMINACIÓN Y DISEÑO"

NUMERO DE PUBLICACION **174863**

NOMBRE DEL SIGNO **INTRUSOS**

GENERO DEL SIGNO **Marca Servicio**
TIPO DE SIGNO **Mixta**

NUMERO DE SOLICITUD **6536 - 2014**
FECHA DE SOLICITUD **03/12/2014**

NOMBRE DEL TITULAR **ANTENA UNO CANAL 6 S.R.L.**
DIRECCION DEL TITULAR **AV. AYACUCHO Nº S-636, COCHABAMBA,**
PAIS DEL TITULAR **BO** Bolivia

NOMBRE DEL APODERADO **DR. RAMIRO MORENO BALDIVIESO**
DIRECCION DEL APODERADO **CALLE CAPITAN RAVELO Nº 2366 - ESTUDIO DE ABOGADOS MORENO-BALDIVIESO**

CLASE INTERNACIONAL **38**

**PRODUCTOS**

SERVICIOS DE TELECOMUNICACIONES, SERVICIOS DE TRANSMISIÓN DE RADIO Y TELEVISIÓN PRESTADOS POR ESTACIONES TRANSMISORAS, SATELITALES O DE CABLE, TRANSMISIÓN DE PROGRAMAS DE RADIO Y TELEVISIÓN; TRANSMISIÓN DE PROGRAMAS DE TELEVISIÓN MEDIANTE SEÑAL ABIERTA Y/O POR EL CABLE, SERVICIOS DE AGENCIAS DE NOTICIAS; ALQUILER DE APARATOS DE COMUNICACIONES, TELECOMUNICACIONES Y APARATOS DE TRANSMISIÓN; SERVICIOS DE CONSULTA E INFORMACIÓN RELACIONADOS CON LO QUE ANTECEDE.

**DESCRIPCION**

"DENOMINACIÓN Y DISEÑO"

---

NUMERO DE PUBLICACION **174864**

NOMBRE DEL SIGNO **INTRUSOS**

GENERO DEL SIGNO **Marca Servicio**
TIPO DE SIGNO **Mixta**

NUMERO DE SOLICITUD **6537 - 2014**
FECHA DE SOLICITUD **03/12/2014**

NOMBRE DEL TITULAR **ANTENA UNO CANAL 6 S.R.L.**
DIRECCION DEL TITULAR **AV. AYACUCHO Nº S-636, COCHABAMBA,**
PAIS DEL TITULAR **BO** Bolivia

NOMBRE DEL APODERADO **DR. RAMIRO MORENO BALDIVIESO**
DIRECCION DEL APODERADO **CALLE CAPITAN RAVELO Nº 2366 - ESTUDIO DE ABOGADOS MORENO-BALDIVIESO**

CLASE INTERNACIONAL **41**

**PRODUCTOS**

SERVICIOS DE EDUCACIÓN Y ENTRETENIMIENTO, PRODUCCIÓN, PRESENTACIÓN, DISTRIBUCIÓN Y ENLACE EN CADENAS DE PROGRAMAS DE RADIO Y TELEVISIÓN DE ENTRETENIMIENTOS Y NOTICIAS, EDUCACIÓN Y ACTUALIDAD, ORGANIZACIÓN, PRODUCCIÓN, PROMOCIÓN, ADMINISTRACIÓN Y DIRECCIÓN DE SHOWS, COMPETENCIAS, CONFERENCIAS, CONCIERTOS, REPRESENTACIONES TEATRALES Y EVENTOS DEPORTIVOS; ALQUILER DE APARATOS DE RADIO Y TELEVISIÓN O DE GRABACIONES DE AUDIO O VIDEO, ENTRETENIMIENTO PARA EMPLEADOS Y PRODUCCIÓN DE IMPRESOS RELACIONADOS CON LO QUE ANTECEDE, SERVICIOS DE INFORMACIÓN Y CONSULTA RELACIONADOS CON LO QUE ANTECEDE.

**DESCRIPCION**

"DENOMINACIÓN Y DISEÑO"

NUMERO DE PUBLICACION **174865**

NOMBRE DEL SIGNO **SLAN**

GENERO DEL SIGNO **Marca Producto**
TIPO DE SIGNO **Mixta**

NUMERO DE SOLICITUD **6538 - 2014**
FECHA DE SOLICITUD **03/12/2014**

NOMBRE DEL TITULAR **OPERADORA COMERCIAL S.R.L.**
DIRECCION DEL TITULAR **Av. Pirai Nro. 350, Santa Cruz de la Sierra**
PAIS DEL TITULAR **BO** Bolivia

NOMBRE DEL APODERADO **OMAR ALEJANDRO SPECHAR JORDAN**
DIRECCION DEL APODERADO **Av. Pirai Nro. 350, Santa Cruz de la Sierra.**

CLASE INTERNACIONAL **30**

**PRODUCTOS**

Café, te, cacao, azúcar, arroz, tapioca, sagú, sustitutos del café; harina y preparaciones hechas de cereales, pan, pastelería y confitería, helados; miel, jarabe de melaza; levadura, polvo para esponjar; sal, mostaza; vinagre, salsas (condimentos); especias; hielo.

NUMERO DE PUBLICACION **174866**

NOMBRE DEL SIGNO **SLAN**

GENERO DEL SIGNO **Marca Servicio**
TIPO DE SIGNO **Mixta**

NUMERO DE SOLICITUD **6539 - 2014**
FECHA DE SOLICITUD **03/12/2014**

NOMBRE DEL TITULAR **OPERADORA COMERCIAL S.R.L.**
DIRECCION DEL TITULAR **Av. Pirai Nro. 350, Santa Cruz de la Sierra**
PAIS DEL TITULAR **BO** Bolivia

NOMBRE DEL APODERADO **OMAR ALEJANDRO SPECHAR JORDAN**
DIRECCION DEL APODERADO **Av. Pirai Nro. 350, Santa Cruz de la Sierra.**

CLASE INTERNACIONAL **35**

**PRODUCTOS**

Publicidad; dirección de negocios; administración de negocios; trabajos de oficina.

NUMERO DE PUBLICACION **174867**

NOMBRE DEL SIGNO **DISEÑO**

GENERO DEL SIGNO **Marca Producto**
TIPO DE SIGNO **Figurativa**

NUMERO DE SOLICITUD **6542 - 2014**
FECHA DE SOLICITUD **03/12/2014**

NOMBRE DEL TITULAR **WANXIN BOLIVIA S.R.L.**
DIRECCION DEL TITULAR **Calle Bolívar, Edif. Shopping Bolívar N° 27, Piso: 2 Oficina: 218-B, Santa Cruz de la Sierra**
PAIS DEL TITULAR **BO** Bolivia

NOMBRE DEL APODERADO **CHRISTIAN ROSAS IGLESIAS**
DIRECCION DEL APODERADO **Calle Bolívar, Edif. Shopping Bolívar N° 27, Piso: 2 Oficina: 218-B, Santa Cruz de la Sierra**

CLASE INTERNACIONAL **12**

**PRODUCTOS**

Motocicletas, vehículos; aparatos de locomoción terrestre, aérea o marítima.

NUMERO DE PUBLICACION **174868**

NOMBRE DEL SIGNO **VALLE DE CINTI INDICACIÓN GEOGRÁFICA**

GENERO DEL SIGNO **Marca Producto**
TIPO DE SIGNO **Mixta**

NUMERO DE SOLICITUD **6544 - 2014**
FECHA DE SOLICITUD **04/12/2014**

NOMBRE DEL TITULAR **ASOCIACIÓN DEL CONSEJO REGULADOR DE LA INDICACIÓN GEOGRÁFICA VALLE DE CINTI**
DIRECCION DEL TITULAR **Plaza Principal 6 de agosto oficina IG-Valle de Cinti.**

PAIS DEL TITULAR **BO** Bolivia

NOMBRE DEL APODERADO **Mario Molina Guzmán**
DIRECCION DEL APODERADO **Localidad**

CLASE INTERNACIONAL **33**

**PRODUCTOS**

Vino tinto de uva misionera, vino tinto de uva vischoqueña, vino blanco y singani de uva blanca moscatel de alejandria.

**DESCRIPCION**

Diseño de una figura geométrica circular con un borde grueso con dos figuras rectangulares con dos cortes a los costados de color guindo, dentro del mismo se distingue lo siguiente: El Parral con dos racimos de uva uno a la izquierda otro a la derecha y seis hojas de parral entre dos cerros (Cañon Cinteño) de color guindo y detrás un fondo blanco, debajo de la figura del parral se encuentra la denominación "VALLE DE CINTI" en letras estilizadas mayúsculas de color blanco.Debajo de esta figura geométrica se distingue una figura semi-rectangular de color guindo con la denominación "INDICACIÓN GEOGRÁFICA" en letra mayúsculas estilizadas. No se reivindica Indicación Geográfica.

---

NUMERO DE PUBLICACION **174869**

NOMBRE DEL SIGNO **A.**

GENERO DEL SIGNO **Marca Servicio**
TIPO DE SIGNO **Mixta**

NUMERO DE SOLICITUD **6558 - 2014**
FECHA DE SOLICITUD **04/12/2014**

NOMBRE DEL TITULAR **A. BARRON´S RENT A CAR S.R.L.**
DIRECCION DEL TITULAR **Av. Alemania Nº 50**
PAIS DEL TITULAR **BO** Bolivia

NOMBRE DEL APODERADO **HORACIO ANTONIO BARRON YAPUR**
DIRECCION DEL APODERADO **Av. Alemania Nº 50, Santa Cruz, Bolivia**

CLASE INTERNACIONAL **39**

**PRODUCTOS**

SERVICIOS RELACIONADOS CON EL ALQUILER DE VEHÍCULOS DE TRANSPORTE.

**DESCRIPCION**

Se reivindica la denominación y diseño adjunta formado por la letra A estilizada en color amarillo que se encuentra inmersa dentro de un fondo color azul que forma parte de la marca registrada A BARRON´S RENT A CAR S.R.L.

NUMERO DE PUBLICACION **174870**

NOMBRE DEL SIGNO **A. BARRON´S RENT A CAR**

GENERO DEL SIGNO **Marca Servicio**
TIPO DE SIGNO **Mixta**

NUMERO DE SOLICITUD **6559 - 2014**
FECHA DE SOLICITUD **04/12/2014**

NOMBRE DEL TITULAR **A. BARRON´S RENT A CAR S.R.L.**
DIRECCION DEL TITULAR **Av. Alemania Nº 50**
PAIS DEL TITULAR **BO** Bolivia

NOMBRE DEL APODERADO **HORACIO ANTONIO BARRON YAPUR**
DIRECCION DEL APODERADO **Av. Alemania Nº 50, Santa Cruz, Bolivia,**

CLASE INTERNACIONAL **39**

**PRODUCTOS**

SERVICIOS RELACIONADOS CON EL ALQUILER DE VEHÍCULOS DE TRANSPORTE.

**DESCRIPCION**

Denominación y diseño, se reivindica el diseño adjunto formado por la letra A de color amarillo con una línea también en color amarillo misma que se encuentra en medio de las palabras BARRON´S en la parte superior y RENT A CAR en la parte inferior (ambas en color blanco), que se encuentran inmersas dentro de un rectángulo de color azul.

---

NUMERO DE PUBLICACION **174871**

NOMBRE DEL SIGNO **QUAKER 1877**

GENERO DEL SIGNO **Marca Producto**
TIPO DE SIGNO **Mixta**

NUMERO DE SOLICITUD **6563 - 2014**
FECHA DE SOLICITUD **04/12/2014**

NOMBRE DEL TITULAR **THE QUAKER OATS COMPANY**
DIRECCION DEL TITULAR **555 WEST MONROE STREET, CHICAGO, ILLINOIS 60661,**
PAIS DEL TITULAR **US** Estados Unidos de América

NOMBRE DEL APODERADO **DR. RAMIRO MORENO BALDIVIESO**
DIRECCION DEL APODERADO **CALLE CAPITAN RAVELO Nº 2366 - ESTUDIO DE ABOGADOS MORENO-BALDIVIESO**

CLASE INTERNACIONAL **29**

**PRODUCTOS**

PRODUCTOS DE APERITIVO A BASE DE FRUTA; BARRAS SNACK A BASE DE FRUTAS; FRUTAS, VERDURAS, PRODUCTOS LÁCTEOS Y/O BATIDOS, BEBIDA CREMOSA PREPARADA A BASE DE TROZOS DE FRUTA Y DE GRANOS; FRUTA O SOPAS A BASE DE VEGETALES; REFRIGERIOS CON MEZCLAS QUE CONSISTE EN FRUTAS PROCESADAS, NUECES Y/O PASAS PROCESADAS; FRUTOS SECOS; FRUTOS SECOS PROCESADOS; BEBIDAS LÁCTEAS, YOGURES, BEBIDAS A BASE DE YOGUR; PRODUCTOS LÁCTEOS - QUE CONTIENEN BEBIDAS A BASE DE AVENA, ZUMO DE FRUTA Y/O ZUMO DE FRUTA CON SABOR; BEBIDAS A BASE DE LECHE DE SOJA.

**DESCRIPCION**

"DENOMINACIÓN Y DISEÑO" Se reivindican todas las características y colores del diseño denominado "QUAKER 1877" donde "QUAKER" está escrita en letras especiales de color blanco y 1877 en color dorado junto a la figura del personaje característico de esta marca el cual viste una chaqueta y sombrero de color azul y camisa blanca en un fondo de color guindo y rojo, todo de acuerdo al diseño impreso.

NUMERO DE PUBLICACION **174872**

NOMBRE DEL SIGNO **QUAKER 1877**

GENERO DEL SIGNO **Marca Producto**
TIPO DE SIGNO **Mixta**

NUMERO DE SOLICITUD **6564 - 2014**
FECHA DE SOLICITUD **04/12/2014**

NOMBRE DEL TITULAR **THE QUAKER OATS COMPANY**
DIRECCION DEL TITULAR **555 WEST MONROE STREET, CHICAGO, ILLINOIS 60661,**
PAIS DEL TITULAR **US** Estados Unidos de América

NOMBRE DEL APODERADO **DR. RAMIRO MORENO BALDIVIESO**
DIRECCION DEL APODERADO **CALLE CAPITAN RAVELO Nº 2366 - ESTUDIO DE ABOGADOS MORENO-BALDIVIESO**

CLASE INTERNACIONAL **30**

**PRODUCTOS**

HARINAS Y PREPARACIONES HECHAS DE CEREALES; CEREALES PARA EL DESAYUNO, ES DECIR, LISTO PARA COMER CEREALES Y CEREALES CALIENTES; GALLETAS, GALLETAS DULCES Y SALADAS; PREPARACIONES DE AVENA, HARINA DE AVENA, AVENA, MUESLI Y PREPARACIONES CON MUESLI; MAÍZ MOLIDO; HARINA DE MAÍZ; CEBADA PERLA; MEZCLA PARA PANQUEQUES, MEZCLAS PREPARADAS PARA HORNEAR; BOCADOS EN BARRAS A BASE DE CEREALES; MEZCLA DE APERITIVOS A BASE DE CEREALES; PRODUCTOS DE SNACK A BASE DE CEREALES; PASTELES DE ARROZ Y PRODUCTOS DE PASTEL DE ARROZ; TORTAS DE GRANO; BOCADILLOS A BASE DE GRANOLA; BEBIDAS ALIMENTICIAS A BASE DE AVENA.

**DESCRIPCION**

"DENOMINACIÓN Y DISEÑO" Se reivindican todas las características y colores del diseño denominado "QUAKER 1877" donde "QUAKER" está escrita en letras especiales de color blanco y 1877 en color dorado junto a la figura del personaje característico de esta marca el cual viste una chaqueta y sombrero de color azul y camisa blanca en un fondo de color guindo y rojo, todo de acuerdo al diseño impreso.

---

NUMERO DE PUBLICACION **174873**

NOMBRE DEL SIGNO **VISTA LINDA URBANIZACIÓN PRIVADA**

GENERO DEL SIGNO **Marca Servicio**
TIPO DE SIGNO **Mixta**

NUMERO DE SOLICITUD **6576 - 2014**
FECHA DE SOLICITUD **05/12/2014**

NOMBRE DEL TITULAR **ÁNGEL FERNANDO COSTA SARMIENTO**
DIRECCION DEL TITULAR **C. F. DE CÁMARA N° 1995, ZONA MIRAFLORES, LA PAZ BOLIVIA**
PAIS DEL TITULAR **BO** Bolivia

NOMBRE DEL APODERADO **UNIPERSONAL**
DIRECCION DEL APODERADO

CLASE INTERNACIONAL **37**

**PRODUCTOS**

SERVICIOS DE CONSTRUCCIÓN.

NUMERO DE PUBLICACION **174874**

NOMBRE DEL SIGNO **" KBS WORLD "**

GENERO DEL SIGNO **Marca Servicio**
TIPO DE SIGNO **Mixta**

NUMERO DE SOLICITUD **6577 - 2014**
FECHA DE SOLICITUD **05/12/2014**

NOMBRE DEL TITULAR **Korean Broadcasting System**
DIRECCION DEL TITULAR **(Yeouidodong) 13, Yeouigongwon-ro,Yeongdeungpo-gu, Seoul, República de Korea**

PAIS DEL TITULAR **KR** República de Corea

NOMBRE DEL APODERADO **ALVARO F. SILES M.**
DIRECCION DEL APODERADO **Av. 16 de Julio No. 1490 (El Prado) Edificio "AVENIDA" 3er. Piso, Of. 3, La Paz, Bolivia**

CLASE INTERNACIONAL **38**

**PRODUCTOS**

1)Servicios de radiodifusión de televisión terrenal;
2)radiodifusión de televisión por cable;
3)radiodifusión de televisión satelital;
4)transmisión por internet;
5)transmisión de programa de televisión asistido por computadora;
6)servicios de transmisión de televisión por protocolo de Internet (IPTV), 7)transmisión en tiempo real de programas de televisión por internet;
8) transmisión en tiempo real por teléfonos móviles.

---

NUMERO DE PUBLICACION **174875**

NOMBRE DEL SIGNO **" KBS "**

GENERO DEL SIGNO **Marca Producto**
TIPO DE SIGNO **Mixta**

NUMERO DE SOLICITUD **6578 - 2014**
FECHA DE SOLICITUD **05/12/2014**

NOMBRE DEL TITULAR **Korean Broadcasting System**
DIRECCION DEL TITULAR **(Yeouidodong) 13, Yeouigongwon-ro,Yeongdeungpo-gu, Seoul, República de Korea**

PAIS DEL TITULAR **KR** República de Corea

NOMBRE DEL APODERADO **ALVARO F. SILES M.**
DIRECCION DEL APODERADO **Av. 16 de Julio No. 1490 (El Prado) Edificio "AVENIDA" 3er. Piso, Of. 3, La Paz, Bolivia**

CLASE INTERNACIONAL **9**

**PRODUCTOS**

1)Discos versátiles digitales grabables (DVD) que ofrecen programas de televisión;
2)cintas de video grabadas con audio, video e imágenes;
3)discos compactos grabados con audio, video e imágenes;
4)episodios de programas de televisión descargables;
5)audio, vídeo e imágenes fijas y en movimiento descargables;
6)películas expuestas (exposed films);
7)publicaciones electrónicas descargables;
8)software de computadoras para su uso en descarga, almacenaje, reproducción y organización de audio, vídeo, imágenes fijas y en movimiento y datos.

NUMERO DE PUBLICACION **174876**

NOMBRE DEL SIGNO **ACME LAMUSA**

GENERO DEL SIGNO **Marca Producto**
TIPO DE SIGNO **Mixta**

NUMERO DE SOLICITUD **6605 - 2014**
FECHA DE SOLICITUD **09/12/2014**

NOMBRE DEL TITULAR **GOBA INTERNACIONAL, S.A. DE C.V.**
DIRECCION DEL TITULAR **Avenida Insurgentes Sur #1647, Piso 12, Col. San José Insurgentes, Del. Benito Juárez, C.P. 03900, México, D.F.**

PAIS DEL TITULAR **MX** México

NOMBRE DEL APODERADO **JORGE SORUCO VILLANUEVA**
DIRECCION DEL APODERADO **Señalo Domicilio en Av. Mariscal Santa Cruz, Edificio Cámara de Comercio, piso 10, Oficina 1012, La Paz, Bolivia**

CLASE INTERNACIONAL **8**

**PRODUCTOS**

Herramientas e instrumentos de mano accionados manualmente; artículos de cuchillería; armas blancas; navajas, cuchillería, tenedores y cucharas; tijeras; cuchillos; navajas; cizallas; machetes; guadañas; picos; mazos; hojas de tijeras; tijeras de bolsillo; tijeras de bordado; tijeras de costura; tijeras de podar; tijeras de sastre; tijeras de uñas; cizallas multiusos; tijeras para ikebana; tijeras para lana; tijeras para niños; tijeras para papel; tijeras para uso doméstico; podaderas [tijeras de jardinero]; tijeras de accionamiento manual; tijeras especiales para cortar hilos; tijeras para cortar cabello; sierras de arco; sierras de vaivén; hojas de sierras tronzadoras; hojas para sierras de mano; sierras [herramientas de mano]; sierras para cortar ramas; hojas de sierra [partes de herramientas de mano]; palas [herramientas de mano]; sacabocados [herramientas de mano]; troqueles [herramientas de mano]; desarmadores [herramientas de mano]

**DESCRIPCION**

Denominación y Diseño

NUMERO DE PUBLICACION **174877**

NOMBRE DEL SIGNO **It's skin**

GENERO DEL SIGNO **Marca Producto**
TIPO DE SIGNO **Mixta**

NUMERO DE SOLICITUD **6615 - 2014**
FECHA DE SOLICITUD **09/12/2014**

NOMBRE DEL TITULAR **It's skin Co., LTD.**
DIRECCION DEL TITULAR **(Nonhyeon-dong) 634, Eonju-ro, Gangnam-gu, Seoul 135-634**

PAIS DEL TITULAR **KR** República de Corea

NOMBRE DEL APODERADO **CESAR ALFREDO BURGOA RODRIGUEZ**
DIRECCION DEL APODERADO **CALLE YANACOCHA NO. 441; EDIFICIO ARCO IRIS, PISO 4, OFICINA 402.**

CLASE INTERNACIONAL **3**

**PRODUCTOS**

Lápices de labios [pintalabios]; mascaras de pestañas; Maquillaje (productos de —); lociones para el cuerpo, piel (productos cosméticos para el cuidado de la —); perfumes; acondicionadores para el cabello;desmaquilladoras; cosméticos; neceseres de cosmética; aceites perfumados para la fabricación de preparaciones cosméticas; pestañas postizas; toallas impregnadas de lociones cosméticas; mascarilla de belleza; bastoncillos de algodón para uso cosmético; cejas (cosméticos para las cejas); champús; jabón liquido para baño; jabones cosméticos, aceites esenciales.

NUMERO DE PUBLICACION **174878**

NOMBRE DEL SIGNO **CAT**

GENERO DEL SIGNO **Marca Producto**
TIPO DE SIGNO **Mixta**

NUMERO DE SOLICITUD **6619 - 2014**
FECHA DE SOLICITUD **09/12/2014**

NOMBRE DEL TITULAR **Caterpillar Inc.**
DIRECCION DEL TITULAR **100 NE Adams Street, Peoria, Illinois 61629, Estados Unidos de América.**
PAIS DEL TITULAR **US** Estados Unidos de América

NOMBRE DEL APODERADO **Pilar Salazar G.**
DIRECCION DEL APODERADO **Av. José Salmón Ballivián (Los Álamos) No. 322, la Florida, La Paz – Bolivia.**

CLASE INTERNACIONAL **18**

**PRODUCTOS**

Cuero e imitaciones de cuero y productos hechos de cuero e imitaciones de cuero no comprendidos en otras clases; pieles y cueros de animales; billeteras, estuches de tarjetas de crédito, estuches para tarjetas comerciales, llaveros, estuches para llaves, bolsitas para guardar llaves; baúles y maletas de viaje; monederos, portafolios, portatrajes para viaje, morrales, bolsos marineros, bolsos de vuelo, bolsos de mano, paraguas, bolsos de viaje, bolsos de atletismo, bolsos de deporte, bolsos para libros, bolsos en bandolera, bolsos.

NUMERO DE PUBLICACION **174879**

NOMBRE DEL SIGNO **CAT**

GENERO DEL SIGNO **Marca Producto**
TIPO DE SIGNO **Mixta**

NUMERO DE SOLICITUD **6620 - 2014**
FECHA DE SOLICITUD **09/12/2014**

NOMBRE DEL TITULAR **Caterpillar Inc.**
DIRECCION DEL TITULAR **100 NE Adams Street, Peoria, Illinois 61629, Estados Unidos de América.**
PAIS DEL TITULAR **US** Estados Unidos de América

NOMBRE DEL APODERADO **Pilar Salazar G.**
DIRECCION DEL APODERADO **Av. José Salmón Ballivián (Los Álamos) No. 322, la Florida, La Paz – Bolivia.**

CLASE INTERNACIONAL **28**

**PRODUCTOS**

Juguetes y artículos de deporte; vehículos de juguete y sus accesorios para los mismos, modelos de juguetes, sets de juego con temática de sitio de construcción, herramientas de trabajo de juguete, bancas de herramientas de juguete, vehículos de juguete de radio control, y juguetes de construcción, vehículos de juguete de montar, vehículos de juguete de montar que funcionan con baterías, rompecabezas, cometas, juegos de rol, juegos de mesa, bloques de juguete, y naipes.

NUMERO DE PUBLICACION **174880**

NOMBRE DEL SIGNO **CATERPILLAR**

GENERO DEL SIGNO **Marca Producto**
TIPO DE SIGNO **Mixta**

NUMERO DE SOLICITUD **6621 - 2014**
FECHA DE SOLICITUD **09/12/2014**

NOMBRE DEL TITULAR **Caterpillar Inc.**
DIRECCION DEL TITULAR **100 NE Adams Street, Peoria, Illinois 61629, Estados Unidos de América.**

PAIS DEL TITULAR **US** Estados Unidos de América

NOMBRE DEL APODERADO **Pilar Salazar G.**
DIRECCION DEL APODERADO **Av. José Salmón Ballivián (Los Álamos) No. 322, la Florida, La Paz – Bolivia.**

CLASE INTERNACIONAL **18**

**PRODUCTOS**

Cuero e imitaciones de cuero y productos hechos de cuero e imitaciones de cuero no comprendidos en otras clases; pieles y cueros de animales; billeteras, estuches de tarjetas de crédito, estuches para tarjetas comerciales, llaveros, estuches para llaves, bolsitas para guardar llaves; baúles y maletas de viaje; monederos, portafolios, portatrajes para viaje, morrales, bolsos marineros, bolsos de vuelo, bolsos de mano, paraguas, bolsos de viaje, bolsos de atletismo, bolsos de deporte, bolsos para libros, bolsos en bandolera, bolsos.

NUMERO DE PUBLICACION **174881**

NOMBRE DEL SIGNO **CATERPILLAR**

GENERO DEL SIGNO **Marca Producto**
TIPO DE SIGNO **Mixta**

NUMERO DE SOLICITUD **6622 - 2014**
FECHA DE SOLICITUD **09/12/2014**

NOMBRE DEL TITULAR **Caterpillar Inc.**
DIRECCION DEL TITULAR **100 NE Adams Street, Peoria, Illinois 61629, Estados Unidos de América.**

PAIS DEL TITULAR **US** Estados Unidos de América

NOMBRE DEL APODERADO **Pilar Salazar G.**
DIRECCION DEL APODERADO **Av. José Salmón Ballivián (Los Álamos) No. 322, la Florida, La Paz – Bolivia.**

CLASE INTERNACIONAL **28**

**PRODUCTOS**

Juguetes y artículos de deporte; vehículos de juguete y sus accesorios para los mismos, modelos de juguetes, sets de juego con temática de sitio de construcción, herramientas de trabajo de juguete, bancas de herramientas de juguete, vehículos de juguete de radio control, y juguetes de construcción, vehículos de juguete de montar, vehículos de juguete de montar que funcionan con baterías, rompecabezas, cometas, juegos de rol, juegos de mesa, bloques de juguete, y naipes.

NUMERO DE PUBLICACION **174882**

NOMBRE DEL SIGNO **SMITHFIELD FARMLAND**

GENERO DEL SIGNO **Marca Producto**
TIPO DE SIGNO **Mixta**

NUMERO DE SOLICITUD **6632 - 2014**
FECHA DE SOLICITUD **09/12/2014**

NOMBRE DEL TITULAR **SF Investments, Inc.**
DIRECCION DEL TITULAR **Baynard Building – Suite 103 3411 Silverside Road Wilmington, Delaware 19810, Estados Unidos de Norteamérica**

PAIS DEL TITULAR **US** Estados Unidos de América

NOMBRE DEL APODERADO **Roberto Roque Ch.**
DIRECCION DEL APODERADO **Edificio Parque 18, No. 8022 Piso 6, Of. 602, calle 18, Calacoto.**

CLASE INTERNACIONAL **29**

**PRODUCTOS**

Carne; cerdo; cerdo integro; variedad de carnes de cerdo, en la clase 29 de la Clasificación Internacional.

**DESCRIPCION**

(denominación y diseño)

NUMERO DE PUBLICACION **174883**

NOMBRE DEL SIGNO **DISEÑO**

GENERO DEL SIGNO **Marca Servicio**
TIPO DE SIGNO **Figurativa**

NUMERO DE SOLICITUD **6637 - 2014**
FECHA DE SOLICITUD **10/12/2014**

NOMBRE DEL TITULAR **CLÍNICA LOS ÁNGELES S.A**
DIRECCION DEL TITULAR **C. Pedro Blanco # 1344, Cochabamba, Bolivia**
PAIS DEL TITULAR **BO** Bolivia

NOMBRE DEL APODERADO **LUÍS GONZALO CANEDO ARGANDOÑA**
DIRECCION DEL APODERADO **C. Trinitarios s/n Zona Norte de Cochabamba**

CLASE INTERNACIONAL **44**

**PRODUCTOS**

Servicios médicos; cirugía estética, clínicas, servicios de salud, servicios ópticos, fisioterapia, servicios hospitalarios; servicios veterinarios; cuidados de higiene y belleza para personas o animales; servicios de agricultura, horticultura y silvicultura.

**DESCRIPCION**

En color rojo casi la forma de una cruz y sobre ella tres lineas en media onda de color gris en degradé

NUMERO DE PUBLICACION **174884**

NOMBRE DEL SIGNO **DISEÑO**

GENERO DEL SIGNO **Marca Servicio**
TIPO DE SIGNO **Figurativa**

NUMERO DE SOLICITUD **6638 - 2014**
FECHA DE SOLICITUD **10/12/2014**

NOMBRE DEL TITULAR **CLÍNICA LOS ÁNGELES S.A**
DIRECCION DEL TITULAR **c. Pedro Blanco # 1344, Cochabamba**
PAIS DEL TITULAR **BO** Bolivia

NOMBRE DEL APODERADO **LUÍS GONZALO CANEDO ARGANDOÑA**
DIRECCION DEL APODERADO **C. Trinitarios s/n Zona Norte de Cochabamba**

CLASE INTERNACIONAL **35**

**PRODUCTOS**

Publicidad; Dirección y Gestión de negocios comerciales; administración comercial; trabajos de oficina, Importación, exportación, distribución, comercialización y venta al por mayor y menor, promoción de ventas, demostración de productos, Organización de exposiciones y ferias con fines comerciales o publicitarios

**DESCRIPCION**

En color rojo casi la forma de una cruz gruesa y sobre ella 3 líneas en media onda y en una de ellas un punto grueso

NUMERO DE PUBLICACION **174885**

NOMBRE DEL SIGNO **Ubicación y control Protel GPS**

GENERO DEL SIGNO **Marca Servicio**
TIPO DE SIGNO **Mixta**

NUMERO DE SOLICITUD **6643 - 2014**
FECHA DE SOLICITUD **10/12/2014**

NOMBRE DEL TITULAR **Protección Electrónica Sociedad de Responsabilidad Limitada "PROTEL S.R.L."**
DIRECCION DEL TITULAR **Calle 6 Nº 5195 de Obrajes, Edif. Rosa Estefania Piso PB-C**
PAIS DEL TITULAR **BO** Bolivia

NOMBRE DEL APODERADO **Jose Luis Bedregal Antequera**
DIRECCION DEL APODERADO **Av. Fuerza Naval Nº 1621, entre calles 23 y 24 de la zona de Calacoto**

CLASE INTERNACIONAL **45**

**PRODUCTOS**

Servicios jurídicos; servicios de seguridad para la protección de bienes y personas; servicios personales y sociales prestados por terceros para satisfacer necesidades individuales

NUMERO DE PUBLICACION **174886**

NOMBRE DEL SIGNO **BEAUTY HARMONY**

GENERO DEL SIGNO **Marca Producto**
TIPO DE SIGNO **Mixta**

NUMERO DE SOLICITUD **6705 - 2014**
FECHA DE SOLICITUD **12/12/2014**

NOMBRE DEL TITULAR **JULIO SILES VILLARROEL**
DIRECCION DEL TITULAR **Barrio Cooper, Av. Roque Aguilera No 419 de la ciudad de Santa Cruz.**

PAIS DEL TITULAR **BO** Bolivia

NOMBRE DEL APODERADO **SUSAN VIVIANA ANDRADE SOLIZ**
DIRECCION DEL APODERADO **Av. Mariscal Santa Cruz. Ed. Hansa piso 15 Of. 5 - A La Paz.**

CLASE INTERNACIONAL **3**

**PRODUCTOS**

Shampoo,cremas y lociones capilares, jaboncillos y toda clase de productos cosméticos que estén comprendidos en la clase 3 de la Clasificación Internacional de Niza.

**DESCRIPCION**

La denominación Beauty en letras verdes con el diseño que se observa y la denominación Harmony en letras rojas, todo en fondo blanco.

NUMERO DE PUBLICACION **174887**

NOMBRE DEL SIGNO **DISEÑO**

GENERO DEL SIGNO **Marca Producto**
TIPO DE SIGNO **Figurativa**

NUMERO DE SOLICITUD **6708 - 2014**
FECHA DE SOLICITUD **15/12/2014**

NOMBRE DEL TITULAR **ROYAL CANIN S.A.S.**
DIRECCION DEL TITULAR **650, Avenue de la Petite Camargue 30470 Aimargue, Francia.**

PAIS DEL TITULAR **FR** Francia

NOMBRE DEL APODERADO **Octavio Alvarez**
DIRECCION DEL APODERADO **Av. Ballivián No. 1578, esq. Calle 24, Torre Cesur, Piso 5, Of. 509, Calacoto, La Paz, Bolivia.**

CLASE INTERNACIONAL **31**

**PRODUCTOS**

Productos para la agricultura, horticultura y silvicultura, granos y semillas, animales vivos, aves y peces; hueso de sepia; huesos para perros, masticables comestibles para animales; productos para arenas sanitarias para desechos de animales; frutas y verduras frescas; productos alimenticios y bebidas para animales, pájaros y peces.

NUMERO DE PUBLICACION **174888**

NOMBRE DEL SIGNO **MIRANDA & ASOCIADOS - ABOGADOS**

GENERO DEL SIGNO **Nombre Comercial**
TIPO DE SIGNO **Mixta**

NUMERO DE SOLICITUD **6724 - 2014**
FECHA DE SOLICITUD **15/12/2014**

NOMBRE DEL TITULAR **CARLOS ANTONIO MIRANDA GUMUCIO**
DIRECCION DEL TITULAR **AV. ARCE Nº 2299, EDF. "MULTICENTRO" , PISO OF, 1104**
PAIS DEL TITULAR **BO** Bolivia

NOMBRE DEL APODERADO **0**
DIRECCION DEL APODERADO

CLASE INTERNACIONAL **45**

**PRODUCTOS**

SERVICIOS JURIDICOS DE CONSULTORIA

NUMERO DE PUBLICACION **174889**

NOMBRE DEL SIGNO **DISEÑO**

GENERO DEL SIGNO **Marca Producto**
TIPO DE SIGNO **Figurativa**

NUMERO DE SOLICITUD **6732 - 2014**
FECHA DE SOLICITUD **16/12/2014**

NOMBRE DEL TITULAR **SOCIETE DES PRODUITS NESTLE S.A.**
DIRECCION DEL TITULAR **1800, Vevey, Cantón de Vaud, Suiza**
PAIS DEL TITULAR **CH** Suiza

NOMBRE DEL APODERADO **Alejandra Bernal Mercado**
DIRECCION DEL APODERADO **Calle Federico Zuazo No. 1598, Edificio Park Inn, Piso 11, La Paz, Bolivia**

CLASE INTERNACIONAL **30**

**PRODUCTOS**

Preparaciones hechas a base de malta; cacao y preparaciones y bebidas hechas a partir de cacao; chocolate, productos de chocolatería, preparaciones y bebidas hechas a base de chocolate; bizcochos; cereales, cereales para el desayuno, barras de cereal, cereales listos para comer; preparaciones de cereales; productos alimenticios hechos a partir de arroz, de harina o de cereales, también bajo la forma de platos cocinados.

**DESCRIPCION**

El diseño consiste en un oso estilizado con expresión de alegría y los brazos abiertos, de color celeste con borde azul oscuro. La oreja izquierda, ojos y osico son blancos y la lengua roja.

NUMERO DE PUBLICACION **174890**

NOMBRE DEL SIGNO **CERELAC**

GENERO DEL SIGNO **Marca Producto**
TIPO DE SIGNO **Mixta**

NUMERO DE SOLICITUD **6733 - 2014**
FECHA DE SOLICITUD **16/12/2014**

NOMBRE DEL TITULAR **SOCIETE DES PRODUITS NESTLE S.A.**
DIRECCION DEL TITULAR **1800, Vevey, Cantón de Vaud, Suize**
PAIS DEL TITULAR **CH** Suiza

NOMBRE DEL APODERADO **Alejandra Bernal Mercado**
DIRECCION DEL APODERADO **Calle Federico Zuazo No. 1598, Edificio Park Inn, Plso 11, La Paz, Bolivia**

CLASE INTERNACIONAL **5**

**PRODUCTOS**

Alimentos dietéticos y substancias para uso médico y clínico; leche formulada, alimentos, bebidas y substancias alimenticias para bebés ; leche formulada, alimentos, bebidas y substancias alimenticias para niños para uso medico; alimentos y substancias alimenticias para bebés y enfermos para uso medico; alimentos y substancias alimenticias para mujeres embarazadas y mujeres que amamantan para uso medico; suplementos dietéticos y nutricionales para uso medico; preparaciones vitamínicas, suplementos alimenticios minerales para uso médico.

**DESCRIPCION**

El diseño consiste en un rectángulo de color rojo con borde exterior roja e interior blanco, sobre el cual está escrita la marca CERELAC en letra de imprenta estilizada, mayúscula y de color blanco con borde rojo.

---

NUMERO DE PUBLICACION **174891**

NOMBRE DEL SIGNO **PIL Yogurello Escolar Sabor Durazno**

GENERO DEL SIGNO **Marca Producto**
TIPO DE SIGNO **Mixta**

NUMERO DE SOLICITUD **6758 - 2014**
FECHA DE SOLICITUD **17/12/2014**

NOMBRE DEL TITULAR **GLORIA S.A.**
DIRECCION DEL TITULAR **AV. REPÚBLICA DE PANAMÁ Nº 2461, URBANIZACIÓN SANTA CATALINA, DISTRITO DE LA VICTORIA, LIMA,**
PAIS DEL TITULAR **PE** Peru

NOMBRE DEL APODERADO **DR. RAMIRO MORENO BALDIVIESO**
DIRECCION DEL APODERADO **CALLE CAPITAN RAVELO Nº 2366 - ESTUDIO DE ABOGADOS MORENO-BALDIVIESO**

CLASE INTERNACIONAL **29**

**PRODUCTOS**

CARNE, PESCADO, CARNE DE AVE Y CARNE DE CAZA; EXTRACTOS DE CARNE; FRUTAS Y VERDURAS, HORTALIZAS Y LEGUMBRES EN CONSERVA, CONGELADAS, SECAS Y COCIDAS; JALEAS, CONFITURAS, COMPOTAS; HUEVOS; LECHE Y PRODUCTOS LÁCTEOS Y SUS DERIVADOS; ACEITES Y GRASAS COMESTIBLES.

**DESCRIPCION**

"DENOMINACIÓN Y DISEÑO" DESCRIPCIÓN DEL SIGNO EN ANEXO.

NUMERO DE PUBLICACION **174892**

NOMBRE DEL SIGNO **PIL Yogurello Escolar Sabor Manzana**

GENERO DEL SIGNO **Marca Producto**
TIPO DE SIGNO **Mixta**

NUMERO DE SOLICITUD **6759 - 2014**
FECHA DE SOLICITUD **17/12/2014**

NOMBRE DEL TITULAR **GLORIA S.A.**
DIRECCION DEL TITULAR **AV. REPÚBLICA DE PANAMÁ Nº 2461, URBANIZACIÓN SANTA CATALINA, DISTRITO DE LA VICTORIA, LIMA,**

PAIS DEL TITULAR **PE** Peru

NOMBRE DEL APODERADO **DR. RAMIRO MORENO BALDIVIESO**
DIRECCION DEL APODERADO **CALLE CAPITAN RAVELO Nº 2366 - ESTUDIO DE ABOGADOS MORENO-BALDIVIESO**

CLASE INTERNACIONAL **29**

**PRODUCTOS**

CARNE, PESCADO, CARNE DE AVE Y CARNE DE CAZA; EXTRACTOS DE CARNE; FRUTAS Y VERDURAS, HORTALIZAS Y LEGUMBRES EN CONSERVA, CONGELADAS, SECAS Y COCIDAS; JALEAS, CONFITURAS, COMPOTAS; HUEVOS; LECHE Y PRODUCTOS LÁCTEOS Y SUS DERIVADOS; ACEITES Y GRASAS COMESTIBLES.

**DESCRIPCION**

"DENOMINACIÓN Y DISEÑO" DESCRIPCIÓN DE SIGNO EN ANEXO.

---

NUMERO DE PUBLICACION **174893**

NOMBRE DEL SIGNO **PIL Yogurello Escolar Sabor Frutilla**

GENERO DEL SIGNO **Marca Producto**
TIPO DE SIGNO **Mixta**

NUMERO DE SOLICITUD **6760 - 2014**
FECHA DE SOLICITUD **17/12/2014**

NOMBRE DEL TITULAR **GLORIA S.A.**
DIRECCION DEL TITULAR **AV. REPÚBLICA DE PANAMÁ Nº 2461, URBANIZACIÓN SANTA CATALINA, DISTRITO DE LA VICTORIA, LIMA,**

PAIS DEL TITULAR **PE** Peru

NOMBRE DEL APODERADO **DR. RAMIRO MORENO BALDIVIESO**
DIRECCION DEL APODERADO **CALLE CAPITAN RAVELO Nº 2366 - ESTUDIO DE ABOGADOS MORENO-BALDIVIESO**

CLASE INTERNACIONAL **29**

**PRODUCTOS**

CARNE, PESCADO, CARNE DE AVE Y CARNE DE CAZA; EXTRACTOS DE CARNE; FRUTAS Y VERDURAS, HORTALIZAS Y LEGUMBRES EN CONSERVA, CONGELADAS, SECAS Y COCIDAS; JALEAS, CONFITURAS, COMPOTAS; HUEVOS; LECHE Y PRODUCTOS LÁCTEOS Y SUS DERIVADOS; ACEITES Y GRASAS COMESTIBLES.

**DESCRIPCION**

"DENOMINACIÓN Y DISEÑO" DESCRIPCIÓN DEL SIGNO EN ANEXO.

NUMERO DE PUBLICACION **174894**

NOMBRE DEL SIGNO **PIL Yogurello Escolar Sabor Chicle**

GENERO DEL SIGNO **Marca Producto**
TIPO DE SIGNO **Mixta**

NUMERO DE SOLICITUD **6761 - 2014**
FECHA DE SOLICITUD **17/12/2014**

NOMBRE DEL TITULAR **GLORIA S.A.**
DIRECCION DEL TITULAR **AV. REPÚBLICA DE PANAMÁ Nº 2461, URBANIZACIÓN SANTA CATALINA, DISTRITO DE LA VICTORIA, LIMA,**

PAIS DEL TITULAR **PE** Peru

NOMBRE DEL APODERADO **DR. RAMIRO MORENO BALDIVIESO**
DIRECCION DEL APODERADO **CALLE CAPITAN RAVELO Nº 2366 - ESTUDIO DE ABOGADOS MORENO-BALDIVIESO**

CLASE INTERNACIONAL **29**

**PRODUCTOS**

CARNE, PESCADO, CARNE DE AVE Y CARNE DE CAZA; EXTRACTOS DE CARNE; FRUTAS Y VERDURAS, HORTALIZAS Y LEGUMBRES EN CONSERVA, CONGELADAS, SECAS Y COCIDAS; JALEAS, CONFITURAS, COMPOTAS; HUEVOS; LECHE Y PRODUCTOS LÁCTEOS Y SUS DERIVADOS; ACEITES Y GRASAS COMESTIBLES.

**DESCRIPCION**

"DENOMINACIÓN Y DISEÑO" DESCRIPCIÓN DEL SIGNO ANEXO.

---

NUMERO DE PUBLICACION **174895**

NOMBRE DEL SIGNO **TOINGA**

GENERO DEL SIGNO **Marca Producto**
TIPO DE SIGNO **Mixta**

NUMERO DE SOLICITUD **6762 - 2014**
FECHA DE SOLICITUD **17/12/2014**

NOMBRE DEL TITULAR **GLORIA S.A.**
DIRECCION DEL TITULAR **AV. REPÚBLICA DE PANAMÁ Nº 2461, URBANIZACIÓN SANTA CATALINA, DISTRITO DE LA VICTORIA, LIMA,**

PAIS DEL TITULAR **PE** Peru

NOMBRE DEL APODERADO **DR. RAMIRO MORENO BALDIVIESO**
DIRECCION DEL APODERADO **CALLE CAPITAN RAVELO Nº 2366 - ESTUDIO DE ABOGADOS MORENO-BALDIVIESO**

CLASE INTERNACIONAL **30**

**PRODUCTOS**

CAFÉ, TÉ, CACAO Y SUCEDÁNEOS DEL CAFÉ; ARROZ; TAPIOCA Y SAGÚ; HARINAS Y PREPARACIONES A BASE DE CEREALES; PAN, PRODUCTOS DE PASTELERÍA Y CONFITERÍA; HELADOS; AZÚCAR, MIEL, JARABE DE MELAZA; LEVADURA, POLVOS DE HORNEAR; SAL; MOSTAZA; VINAGRE, SALSAS (CONDIMENTOS); ESPECIAS; HIELO; ESPECIALMENTE PRODUCTOS ELABORADOS A BASE DE CACAO (CHOCOLATES); CHOCOLATE EN SUS DISTINTAS VARIEDADES Y SABORES; BEBIDAS A BASE DE CACAO; BEBIDAS A BASE DE CHOCOLATE; BOMBONES DE CHOCOLATE; GRAJEAS DE CHOCOLATE; TABLETAS DE CHOCOLATE; CACAO; CHOCOLATES; DULCES; GOLOSINAS.

**DESCRIPCION**

"DENOMINACIÓN Y DISEÑO"

NUMERO DE PUBLICACION **174896**

NOMBRE DEL SIGNO **Circus**

GENERO DEL SIGNO **Marca Producto**
TIPO DE SIGNO **Mixta**

NUMERO DE SOLICITUD **6763 - 2014**
FECHA DE SOLICITUD **17/12/2014**

NOMBRE DEL TITULAR **GLORIA S.A.**
DIRECCION DEL TITULAR **AV. REPÚBLICA DE PANAMÁ Nº 2461, URBANIZACIÓN SANTA CATALINA, DISTRITO DE LA VICTORIA, LIMA,**

PAIS DEL TITULAR **PE** Peru

NOMBRE DEL APODERADO **DR. RAMIRO MORENO BALDIVIESO**
DIRECCION DEL APODERADO **CALLE CAPITAN RAVELO Nº 2366 - ESTUDIO DE ABOGADOS MORENO-BALDIVIESO**

CLASE INTERNACIONAL **30**

**PRODUCTOS**

CAFÉ, TÉ, CACAO Y SUCEDÁNEOS DEL CAFÉ; ARROZ; TAPIOCA Y SAGÚ; HARINAS Y PREPARACIONES A BASE DE CEREALES; PAN, PRODUCTOS DE PASTELERÍA Y CONFITERÍA; HELADOS; AZÚCAR, MIEL, JARABE DE MELAZA; LEVADURA, POLVOS DE HORNEAR; SAL; MOSTAZA; VINAGRE, SALSAS (CONDIMENTOS); ESPECIAS; HIELO; ESPECIALMENTE PRODUCTOS ELABORADOS A BASE DE CACAO (CHOCOLATES); CHOCOLATE EN SUS DISTINTAS VARIEDADES Y SABORES; BEBIDAS A BASE DE CACAO; BEBIDAS A BASE DE CHOCOLATE; BOMBONES DE CHOCOLATE; GRAJEAS DE CHOCOLATE; TABLETAS DE CHOCOLATE; CACAO; CHOCOLATES; DULCES; GOLOSINAS.

**DESCRIPCION**

"DENOMINACIÓN Y DISEÑO"

NUMERO DE PUBLICACION **174897**

NOMBRE DEL SIGNO **FUNKY**

GENERO DEL SIGNO **Marca Producto**
TIPO DE SIGNO **Mixta**

NUMERO DE SOLICITUD **6764 - 2014**
FECHA DE SOLICITUD **17/12/2014**

NOMBRE DEL TITULAR **GLORIA S.A.**
DIRECCION DEL TITULAR **AV. REPÚBLICA DE PANAMÁ Nº 2461, URBANIZACIÓN SANTA CATALINA, DISTRITO DE LA VICTORIA, LIMA,**

PAIS DEL TITULAR **PE** Peru

NOMBRE DEL APODERADO **DR. RAMIRO MORENO BALDIVIESO**
DIRECCION DEL APODERADO **CALLE CAPITAN RAVELO Nº 2366 - ESTUDIO DE ABOGADOS MORENO-BALDIVIESO**

CLASE INTERNACIONAL **30**

**PRODUCTOS**

CAFÉ, TÉ, CACAO Y SUCEDÁNEOS DEL CAFÉ; ARROZ; TAPIOCA Y SAGÚ; HARINAS Y PREPARACIONES A BASE DE CEREALES; PAN, PRODUCTOS DE PASTELERÍA Y CONFITERÍA; HELADOS; AZÚCAR, MIEL, JARABE DE MELAZA; LEVADURA, POLVOS DE HORNEAR; SAL; MOSTAZA; VINAGRE, SALSAS (CONDIMENTOS); ESPECIAS; HIELO; ESPECIALMENTE PRODUCTOS ELABORADOS A BASE DE CACAO (CHOCOLATES); CHOCOLATE EN SUS DISTINTAS VARIEDADES Y SABORES; BEBIDAS A BASE DE CACAO; BEBIDAS A BASE DE CHOCOLATE; BOMBONES DE CHOCOLATE; GRAJEAS DE CHOCOLATE; TABLETAS DE CHOCOLATE; CACAO; CHOCOLATES; DULCES; GOLOSINAS.

**DESCRIPCION**

"DENOMINACIÓN Y DISEÑO"

NUMERO DE PUBLICACION **174898**

NOMBRE DEL SIGNO **Muaack**

GENERO DEL SIGNO **Marca Producto**
TIPO DE SIGNO **Mixta**

NUMERO DE SOLICITUD **6765 - 2014**
FECHA DE SOLICITUD **17/12/2014**

NOMBRE DEL TITULAR **GLORIA S.A.**
DIRECCION DEL TITULAR **AV. REPÚBLICA DE PANAMÁ Nº 2461, URBANIZACIÓN SANTA CATALINA, DISTRITO DE LA VICTORIA, LIMA,**

PAIS DEL TITULAR **PE** Peru

NOMBRE DEL APODERADO **DR. RAMIRO MORENO BALDIVIESO**
DIRECCION DEL APODERADO **CALLE CAPITAN RAVELO Nº 2366 - ESTUDIO DE ABOGADOS MORENO-BALDIVIESO**

CLASE INTERNACIONAL **30**

**PRODUCTOS**

CAFÉ, TÉ, CACAO Y SUCEDÁNEOS DEL CAFÉ; ARROZ; TAPIOCA Y SAGÚ; HARINAS Y PREPARACIONES A BASE DE CEREALES; PAN, PRODUCTOS DE PASTELERÍA Y CONFITERÍA; HELADOS; AZÚCAR, MIEL, JARABE DE MELAZA; LEVADURA, POLVOS DE HORNEAR; SAL; MOSTAZA; VINAGRE, SALSAS (CONDIMENTOS); ESPECIAS; HIELO; ESPECIALMENTE PRODUCTOS ELABORADOS A BASE DE CACAO (CHOCOLATES); CHOCOLATE EN SUS DISTINTAS VARIEDADES Y SABORES; BEBIDAS A BASE DE CACAO; BEBIDAS A BASE DE CHOCOLATE; BOMBONES DE CHOCOLATE; GRAJEAS DE CHOCOLATE; TABLETAS DE CHOCOLATE; CACAO; CHOCOLATES; DULCES; GOLOSINAS.

**DESCRIPCION**

"DENOMINACIÓN Y DISEÑO"

---

NUMERO DE PUBLICACION **174899**

NOMBRE DEL SIGNO **NUBECIN**

GENERO DEL SIGNO **Marca Producto**
TIPO DE SIGNO **Mixta**

NUMERO DE SOLICITUD **6766 - 2014**
FECHA DE SOLICITUD **17/12/2014**

NOMBRE DEL TITULAR **GLORIA S.A.**
DIRECCION DEL TITULAR **AV. REPÚBLICA DE PANAMÁ Nº 2461, URBANIZACIÓN SANTA CATALINA, DISTRITO DE LA VICTORIA, LIMA,**

PAIS DEL TITULAR **PE** Peru

NOMBRE DEL APODERADO **DR. RAMIRO MORENO BALDIVIESO**
DIRECCION DEL APODERADO **CALLE CAPITAN RAVELO Nº 2366 - ESTUDIO DE ABOGADOS MORENO-BALDIVIESO**

CLASE INTERNACIONAL **30**

**PRODUCTOS**

CAFÉ, TÉ, CACAO Y SUCEDÁNEOS DEL CAFÉ; ARROZ; TAPIOCA Y SAGÚ; HARINAS Y PREPARACIONES A BASE DE CEREALES; PAN, PRODUCTOS DE PASTELERÍA Y CONFITERÍA; HELADOS; AZÚCAR, MIEL, JARABE DE MELAZA; LEVADURA, POLVOS DE HORNEAR; SAL; MOSTAZA; VINAGRE, SALSAS (CONDIMENTOS); ESPECIAS; HIELO; ESPECIALMENTE PRODUCTOS ELABORADOS A BASE DE CACAO (CHOCOLATES); CHOCOLATE EN SUS DISTINTAS VARIEDADES Y SABORES; BEBIDAS A BASE DE CACAO; BEBIDAS A BASE DE CHOCOLATE; BOMBONES DE CHOCOLATE; GRAJEAS DE CHOCOLATE; TABLETAS DE CHOCOLATE; CACAO; CHOCOLATES; DULCES; GOLOSINAS.

**DESCRIPCION**

"DENOMINACIÓN Y DISEÑO"

NUMERO DE PUBLICACION **174900**

NOMBRE DEL SIGNO **CHOCOTRON**

GENERO DEL SIGNO **Marca Producto**
TIPO DE SIGNO **Mixta**

NUMERO DE SOLICITUD **6767 - 2014**
FECHA DE SOLICITUD **17/12/2014**

NOMBRE DEL TITULAR **GLORIA S.A.**
DIRECCION DEL TITULAR **AV. REPÚBLICA DE PANAMÁ Nº 2461, URBANIZACIÓN SANTA CATALINA, DISTRITO DE LA VICTORIA, LIMA,**

PAIS DEL TITULAR **PE** Peru

NOMBRE DEL APODERADO **DR. RAMIRO MORENO BALDIVIESO**
DIRECCION DEL APODERADO **CALLE CAPITAN RAVELO Nº 2366 - ESTUDIO DE ABOGADOS MORENO-BALDIVIESO**

CLASE INTERNACIONAL **30**

**PRODUCTOS**

CAFÉ, TÉ, CACAO Y SUCEDÁNEOS DEL CAFÉ; ARROZ; TAPIOCA Y SAGÚ; HARINAS Y PREPARACIONES A BASE DE CEREALES; PAN, PRODUCTOS DE PASTELERÍA Y CONFITERÍA; HELADOS; AZÚCAR, MIEL, JARABE DE MELAZA; LEVADURA, POLVOS DE HORNEAR; SAL; MOSTAZA; VINAGRE, SALSAS (CONDIMENTOS); ESPECIAS; HIELO; ESPECIALMENTE PRODUCTOS ELABORADOS A BASE DE CACAO (CHOCOLATES); CHOCOLATE EN SUS DISTINTAS VARIEDADES Y SABORES; BEBIDAS A BASE DE CACAO; BEBIDAS A BASE DE CHOCOLATE; BOMBONES DE CHOCOLATE; GRAJEAS DE CHOCOLATE; TABLETAS DE CHOCOLATE; CACAO; CHOCOLATES; DULCES; GOLOSINAS.

**DESCRIPCION**

"DENOMINACIÓN Y DISEÑO"

NUMERO DE PUBLICACION **174901**

NOMBRE DEL SIGNO **DELTA**

GENERO DEL SIGNO **Marca Producto**
TIPO DE SIGNO **Mixta**

NUMERO DE SOLICITUD **6768 - 2014**
FECHA DE SOLICITUD **17/12/2014**

NOMBRE DEL TITULAR **GOBA INTERNACIONAL, S.A. DE C.V.**
DIRECCION DEL TITULAR **Avenida Insurgentes Sur #1647, Piso 12, Col. San José Insurgentes, Del. Benito Juárez, C.P. 03900, México, D.F.**

PAIS DEL TITULAR **MX** México

NOMBRE DEL APODERADO **JORGE SORUCO VILLANUEVA**
DIRECCION DEL APODERADO **Av. Mariscal Santa Cruz, Edificio Cámara de Comercio, piso 10, Oficina 1012, La Paz, Bolivia.**

CLASE INTERNACIONAL **16**

**PRODUCTOS**

Papel, cartón y artículos de estas materias no comprendidos en otras clases; productos de imprenta; material de encuadernación; fotografías; artículos de papelería; adhesivos (pegamentos) de papelería o para uso doméstico; material para artistas; pinceles; máquinas de escribir y artículos de oficina (excepto muebles); material de instrucción o material didáctico (excepto aparatos); materias plásticas para embalar (no comprendidas en otras clases); caracteres de imprenta; clichés de imprenta; incluyendo engrapadoras, perforadoras, encuadernadoras, engargoladoras de escritorio, desengrapadoras, sacapuntas, foliadoras, sellos, sellos fechadores, sellos de goma, sellos de tinta, almohadillas para sellos, estuches para sellos, impresiones en color; impresiones fotográficas; impresiones litográficas; impresiones pictóricas; pósters; cartón para pósters; pósters de papel; pósters enmarcados; pósters sin enmarcar; litografías; tarjetas de colección; calcomanías de papel termotransferibles; calcomanías 3D para utilizar en todo tipo de superficies, etiquetas que no sean de tela; lápices; lápices de colores; bolígrafos; plumines; Calcomanías; estampadores de papel (artículos de oficina); estampillas [sellos postales]; bandejas archivadoras de escritorio [artículos de oficina]; cintas para máquinas de oficina; franqueadoras [máquinas de oficina]; máquinas de composición tipográfica para la oficina; máquinas de oficina para cerrar sobres; máquinas de sellado para oficinas; máquinas perforadoras de papel para la oficina; máquinas plegadoras de papel para la oficina; máquinas rotuladoras de oficina, aparatos y máquinas para encuadernar [material de oficina]; máquinas aplicadoras de adhesivos para el hogar y la oficina; máquinas de escribir y artículos de oficina [excepto muebles]; máquinas de escritura e impresión de cheques para la oficina; agendas de escritorio; atriles de escritorio; calendarios de escritorio; portacalendarios de escritorio; portasellos de escritorio; tapetes de escritorio; distribuidores automáticos de clips en cuanto artículos de papelería o de oficina; bandejas archivadoras de escritorio; cestas de sobremesa para artículos de escritorio; soportes para accesorios de escritorio; clips de oficina; cola para la oficina; ensobradoras de oficina; etiquetadoras de oficina; clasificadores de papel [artículos de oficina]; dediles [artículos de oficina]; cortapapeles [artículos de oficina]; tarjetas de felicitación; tarjetas de felicitaciones desplegables; tarjetas de felicitaciones para cualquier ocasión; tarjetas de felicitación musicales; impresos; calendarios impresos; certificados impresos; cuestionarios impresos; cupones impresos; diagramas impresos; discos de impresión; disertaciones impresas; emblemas impresos; formularios impresos; fotografías [impresas]; gráficos impresos; guías impresas; horarios impresos; horóscopos impresos; imágenes impresas; pinturas [cuadros] enmarcadas o no; instrumentos de escritura; estuches para instrumentos de escritura; tinta para instrumentos de escritura, soportes para instrumentos de escritura; plumas de acero; plumas de dibujo; plumas de tinta; plumas estilográficas; plumas fuente; plumas para artistas; plumas para escribir, estuches para plumas; clips para plumas; recambios de tinta para plumas; marcadores de libros; marcadores en barra; marcadores fluorescentes; borradores de pizarra; blocs de papel borrador; borradores de pizarra [borradores de tiza]; borradores para pizarras blancas; cintas correctoras [artículos de oficina]; cintas correctoras de caracteres tipográficos; correctores líquidos de caracteres tipográficos; correctores líquidos para; caracteres de imprenta; correctores líquidos para documentos; lápices correctores de caracteres tipográficos; líquidos correctores [artículos de oficina]; cajas de cartón o papel, carteleras de papel o cartón; letreros de papel o cartón; rótulos de papel o cartón; cajas de cartón o papel para regalo; carteles publicitarios de papel o cartón; envolturas de cartón o papel para botellas; embalajes de cartón o papel para botellas; figuras de papel, esquinas adhesivas para fotografías; telas protectoras de papel; bolsas de basura de papel o materias plásticas; fundas para documentos; carpetas para documentos, cubiertas para documentos; clips para sujetar papeles; brazaletes para sujetar instrumentos de escritura; pinzas para sujetar cartas; guillotinas [artículos de oficina]; reglas de dibujo; reglas T para dibujo; cuadrados [reglas].

**DESCRIPCION**

Denominación y Diseño

NUMERO DE PUBLICACION **174902**

NOMBRE DEL SIGNO **DELTA**

GENERO DEL SIGNO **Marca Producto**
TIPO DE SIGNO **Mixta**

NUMERO DE SOLICITUD **6769 - 2014**
FECHA DE SOLICITUD **17/12/2014**

NOMBRE DEL TITULAR **GOBA INTERNACIONAL, S.A. DE C.V.**
DIRECCION DEL TITULAR **Avenida Insurgentes Sur #1647, Piso 12, Col. San José Insurgentes, Del. Benito Juárez, C.P. 03900, México, D.F.**

PAIS DEL TITULAR **MX** México

NOMBRE DEL APODERADO **JORGE SORUCO VILLANUEVA**
DIRECCION DEL APODERADO **Av. Mariscal Santa Cruz, Edificio Cámara de Comercio, piso 10, Oficina 1012, La Paz, Bolivia**

CLASE INTERNACIONAL **9**

**PRODUCTOS**

Aparatos e instrumentos científicos, náuticos, geodésicos, fotográficos, cinematográficos, ópticos, de pesaje, de medición, de señalización, de control [inspección], de salvamento y de enseñanza; aparatos e instrumentos de conducción, distribución, transformación, acumulación, regulación o control de la electricidad; aparatos de grabación, transmisión o reproducción de sonido o Imágenes; soportes de registro magnéticos, discos acústicos; discos compactos, DVD y otros soportes de grabación digitales; mecanismos para aparatos de previo pago; cajas registradoras, máquinas de calcular, equipos de procesamiento de datos, ordenadores; software informático; extintores de incendios; incluyendo reglas de cálculo; reglas [instrumentos de medición]; calibradores; reglas de carpintero [reglas de corredera]; reglas de medición; reglas graduadas; reglas plegables; reglas de cálculo circulares.

**DESCRIPCION**

Denominación y Diseño

NUMERO DE PUBLICACION **174903**

NOMBRE DEL SIGNO **DELTA**

GENERO DEL SIGNO **Marca Producto**
TIPO DE SIGNO **Mixta**

NUMERO DE SOLICITUD **6770 - 2014**
FECHA DE SOLICITUD **17/12/2014**

NOMBRE DEL TITULAR **GOBA INTERNACIONAL, S.A. DE C.V.**
DIRECCION DEL TITULAR **Avenida Insurgentes Sur #1647, Piso 12, Col. San José Insurgentes, Del. Benito Juárez, C.P. 03900, México, D.F.**

PAIS DEL TITULAR **MX** México

NOMBRE DEL APODERADO **JORGE SORUCO VILLANUEVA**
DIRECCION DEL APODERADO **Av. Mariscal Santa Cruz, Edificio Cámara de Comercio, piso 10, Oficina 1012, La Paz, Bolivia**

CLASE INTERNACIONAL **8**

**PRODUCTOS**

Herramientas e instrumentos de mano accionados manualmente; artículos de cuchillería; armas blancas; navajas, cuchillería, tenedores y cucharas; tijeras; cuchillos; navajas; cizallas; machetes; guadañas; picos; mazos; hojas de tijeras; tijeras de bolsillo; tijeras de bordado; tijeras de costura; tijeras de podar; tijeras de sastre; tijeras de uñas; cizallas multiusos; tijeras para ikebana; tijeras para lana; tijeras para niños; tijeras para papel; tijeras para uso doméstico; podaderas [tijeras de jardinero]; tijeras de accionamiento manual; tijeras especiales para cortar hilos; tijeras para cortar cabello; sierras de arco; sierras de vaivén; hojas de sierras tronzadoras; hojas para sierras de mano; sierras [herramientas de mano]; sierras para cortar ramas; hojas de sierra [partes de herramientas de mano]; palas [herramientas de mano]; sacabocados [herramientas de mano]; troqueles [herramientas de mano]; desarmadores [herramientas de mano]

**DESCRIPCION**

Denominación y Diseño

NUMERO DE PUBLICACION **174904**

NOMBRE DEL SIGNO **LABORATORIOS AGROINSUMOS S.A. DONDE TODO ES EXPERIENCIA**

GENERO DEL SIGNO **Marca Producto**
TIPO DE SIGNO **Mixta**

NUMERO DE SOLICITUD **6771 - 2014**
FECHA DE SOLICITUD **17/12/2014**

NOMBRE DEL TITULAR **AGROINSUMOS SOCIEDAD ANONIMA**
DIRECCION DEL TITULAR **CALDAS 175 (C1427AGA) Buenos Aires Argentina**

PAIS DEL TITULAR **AR** Argentina

NOMBRE DEL APODERADO **NILO EHISMAN SALCES GARCÍA**
DIRECCION DEL APODERADO **AV. 16 DE JULIO, EDIFICIO ALAMEDA, PISO 12, N° 501**

CLASE INTERNACIONAL **5**

**PRODUCTOS**

PRODUCTOS VETERINARIOS

---

NUMERO DE PUBLICACION **174905**

NOMBRE DEL SIGNO **Golden Beach**

GENERO DEL SIGNO **Marca Producto**
TIPO DE SIGNO **Mixta**

NUMERO DE SOLICITUD **6792 - 2014**
FECHA DE SOLICITUD **18/12/2014**

NOMBRE DEL TITULAR **LIDIA CHAMBI MAMANI**
DIRECCION DEL TITULAR **CALLE BALTAZAR Nº990, EDIFICIO GALERIA SAN JUDAS TADEO PISO PB, DPTO. OF. 205, ZONA CHALLAMPAYA, CIUDAD DE LA PAZ**

PAIS DEL TITULAR **BO** Bolivia

NOMBRE DEL APODERADO **UNIPERSONAL**
DIRECCION DEL APODERADO

CLASE INTERNACIONAL **34**

**PRODUCTOS**

TABACO, CIGARRILLOS, CERILLAS, ARTÍCULOS PARA FUMAR.

---

NUMERO DE PUBLICACION **174906**

NOMBRE DEL SIGNO **T TÍPICO restaurante & bar**

GENERO DEL SIGNO **Marca Servicio**
TIPO DE SIGNO **Mixta**

NUMERO DE SOLICITUD **6798 - 2014**
FECHA DE SOLICITUD **18/12/2014**

NOMBRE DEL TITULAR **MIRIAM FRIDA CONDARCO DE NAVA**
DIRECCION DEL TITULAR **C. Pasaje El Cerro No. 9.**
PAIS DEL TITULAR **BO** Bolivia

NOMBRE DEL APODERADO **UNIPERSONAL**
DIRECCION DEL APODERADO

CLASE INTERNACIONAL **43**

**PRODUCTOS**

Servicios de restauración (alimentación), bebidas y comidas preparadas (servicios-de) cafes-restaurantes, cafeterías.

NUMERO DE PUBLICACION **174907**

NOMBRE DEL SIGNO **DOLORFIN**

GENERO DEL SIGNO **Marca Producto**
TIPO DE SIGNO **Mixta**

NUMERO DE SOLICITUD **6808 - 2014**
FECHA DE SOLICITUD **18/12/2014**

NOMBRE DEL TITULAR **Alejandro Serafin Fernandez Torrico**
DIRECCION DEL TITULAR **Calle 1 Edificio Las Torres Zona Obrajes.**
PAIS DEL TITULAR **BO** Bolivia

NOMBRE DEL APODERADO **UNIPERSONAL**
DIRECCION DEL APODERADO

CLASE INTERNACIONAL **5**

**PRODUCTOS**

Preparaciones farmacéuticas y veterinarias; preparaciones higiénicas y sanitarias para uso médico; alimentos y sustancias dietéticas para uso médico o veterinario, alimentos para bebés; complementos alimenticios para personas y animales; emplastos, material para apósitos; material para empastes e improntas dentales; desinfectantes; preparaciones para eliminar animales dañinos; fungicidas, herbicidas.

**DESCRIPCION**

Diseño de rectangulos de color amarillo entero y azul con circulos de color blanco.

---

NUMERO DE PUBLICACION **174908**

NOMBRE DEL SIGNO **KEEP AHEAD**

GENERO DEL SIGNO **Marca Producto**
TIPO DE SIGNO **Mixta**

NUMERO DE SOLICITUD **6814 - 2014**
FECHA DE SOLICITUD **19/12/2014**

NOMBRE DEL TITULAR **COMERCIAL SOHUM LIMITADA**
DIRECCION DEL TITULAR **Manzana 16 Galpón 3 & 4, Zofri, Iquique, Chile**
PAIS DEL TITULAR **CL** Chile

NOMBRE DEL APODERADO **Pilar Soruco Etcheverry**
DIRECCION DEL APODERADO **Avenida Club The Strongest Nro. 107, entre calles 29 y 30 (timbre 1), Zona de Achumani, La Paz - Bolivia**

CLASE INTERNACIONAL **18**

**PRODUCTOS**

Cuero y cuero de imitación, productos de estas materias no comprendidos en otras clases; pieles de animales; baúles y maletas; mochilas, paraguas y sombrillas; bastones; fustas y artículos de guarnicionería, comprendidos en la clase 18 de la Clasificación Internacional en vigencia.

NUMERO DE PUBLICACION **174909**

NOMBRE DEL SIGNO **CAMEL MOUNTAIN**

GENERO DEL SIGNO **Marca Producto**
TIPO DE SIGNO **Mixta**

NUMERO DE SOLICITUD **6815 - 2014**
FECHA DE SOLICITUD **19/12/2014**

NOMBRE DEL TITULAR **COMERCIAL SOHUM LIMITADA**
DIRECCION DEL TITULAR **Manzana 16 Galpón 3 & 4, Zofri, Iquique, Chile**
PAIS DEL TITULAR **CL** Chile

NOMBRE DEL APODERADO **Pilar Soruco Etcheverry**
DIRECCION DEL APODERADO **Avenida Club The Strongest Nro. 107, entre calles 29 y 30 (timbre 1), Zona de Achumani, La Paz - Bolivia**

CLASE INTERNACIONAL **18**

**PRODUCTOS**

Cuero y cuero de imitación, productos de estas materias no comprendidos en otras clases; pieles de animales; baúles y maletas; mochilas, paraguas y sombrillas; bastones; fustas y artículos de guarnicionería, comprendidos en la clase 18 de la Clasificación Internacional en vigencia.

---

NUMERO DE PUBLICACION **174910**

NOMBRE DEL SIGNO **Lupi**

GENERO DEL SIGNO **Marca Producto**
TIPO DE SIGNO **Mixta**

NUMERO DE SOLICITUD **6816 - 2014**
FECHA DE SOLICITUD **19/12/2014**

NOMBRE DEL TITULAR **Improal S.R.L.**
DIRECCION DEL TITULAR **Calle Fernando Guachalla No.432, Edif. Victor, piso 7, Of. 704**
PAIS DEL TITULAR **BO** Bolivia

NOMBRE DEL APODERADO **Luis Zamora Urioste**
DIRECCION DEL APODERADO **Calle Fernando Guachalla No.432, Edif. Victor, piso 7, Of. 704**

CLASE INTERNACIONAL **30**

**PRODUCTOS**

Referido esencialmente a te.

NUMERO DE PUBLICACION **174911**

NOMBRE DEL SIGNO **LIPOGARDEN**

GENERO DEL SIGNO **Marca Producto**
TIPO DE SIGNO **Mixta**

NUMERO DE SOLICITUD **6826 - 2014**
FECHA DE SOLICITUD **19/12/2014**

NOMBRE DEL TITULAR **CARVAGU S.A.**
DIRECCION DEL TITULAR **Av. Fco de Orellana y Av. España, Urb. Mucho Lote, Mz 2669 Solar 1, Piso 1, Edif. Nature's Garden, Guayaquil, Ecuador**

PAIS DEL TITULAR **EC** Ecuador

NOMBRE DEL APODERADO **Pilar Soruco Etcheverry**
DIRECCION DEL APODERADO **Avenida Club The Strongest Nro. 107, entre calles 29 y 30 (timbre 1), Zona de Achumani, La Paz - Bolivia**

CLASE INTERNACIONAL **3**

**PRODUCTOS**

Preparaciones para blanquear y otras sustancias para lavar la ropa; preparaciones para limpiar, pulir, desengrasar y raspar; jabones; productos de perfumería, aceites esenciales, cosméticos, lociones capilares; dentífricos, comprendidas en la clase 3 de la Clasificación Internacional en vigencia.

**DESCRIPCION**

No se reivindica protección de los términos Crema Liporeductora

---

NUMERO DE PUBLICACION **174912**

NOMBRE DEL SIGNO **+AQUA AGUA PURIFICADA**

GENERO DEL SIGNO **Marca Producto**
TIPO DE SIGNO **Mixta**

NUMERO DE SOLICITUD **6836 - 2014**
FECHA DE SOLICITUD **19/12/2014**

NOMBRE DEL TITULAR **GUNDLACH INDUSTRIAL Y COMERCIAL SOCIEDAD ANÓNIMA (GUNDLACH I.C.S.A),**
DIRECCION DEL TITULAR **CALLE REYES ORTIZ Nº 73, EDIF GUNDLACH TORRE OESTE PISO 25**

PAIS DEL TITULAR **BO** Bolivia

NOMBRE DEL APODERADO **WALTER ENRIQUE QUIROGA LANZ**
DIRECCION DEL APODERADO **CALLE REYES ORTIZ Nº 73, EDIF GUNDLACH TORRE OESTE PISO 25**

CLASE INTERNACIONAL **32**

**PRODUCTOS**

AGUAS MINERALES, BEBIDAS SIN ALCOHOL Y OTRAS PREPARACIONES PARA ELABORAR.

**DESCRIPCION**

1)Figura de gota de agua de color paleta pantone 253 C. con el signo + (adición) de color blanco en el centro; 2) AQUA palabra en primera fila y AGUA PURIFICADA palabra en segunda fila ambas de color paleta pantone 253 C. con tipografía Futura Std Estilo Bold en letras mayúsculas.

NUMERO DE PUBLICACION **174913**

NOMBRE DEL SIGNO **life´s DHA**

GENERO DEL SIGNO **Marca Producto**
TIPO DE SIGNO **Mixta**

NUMERO DE SOLICITUD **6848 - 2014**
FECHA DE SOLICITUD **19/12/2014**

NOMBRE DEL TITULAR **DSM IP Assets B.V.**
DIRECCION DEL TITULAR **Het Overloon 1 6411 TE, Heerlen, The Netherlands.**

PAIS DEL TITULAR **NL** Holanda, Netherlands, Países Bajos

NOMBRE DEL APODERADO **Roberto Roque Ch.**
DIRECCION DEL APODERADO **Edificio Parque 18, No. 8022 Piso 6, Of. 602, calle 18, Calacoto.**

CLASE INTERNACIONAL **29**

**PRODUCTOS**

Carne, pescado, carne de ave y carne de caza; extractos de carne; frutas y verduras, hortalizas y legumbres en conserva, congeladas, secas y cocidas; jaleas, confituras, compotas; huevos; leche y productos lácteos; aceites y grasas comestibles; aceite de algas, aceite vegetal y aceite de cocina; sopas, sopas concentradas; productos lácteos; bebidas a base de lácteos; papas fritas; bebidas a base de soja, que son sustitutos de la leche, en la clase 29 de la Clasificación Internacional.

**DESCRIPCION**

(denominación y diseño)

---

NUMERO DE PUBLICACION **174914**

NOMBRE DEL SIGNO **THE STEAKHOUSE**

GENERO DEL SIGNO **Marca Servicio**
TIPO DE SIGNO **Mixta**

NUMERO DE SOLICITUD **6860 - 2014**
FECHA DE SOLICITUD **19/12/2014**

NOMBRE DEL TITULAR **NED INVERSIONES S.R.L.**
DIRECCION DEL TITULAR **CALLE TARIJA, No. 243 B**
PAIS DEL TITULAR **BO** Bolivia

NOMBRE DEL APODERADO **DENNIS LINDENBURG**
DIRECCION DEL APODERADO **URBANIZACION EL PORVENIR, CALLE 1 No. 22 DE LA ZONA DE ACHUMANI DE LA CIUDAD DE LA PAZ**

CLASE INTERNACIONAL **43**

**PRODUCTOS**

SERVICIOS DE BAR, PUB, SNACK BAR, RESTAURANTE, COMIDA PREPARADA PARA LLEVAR, CAFE-RESTAURANTE, SALON DE TE, FUENTE DE SODA, RESTAURANTE AUTOSERVICIO, PROCURACION DE BEBIDAS Y ALIMENTOS PREPARADOS PARA EL CONSUMO.

**DESCRIPCION**

El signo esta compuesto por el diseño de un toro en color negro en el centro, ostenta en la parte superior las palabras THE STEAKHOUSE en color negro y en el fondo se proyecta un diseño especial semejante a la madera.

NUMERO DE PUBLICACION **174915**

NOMBRE DEL SIGNO **Acento PARFUM**

GENERO DEL SIGNO **Marca Producto**
TIPO DE SIGNO **Mixta**

NUMERO DE SOLICITUD **6863 - 2014**
FECHA DE SOLICITUD **22/12/2014**

NOMBRE DEL TITULAR **JAFER LIMITED**
DIRECCION DEL TITULAR **3RD FLOOR, GENEVA PLACE, WATERFRONT DRIVE, P.O. BOX 3175, ROAD TOWN, TORTOLA,**
PAIS DEL TITULAR **VG** Islas Vírgenes (Británicas)

NOMBRE DEL APODERADO **DR. RAMIRO MORENO BALDIVIESO**
DIRECCION DEL APODERADO **CALLE CAPITAN RAVELO Nº 2366 - ESTUDIO DE ABOGADOS MORENO-BALDIVIESO**

CLASE INTERNACIONAL **3**

**PRODUCTOS**

PRODUCTOS DE PERFUMERÍA, AGUAS DE PERFUME, PERFUMES, FRAGANCIAS DE USO PERSONAL, AGUAS DE COLONIA, AGUAS DE TOCADOR; CREMAS Y GELES PERFUMADOS PARA LA PIEL DEL CUERPO; DESODORANTES DE USO PERSONAL; ANTITRANSPIRANTES.

**DESCRIPCION**

"DENOMINACIÓN Y DISEÑO" La etiqueta conteniendo la denominación ACENTO PARFUM escrita en forma y en letras estilizadas, al lado de la cual se consigna el diseño estilizado de un cuadrado de cuyo extremo superior derecho (entreabierto) sobresale una pestaña, sin reivindicar protección para color o tonalidad alguna, todo conforme al diseño adjunto.

---

NUMERO DE PUBLICACION **174916**

NOMBRE DEL SIGNO **CARRERA CN CARTOON NETWORK**

GENERO DEL SIGNO **Marca Servicio**
TIPO DE SIGNO **Mixta**

NUMERO DE SOLICITUD **6867 - 2014**
FECHA DE SOLICITUD **22/12/2014**

NOMBRE DEL TITULAR **THE CARTOON NETWORK INC.**
DIRECCION DEL TITULAR **1050 Techwood Drive NW, Atlanta, Georgia 30318, USA**
PAIS DEL TITULAR **US** Estados Unidos de América

NOMBRE DEL APODERADO **JORGE SORUCO VILLANUEVA**
DIRECCION DEL APODERADO **Av. Mariscal Santa Cruz, Edificio Cámara de Comercio, piso 10, Oficina 1012, La Paz, Bolivia**

CLASE INTERNACIONAL **41**

**PRODUCTOS**

Servicios de eventos atléticos y deportivos, a saber, la realización de carreras y concursos para promover la vida sana; organizar programas donde los participantes escogen comidas saludables y participan en otras actividades que promueven la salud

**DESCRIPCION**

Denominación y diseño

NUMERO DE PUBLICACION **174917**

NOMBRE DEL SIGNO **BAREZZO Café**

GENERO DEL SIGNO **Marca Servicio**
TIPO DE SIGNO **Mixta**

NUMERO DE SOLICITUD **6869 - 2014**
FECHA DE SOLICITUD **22/12/2014**

NOMBRE DEL TITULAR **Claure-Pedersen & Cuadros-Sulkimo Foods S.R.L.**

DIRECCION DEL TITULAR **Calle República Dominicana N°2157**
PAIS DEL TITULAR **BO** Bolivia

NOMBRE DEL APODERADO **Erica Jimena Claure Vargas,Carla Viviana Cuadros de Sulkimo**
DIRECCION DEL APODERADO **Calle República Dominicana N°2157,Miraflores,Calle Miguel Quenallata N°3,Achumani**

CLASE INTERNACIONAL **43**

**PRODUCTOS**

Servicios de restauración (alimentos)

**DESCRIPCION**

Nombre escrito en letras minúsculas en color guindo (pantone 201u) , la última letra "o" compuesta de 2 círculos, el externo guindo y el interno café. De la misma letra salen dos líneas curvas con los mismos colores

NUMERO DE PUBLICACION **174918**

NOMBRE DEL SIGNO **DISEÑO**

GENERO DEL SIGNO **Marca Producto**
TIPO DE SIGNO **Figurativa**

NUMERO DE SOLICITUD **6884 - 2014**
FECHA DE SOLICITUD **23/12/2014**

NOMBRE DEL TITULAR **HISAMITSU PHARMACEUTICAL CO., INC.**
DIRECCION DEL TITULAR **408, TASHIRODAIKAN-MACHI, TOSU-SHI, SAGA 841-0017,**
PAIS DEL TITULAR **JP** Japon

NOMBRE DEL APODERADO **DR. RAMIRO MORENO BALDIVIESO**
DIRECCION DEL APODERADO **CALLE CAPITAN RAVELO Nº 2366 - ESTUDIO DE ABOGADOS MORENO-BALDIVIESO**

CLASE INTERNACIONAL **10**

**PRODUCTOS**

Aparatos e instrumentos quirúrgicos, médicos, dentales y veterinarios; miembros artificiales, ojos y dientes; artículos ortopédicos; material de sutura; almohadillas de enfriamiento de tipo gel o parches para absorber e irradiar calor súbito en el cuerpo humano; almohadillas adhesivas o parches para fines médicos, incluyendo paneles de refrigeración de tipo gel o parches; bolsas de hielo para uso médico; almohadillas térmicas o parches para uso médico, a saber, pastillas o parches de calefacción de aire activado para calentar zona de la espalda y mejorar la circulación de la sangre; almohadillas adhesivas o parches para fines médicos, incluyendo almohadillas térmicas o parches; almohadillas térmicas para uso médico; chalecos para uso médico; aerosoles para uso médico.

**DESCRIPCION**

"DISEÑO" Se reivindican todas las características y colores del diseño el cual está conformado por una franja flameante central de color azul pantone 293C y franjas delgadas bordeando la franja principal en la parte superior e inferior del diseño de color verde pantone 354-C, todo de acuerdo al diseño impreso.

NUMERO DE PUBLICACION **174919**

NOMBRE DEL SIGNO **Salonpas**

GENERO DEL SIGNO **Marca Producto**
TIPO DE SIGNO **Mixta**

NUMERO DE SOLICITUD **6887 - 2014**
FECHA DE SOLICITUD **23/12/2014**

NOMBRE DEL TITULAR **HISAMITSU PHARMACEUTICAL CO., INC.**
DIRECCION DEL TITULAR **408, TASHIRODAIKAN-MACHI, TOSU-SHI, SAGA 841-0017,**
PAIS DEL TITULAR **JP** Japon

NOMBRE DEL APODERADO **DR. RAMIRO MORENO BALDIVIESO**
DIRECCION DEL APODERADO **CALLE CAPITAN RAVELO Nº 2366 - ESTUDIO DE ABOGADOS MORENO-BALDIVIESO**

CLASE INTERNACIONAL **10**

**PRODUCTOS**

Aparatos e instrumentos quirúrgicos, médicos, dentales y veterinarios; miembros artificiales, ojos y dientes; artículos ortopédicos; material de sutura; almohadillas de enfriamiento de tipo gel o parches para absorber e irradiar calor súbito en el cuerpo humano; almohadillas adhesivas o parches para fines médicos, incluyendo paneles de refrigeración de tipo gel o parches; bolsas de hielo para uso médico; almohadillas térmicas o parches para uso médico, a saber, pastillas o parches de calefacción de aire activado para calentar zona de la espalda y mejorar la circulación de la sangre; almohadillas adhesivas o parches para fines médicos, incluyendo almohadillas térmicas o parches; almohadillas térmicas para uso médico; chalecos para uso médico; aerosoles para uso médico.

**DESCRIPCION**

"DENOMINACIÓN Y DISEÑO" Se reivindican todas las características y colores del diseño denominado "Salonpas" escrita en letras especiales de color blanco dentro una franja flameante central de color azul pantone 293C y franjas delgadas bordeando la franja principal en la parte superior e inferior del diseño de color verde pantone 354-C, todo de acuerdo al diseño impreso.

---

NUMERO DE PUBLICACION **174920**

NOMBRE DEL SIGNO **Salonpas**

GENERO DEL SIGNO **Marca Producto**
TIPO DE SIGNO **Mixta**

NUMERO DE SOLICITUD **6888 - 2014**
FECHA DE SOLICITUD **23/12/2014**

NOMBRE DEL TITULAR **HISAMITSU PHARMACEUTICAL CO., INC.**
DIRECCION DEL TITULAR **408, TASHIRODAIKAN-MACHI, TOSU-SHI, SAGA 841-0017,**
PAIS DEL TITULAR **JP** Japon

NOMBRE DEL APODERADO **DR. RAMIRO MORENO BALDIVIESO**
DIRECCION DEL APODERADO **CALLE CAPITAN RAVELO Nº 2366 - ESTUDIO DE ABOGADOS MORENO-BALDIVIESO**

CLASE INTERNACIONAL **3**

**PRODUCTOS**

Preparaciones para blanquear y otras sustancias para la colada; preparaciones para limpiar, pulir, desengrasar y raspar; jabones; perfumería, aceites esenciales, cosméticos, lociones para cabello; dentífricos; mascarillas de belleza no medicado, sprays refrigerantes.

**DESCRIPCION**

"DENOMINACIÓN Y DISEÑO" Se reivindican todas las características y colores del diseño denominado "Salonpas" escrita en letras especiales de color blanco dentro una franja flameante central de color azul pantone 293C y franjas delgadas bordeando la franja principal en la parte superior e inferior del diseño de color verde pantone 354-C, todo de acuerdo al diseño impreso.

NUMERO DE PUBLICACION **174921**

NOMBRE DEL SIGNO **LOS DUEÑOS DEL SUR**

GENERO DEL SIGNO **Marca Servicio**
TIPO DE SIGNO **Mixta**

NUMERO DE SOLICITUD **6903 - 2014**
FECHA DE SOLICITUD **23/12/2014**

NOMBRE DEL TITULAR **JUAN JAIME CANTUTA SAMO**
DIRECCION DEL TITULAR **calle mercado Ef. Mariscal Ballivial piso 13 of 1307**

PAIS DEL TITULAR **BO** Bolivia

NOMBRE DEL APODERADO **UNIPERSONAL**
DIRECCION DEL APODERADO

CLASE INTERNACIONAL **41**

**PRODUCTOS**

Educación; formación; esparcimiento; actividades deportivas y culturales.

---

NUMERO DE PUBLICACION **174922**

NOMBRE DEL SIGNO **BONNY**

GENERO DEL SIGNO **Marca Producto**
TIPO DE SIGNO **Mixta**

NUMERO DE SOLICITUD **6908 - 2014**
FECHA DE SOLICITUD **24/12/2014**

NOMBRE DEL TITULAR **JULIO SILES VILLARROEL**
DIRECCION DEL TITULAR **Barrio Cooper, Av. Roque Aguilera No 419 de la ciudad de Santa Cruz.**

PAIS DEL TITULAR **BO** Bolivia

NOMBRE DEL APODERADO **SUSAN VIVIANA ANDRADE SOLIZ**
DIRECCION DEL APODERADO **Av. Mariscal Santa Cruz. Ed. Hansa piso 15 of. 5 A.**

CLASE INTERNACIONAL **3**

**PRODUCTOS**

Detergentes, preparaciones para blanquear y otras sustancias para lavar la ropa. Lavavajillas, preparaciones para limpiar, pulir,desengrasar y raspar comprendidas en la clase 3 de la Clasificación Internacional de Niza.

**DESCRIPCION**

(Denominación y diseño). Con la denominación BONNY el diseño tal cual se observa en adjunto.

NUMERO DE PUBLICACION **174923**

NOMBRE DEL SIGNO **MADISA MAYOREO Y DISTRIBUCION S.A.**

GENERO DEL SIGNO **Nombre Comercial**
TIPO DE SIGNO **Mixta**

NUMERO DE SOLICITUD **6956 - 2014**
FECHA DE SOLICITUD **24/12/2014**

NOMBRE DEL TITULAR **MAYOREO Y DISTRIBUCION S.A. (MADISA)**
DIRECCION DEL TITULAR **Av. Roque Aguilera Nº 605, Santa Cruz de la Sierra**

PAIS DEL TITULAR **BO** Bolivia

NOMBRE DEL APODERADO **GUSTAVO JULIO BAZOBERRY PERICON; JORGE ANDRES HOLLWEG BARBA**
DIRECCION DEL APODERADO **Av. Roque Aguilera Nº 605, Santa Cruz de la Sierra**

CLASE INTERNACIONAL **0**

**PRODUCTOS**

---

NUMERO DE PUBLICACION **174924**

NOMBRE DEL SIGNO **il Pane della Casa**

GENERO DEL SIGNO **Marca Servicio**
TIPO DE SIGNO **Mixta**

NUMERO DE SOLICITUD **6957 - 2014**
FECHA DE SOLICITUD **24/12/2014**

NOMBRE DEL TITULAR **ESEQUIEL CHAVEZ GUTIERREZ**
DIRECCION DEL TITULAR **Av. Prolongación Mutualista Nro. 5120, entre 5to y 6to. Anillo.**

PAIS DEL TITULAR **BO** Bolivia

NOMBRE DEL APODERADO **UNIPERSONAL**
DIRECCION DEL APODERADO

CLASE INTERNACIONAL **43**

**PRODUCTOS**

Servicios de restauración (alimentación), Cafés-restaurantes y cafeterías.

---

NUMERO DE PUBLICACION **174925**

NOMBRE DEL SIGNO **DISEÑO**

GENERO DEL SIGNO **Marca Servicio**
TIPO DE SIGNO **Figurativa**

NUMERO DE SOLICITUD **6958 - 2014**
FECHA DE SOLICITUD **24/12/2014**

NOMBRE DEL TITULAR **MAYOREO Y DISTRIBUCIÓN S.A. (MADISA)**
DIRECCION DEL TITULAR **Av. Roque Aguilera No. 605, Santa Cruz de la Sierra**

PAIS DEL TITULAR **BO** Bolivia

NOMBRE DEL APODERADO **GUSTAVO JULIO BAZOBERRY PERICON; JORGE ANDRES HOLLWEG BARBA**
DIRECCION DEL APODERADO **Av. Roque Aguilera No. 605, Santa Cruz de la Sierra**

CLASE INTERNACIONAL **35**

**PRODUCTOS**

Comercialización de productos.

NUMERO DE PUBLICACION **174926**

NOMBRE DEL SIGNO **il Pane della Casa**

GENERO DEL SIGNO **Marca Producto**
TIPO DE SIGNO **Mixta**

NUMERO DE SOLICITUD **6959 - 2014**
FECHA DE SOLICITUD **24/12/2014**

NOMBRE DEL TITULAR **ESEQUIEL CHAVEZ GUTIERREZ**
DIRECCION DEL TITULAR **Av. Prolongación Mutualista Nro. 5120, entre 5to y 6to. Anillo.**
PAIS DEL TITULAR **BO** Bolivia

NOMBRE DEL APODERADO **UNIPERSONAL**
DIRECCION DEL APODERADO

CLASE INTERNACIONAL **30**

**PRODUCTOS**

Pan, Alimentos a base Harina y Preparaciones a base de cereales;productos de pastelería y confitería.

NUMERO DE PUBLICACION **174927**

NOMBRE DEL SIGNO **RESTAURANT CHICHARRONES DOÑA MECHITA**

GENERO DEL SIGNO **Marca Servicio**
TIPO DE SIGNO **Mixta**

NUMERO DE SOLICITUD **6960 - 2014**
FECHA DE SOLICITUD **24/12/2014**

NOMBRE DEL TITULAR **EDUARDO MONCADA VERA y MERCEDES QUISBERT DE MONCADA**
DIRECCION DEL TITULAR **Calle Medardo Chávez Nº 200, Barrio McDonald**
PAIS DEL TITULAR **BO** Bolivia

NOMBRE DEL APODERADO **UNIPERSONAL**
DIRECCION DEL APODERADO

CLASE INTERNACIONAL **43**

**PRODUCTOS**

RESTAURANT DE CHICHARRONES, SERVICIOS PARA PROVEER ALIMENTOS Y BEBIDAS, SERVICIOS RESTAURANTES DE AUTOSERVICIO, RESTAURANTES DE SERVICIOS RAPIDO Y PERMANENTE. PLATOS TÍPICOS TRADICIONALES.

**DESCRIPCION**

Denominación y diseño, se reivindica el diseño adjunto conformado por la cerdita en color rosado, con su mandil y gorro de cocinera en color blanco y la denominación CHICHARRONES DOÑA MECHITA en letras estilizadas color rojono se reivindica los términos genéricos.

NUMERO DE PUBLICACION **174928**

NOMBRE DEL SIGNO **MARLBORO**

GENERO DEL SIGNO **Marca Producto**
TIPO DE SIGNO **Mixta**

NUMERO DE SOLICITUD **6965 - 2014**
FECHA DE SOLICITUD **26/12/2014**

NOMBRE DEL TITULAR **Philip Morris Brands Sàrl**
DIRECCION DEL TITULAR **Quai Jeanrenaud 3, 2000 Neuchâtel, Switzerland**
PAIS DEL TITULAR **CH** Suiza

NOMBRE DEL APODERADO **J. Ignacio Zapata**
DIRECCION DEL APODERADO **Edificio Parque 18, No. 8022 Piso 6, Of. 602, calle 18, Calacoto.**

CLASE INTERNACIONAL **34**

**PRODUCTOS**

Tabaco, crudo o manufacturado, productos de tabaco, cigarros, cigarrillos, tabaco para enrollar sus propios cigarrillos, tabaco para pipa, tabaco para masticar, tabaco para inhalar, cigarrillos aromáticos, cigarrillos de clavo de olor y de otras especias (kretek); derivado del tabaco (snus), sustitutos del tabaco (no para propósitos médicos); cigarrillos electrónicos; productos de tabaco con el propósito de ser calentados; dispositivos electrónicos y sus partes para el propósito de calentar cigarrillos o tabaco para liberar nicotina contenida en un aerosol para inhalar; artículos para fumadores, papel para cigarrillos, tubos para cigarrillos, filtros para cigarrillos, latas de tabaco, estuches para cigarrillos, ceniceros, pipas, aparatos de bolsillo para enrollar cigarrillos, encendedores; fósforos, en la clase 34 de la Clasificación Internacional.

**DESCRIPCION**

(denominación y diseño de techo grande)

---

NUMERO DE PUBLICACION **174929**

NOMBRE DEL SIGNO **MARLBORO**

GENERO DEL SIGNO **Marca Producto**
TIPO DE SIGNO **Mixta**

NUMERO DE SOLICITUD **6970 - 2014**
FECHA DE SOLICITUD **26/12/2014**

NOMBRE DEL TITULAR **Philip Morris Brands Sàrl**
DIRECCION DEL TITULAR **Quai Jeanrenaud 3, 2000 Neuchâtel, Switzerland.**
PAIS DEL TITULAR **CH** Suiza

NOMBRE DEL APODERADO **J. Ignacio Zapata**
DIRECCION DEL APODERADO **Edificio Parque 18, No. 8022 Piso 6, Of. 602, calle 18, Calacoto.**

CLASE INTERNACIONAL **34**

**PRODUCTOS**

Tabaco, crudo o manufacturado, productos de tabaco, cigarros, cigarrillos, tabaco para enrollar sus propios cigarrillos, tabaco para pipa, tabaco para masticar, tabaco para inhalar, cigarrillos aromáticos, cigarrillos de clavo de olor y de otras especias (kretek); derivado del tabaco (snus), sustitutos del tabaco (no para propósitos médicos); cigarrillos electrónicos; productos de tabaco con el propósito de ser calentados; dispositivos electrónicos y sus partes para el propósito de calentar cigarrillos o tabaco para liberar nicotina contenida en un aerosol para inhalar; artículos para fumadores, papel para cigarrillos, tubos para cigarrillos, filtros para cigarrillos, latas de tabaco, estuches para cigarrillos, ceniceros, pipas, aparatos de bolsillo para enrollar cigarrillos, encendedores; fósforos, en la clase 34 de la Clasificación Internacional.

**DESCRIPCION**

(denominación y diseño de techo grande con la palabra MARLBORO en fondo de agua)

NUMERO DE PUBLICACION **174930**

NOMBRE DEL SIGNO **CHERRY ACCESORIOS**

GENERO DEL SIGNO **Marca Servicio**
TIPO DE SIGNO **Mixta**

NUMERO DE SOLICITUD **6975 - 2014**
FECHA DE SOLICITUD **26/12/2014**

NOMBRE DEL TITULAR **SOBEYDA YERUSA VILLANUEVA GUTIERREZ**
DIRECCION DEL TITULAR **C/ Gral Arguedas Nro. 1044, Z/ Alto San Pedro**
PAIS DEL TITULAR **BO** Bolivia

NOMBRE DEL APODERADO **UNIPERSONAL**
DIRECCION DEL APODERADO

CLASE INTERNACIONAL **35**

**PRODUCTOS**

Servicios de ventas en general, ventas por catálogo de bisutería, carteras, billeteras, bufandas, ropa, cinturones, perfumes

**DESCRIPCION**

Denominación y Diseño

NUMERO DE PUBLICACION **174931**

NOMBRE DEL SIGNO **TRIATHLON SPORT**

GENERO DEL SIGNO **Marca Servicio**
TIPO DE SIGNO **Mixta**

NUMERO DE SOLICITUD **6998 - 2014**
FECHA DE SOLICITUD **29/12/2014**

NOMBRE DEL TITULAR **Ricardo Cerron Hurtado**
DIRECCION DEL TITULAR **Calle A 118 Urb. Pando 6ta. Etapa san miguel**
PAIS DEL TITULAR **PE** Peru

NOMBRE DEL APODERADO **UNIPERSONAL**
DIRECCION DEL APODERADO

CLASE INTERNACIONAL **35**

**PRODUCTOS**

Venta de artículos deportivos

**DESCRIPCION**

Rectangulo en fondo negro,con la denominacion triathlon sport,en el centro una raya todo en color blanco,costado derecho una estrella de 5 puntas en color azulino

NUMERO DE PUBLICACION **174932**

NOMBRE DEL SIGNO **EVA INDELAT**

GENERO DEL SIGNO **Marca Producto**
TIPO DE SIGNO **Mixta**

NUMERO DE SOLICITUD **7011 - 2014**
FECHA DE SOLICITUD **29/12/2014**

NOMBRE DEL TITULAR **INDELAT EVA S.A.C.**
DIRECCION DEL TITULAR **Pablo Olavide 440 - Urb. Industrial (Panamericana Norte), Independencia, Lima, Perú**

PAIS DEL TITULAR **PE** Peru

NOMBRE DEL APODERADO **Pilar Soruco Etcheverry**
DIRECCION DEL APODERADO **Avenida Club The Strongest Nro. 107, entre calles 29 y 30 (timbre 1), Zona de Achumani, La Paz – Bolivia**

CLASE INTERNACIONAL **27**

**PRODUCTOS**

Recubrimientos para pisos y/o paredes de caucho y/o plástico para fines industriales, recreativos, deportivos y de seguridad, comprendidos en la clase 27 de la Clasificación Internacional en vigencia

NUMERO DE PUBLICACION **174933**

NOMBRE DEL SIGNO **EVA INDELAT**

GENERO DEL SIGNO **Marca Producto**
TIPO DE SIGNO **Mixta**

NUMERO DE SOLICITUD **7012 - 2014**
FECHA DE SOLICITUD **29/12/2014**

NOMBRE DEL TITULAR **INDELAT EVA S.A.C.**
DIRECCION DEL TITULAR **Pablo Olavide 440 - Urb. Industrial (Panamericana Norte), Independencia, Lima, Perú**

PAIS DEL TITULAR **PE** Peru

NOMBRE DEL APODERADO **Pilar Soruco Etcheverry**
DIRECCION DEL APODERADO **Avenida Club The Strongest Nro. 107, entre calles 29 y 30 (timbre 1), Zona de Achumani, La Paz – Bolivia**

CLASE INTERNACIONAL **25**

**PRODUCTOS**

Suelas de caucho y/o plástico para calzado y sandalias, comprendidas en la clase 25 de la Clasificación Internacional en vigencia.

NUMERO DE PUBLICACION **174934**

NOMBRE DEL SIGNO **a**

GENERO DEL SIGNO **Marca Producto**
TIPO DE SIGNO **Mixta**

NUMERO DE SOLICITUD **7031 - 2014**
FECHA DE SOLICITUD **30/12/2014**

NOMBRE DEL TITULAR **ABBOTT LABORATORIES**
DIRECCION DEL TITULAR **100 ABBOTT PARK ROAD, ABBOTT PARK, ILLINOIS 60064,**
PAIS DEL TITULAR **US** Estados Unidos de América

NOMBRE DEL APODERADO **DR. RAMIRO MORENO BALDIVIESO**
DIRECCION DEL APODERADO **CALLE CAPITAN RAVELO Nº 2366 - ESTUDIO DE ABOGADOS MORENO-BALDIVIESO**

CLASE INTERNACIONAL **29**

**PRODUCTOS**

Leche y productos lácteos; preparaciones de leche en polvo; derivados de leche; preparaciones que contienen derivados de la leche; barras de alimentos listos para comer con una base de soja o proteína de suero; bebidas lácteas listas para beber a base de alimentos proteínicos.

**DESCRIPCION**

"DENOMINACIÓN Y DISEÑO"

---

NUMERO DE PUBLICACION **174935**

NOMBRE DEL SIGNO **a**

GENERO DEL SIGNO **Marca Producto**
TIPO DE SIGNO **Mixta**

NUMERO DE SOLICITUD **7032 - 2014**
FECHA DE SOLICITUD **30/12/2014**

NOMBRE DEL TITULAR **ABBOTT LABORATORIES**
DIRECCION DEL TITULAR **100 ABBOTT PARK ROAD, ABBOTT PARK, ILLINOIS 60064,**
PAIS DEL TITULAR **US** Estados Unidos de América

NOMBRE DEL APODERADO **DR. RAMIRO MORENO BALDIVIESO**
DIRECCION DEL APODERADO **CALLE CAPITAN RAVELO Nº 2366 - ESTUDIO DE ABOGADOS MORENO-BALDIVIESO**

CLASE INTERNACIONAL **32**

**PRODUCTOS**

Bebidas de alimentos a base de proteínas de suero de leche en polvo; bebidas alimentos proteicos a base de soja en polvo no todos como sustitutos de la leche.

**DESCRIPCION**

"DENOMINACIÓN Y DISEÑO"

NUMERO DE PUBLICACION **174936**

NOMBRE DEL SIGNO **a**

GENERO DEL SIGNO **Marca Servicio**
TIPO DE SIGNO **Mixta**

NUMERO DE SOLICITUD **7033 - 2014**
FECHA DE SOLICITUD **30/12/2014**

NOMBRE DEL TITULAR **ABBOTT LABORATORIES**
DIRECCION DEL TITULAR **100 ABBOTT PARK ROAD, ABBOTT PARK, ILLINOIS 60064,**
PAIS DEL TITULAR **US** Estados Unidos de América

NOMBRE DEL APODERADO **DR. RAMIRO MORENO BALDIVIESO**
DIRECCION DEL APODERADO **CALLE CAPITAN RAVELO Nº 2366 - ESTUDIO DE ABOGADOS MORENO-BALDIVIESO**

CLASE INTERNACIONAL **41**

**PRODUCTOS**

Educación y formación; talleres y seminarios y materiales educativos distribuidos con la misma, incluso en el campo de la nutrición y en el uso, explotación y práctica del desarrollo de sistemas de cirugía oftalmológica y dispositivos utilizados con el mismo; organización y dirección de coloquios, conferencias, congresos y simposios; actividades deportivas y culturales.

**DESCRIPCION**

"DENOMINACIÓN Y DISEÑO"

NUMERO DE PUBLICACION **174937**

NOMBRE DEL SIGNO **a**

GENERO DEL SIGNO **Marca Servicio**
TIPO DE SIGNO **Mixta**

NUMERO DE SOLICITUD **7035 - 2014**
FECHA DE SOLICITUD **30/12/2014**

NOMBRE DEL TITULAR **ABBOTT LABORATORIES**
DIRECCION DEL TITULAR **100 ABBOTT PARK ROAD, ABBOTT PARK, ILLINOIS 60064,**
PAIS DEL TITULAR **US** Estados Unidos de América

NOMBRE DEL APODERADO **DR. RAMIRO MORENO BALDIVIESO**
DIRECCION DEL APODERADO **CALLE CAPITAN RAVELO Nº 2366 - ESTUDIO DE ABOGADOS MORENO-BALDIVIESO**

CLASE INTERNACIONAL **45**

**PRODUCTOS**

Promoción de programas de responsabilidad social corporativa que promuevan la innovación, ciencia, acceso a la atención sanitaria, participación comunitaria y ciudadanía global, protección del medio ambiente, bienestar y salud.

**DESCRIPCION**

"DENOMINACIÓN Y DISEÑO"

NUMERO DE PUBLICACION **174938**

NOMBRE DEL SIGNO **MK MICHAEL KORS**

GENERO DEL SIGNO **Marca Producto**
TIPO DE SIGNO **Mixta**

NUMERO DE SOLICITUD **7043 - 2014**
FECHA DE SOLICITUD **30/12/2014**

NOMBRE DEL TITULAR **MICHAEL KORS (SWITZERLAND) INTERNATIONAL GmbH**
DIRECCION DEL TITULAR **STRADA REGINA 42, 6934 BIOGGIO,**
PAIS DEL TITULAR **CH** Suiza

NOMBRE DEL APODERADO **DR. RAMIRO MORENO BALDIVIESO**
DIRECCION DEL APODERADO **CALLE CAPITAN RAVELO Nº 2366 - ESTUDIO DE ABOGADOS MORENO-BALDIVIESO**

CLASE INTERNACIONAL **18**

**PRODUCTOS**

Cuero y cuero de imitación , productos de estas materias no comprendidos en otras clases ; pieles de animales; paraguas, sobrillas y bastones; fustas y artículos de guarnicionería; estuches; baúles, maletas, equipaje, maletas de mano, porta trajes y mochilas; bolsos; bolsos con correas largas; bolsos de mano, carteras, bolsos sin asas, muñequeras, bolsos de fiesta y bolsos para cosméticos (vendidos vacíos); artículos pequeños de cuero; billeteras, monederos, estuches y sujetadores para tarjetas de crédito; estuches portátiles; estuches para tarjetas de negocios; porta documentos y maletines para documentos; sujetadores y estuches para documentos; estuches para llaves, fundas para pasaportes, fundas para chequeras, organizadores de viaje, y sujetadores de corbatas; llaveros de cuero; cadenas de cuero para llaves; ropa y accesorios para mascotas; correas para mascotas; estuches portátiles para vinos; estuches, fundas y estuches portátiles de cuero para artículos eléctricos, computadoras, computadora tipo tabla (tablet), teléfonos móviles, reproductores de medios portátiles, y asistentes personales digitales; partes y accesorios para todos los productos antes mencionados.

**DESCRIPCION**

"DENOMINACIÓN Y DISEÑO"

NUMERO DE PUBLICACION **174939**

NOMBRE DEL SIGNO **MK MICHAEL KORS**

GENERO DEL SIGNO **Marca Producto**
TIPO DE SIGNO **Mixta**

NUMERO DE SOLICITUD **7064 - 2014**
FECHA DE SOLICITUD **31/12/2014**

NOMBRE DEL TITULAR **MICHAEL KORS (SWITZERLAND) INTERNATIONAL GmbH**
DIRECCION DEL TITULAR **STRADA REGINA 42, 6934 BIOGGIO,**
PAIS DEL TITULAR **CH** Suiza

NOMBRE DEL APODERADO **DR. RAMIRO MORENO BALDIVIESO**
DIRECCION DEL APODERADO **CALLE CAPITAN RAVELO Nº 2366 – ESTUDIO DE ABOGADOS MORENO-BALDIVIESO**

CLASE INTERNACIONAL **3**

**PRODUCTOS**

Preparaciones para blanquear y otras sustancias para uso en el lavado; preparaciones abrasivas para limpiar, pulir, desengrasar y raspar; jabones; perfumería; aceites esenciales; agua de tocador; loción para después del afeitado; colonias y fragancias; lociones para el cabello, cremas, geles, aceites, tónicos, cremas hidratantes, mousse y sprays; lociones de baño, aceites, geles y cremas; dentífricos; cosméticos; cebador; lápiz labial, brillo de labios, delineador de labios, engrasador de labios, bálsamo para labios, acondicionador para labios, cebadores para labios, revitalizador de labios; corrector; maquillaje de fondo; polvo para el rostro; colorete, rubor o colorete; bronceador; rímel; sombra de ojos; delineador de ojos; lápices para cejas, cremas, ceras, geles y polvos; esmalte para uñas; removedor de esmaltes; esmalte brillos para capa superior de uñas; fortalecedor de uñas; preparaciones no medicinales para el cuidado de la piel; preparaciones no medicinales para el cuidado del sol; artículos de tocador no medicinales; pestañas postizas; y desodorantes y antitranspirantes para uso personal; champús y acondicionadores.

**DESCRIPCION**

"DENOMINACIÓN Y DISEÑO"

NUMERO DE PUBLICACION **174940**

NOMBRE DEL SIGNO **MK MICHAEL KORS**

GENERO DEL SIGNO **Marca Producto**
TIPO DE SIGNO **Mixta**

NUMERO DE SOLICITUD **7065 - 2014**
FECHA DE SOLICITUD **31/12/2014**

NOMBRE DEL TITULAR **MICHAEL KORS (SWITZERLAND) INTERNATIONAL GmbH**
DIRECCION DEL TITULAR **STRADA REGINA 42, 6934 BIOGGIO,**
PAIS DEL TITULAR **CH** Suiza

NOMBRE DEL APODERADO **DR. RAMIRO MORENO BALDIVIESO**
DIRECCION DEL APODERADO **CALLE CAPITAN RAVELO Nº 2366 – ESTUDIO DE ABOGADOS MORENO-BALDIVIESO**

CLASE INTERNACIONAL **9**

**PRODUCTOS**

Aparatos científicos, náuticos, geodésicos, eléctricos, fotográficos, cinematográficos, ópticos, de pesaje, de medición, señalización, control (inspección), de salvamento y enseñanza de instrumentos; aparatos e instrumentos para la conducción, distribución, transformación, acumulación, regulación o control de electricidad; aparatos de grabación, transmisión o reproducción de sonido o imágenes; soporte magnéticos de datos; grabación de discos; discos compactos, DVD y otros soportes de grabación digitales; aparatos que funcionan con monedas; cajas registradoras; máquinas calculadoras eléctricas; máquinas de procesadores de datos electrónico; dispositivos electrónicos para procesamiento de datos; aparatos extintores de fuego; anteojos; gafas de sol; marcos de anteojos; estuches para lentes y gafas de sol; cadenas y cordones para lentes y gafas de sol; estuches para lentes de contacto; lupas; prismáticos; monóculos; brújulas; cámaras; radios; teléfonos y teléfonos móviles; correas de teléfono móvil; cintas métricas; relojes (dispositivos de registro de tiempo); imanes; ordenadores; estuches para teléfono móvil; cobertores para teléfono móvil; cobertores para teléfono (específicamente adaptado); dispositivos audiovisuales; registros que llevan grabaciones de sonido; registros que llevan grabaciones de vídeo; aparato digital; computadoras tablet; software; estuches, fundas y accesorios para teléfonos móviles, reproductores portátiles multimedia, asistentes digitales personales, computadoras y tabletas; paquetes y cargadores de baterías; auriculares; auriculares; tarjetas electrónicas de regalo, tarjetas de regalo codificados magnéticamente; aplicaciones de software descargables para teléfonos, ordenadores, móviles y Tablet PC para la distribución de contenidos multimedia que contienen texto, gráficos, imágenes, audio y/o vídeo; publicaciones electrónicos descargables como ser, libros, folletos, catálogos y material informativo.

**DESCRIPCION**

"DENOMINACIÓN Y DISEÑO"

NUMERO DE PUBLICACION **174941**

NOMBRE DEL SIGNO **MK MICHAEL KORS**

GENERO DEL SIGNO **Marca Servicio**
TIPO DE SIGNO **Mixta**

NUMERO DE SOLICITUD **7068 - 2014**
FECHA DE SOLICITUD **31/12/2014**

NOMBRE DEL TITULAR **MICHAEL KORS (SWITZERLAND) INTERNATIONAL GmbH**
DIRECCION DEL TITULAR **STRADA REGINA 42, 6934 BIOGGIO,**
PAIS DEL TITULAR **CH** Suiza

NOMBRE DEL APODERADO **DR. RAMIRO MORENO BALDIVIESO**
DIRECCION DEL APODERADO **CALLE CAPITAN RAVELO Nº 2366 – ESTUDIO DE ABOGADOS MORENO-BALDIVIESO**

CLASE INTERNACIONAL **35**

**PRODUCTOS**

Servicios de publicidad y gestión de negocios comerciales; gestión empresarial; administración de empresas; trabajos de oficina; organización de convenciones y exposiciones con fines comerciales y de negocios; servicios de ventas; Servicios de tiendas de venta al por menor; servicios de venta por correo; servicios de tiendas por departamento; servicios de ventas a través de Internet, a través del teléfono móvil, televisión y otros dispositivos electrónicos; programas de premios de incentivo para los usuarios de tarjetas de crédito; servicio de programas de funcionamiento de fidelización de clientes; servicios de compras personales; consulta de moda; desfile de moda de exposiciones con fines comerciales; organización de desfiles de moda con fines comerciales; emisión de certificados de regalo y tarjetas de regalo que pueden ser canjeados por bienes y/o servicios.

**DESCRIPCION**

"DENOMINACIÓN Y DISEÑO"

---

NUMERO DE PUBLICACION **174942**

NOMBRE DEL SIGNO **Shama Tires ST Dejando Huella**

GENERO DEL SIGNO **Marca Producto**
TIPO DE SIGNO **Mixta**

NUMERO DE SOLICITUD **100179 - 2014**
FECHA DE SOLICITUD **02/12/2014**

NOMBRE DEL TITULAR **Ramiro Hidalgo Mariscal**
DIRECCION DEL TITULAR **15 de agosto y antofagasta # 2283**
PAIS DEL TITULAR **BO** Bolivia

NOMBRE DEL APODERADO **UNIPERSONAL**
DIRECCION DEL APODERADO

CLASE INTERNACIONAL **12**

**PRODUCTOS**

Vehículos; aparatos de locomoción terrestre, aérea o acuática.

NUMERO DE PUBLICACION **174943**

NOMBRE DEL SIGNO **CYCLALIP**

GENERO DEL SIGNO **Marca Producto**
TIPO DE SIGNO **Mixta**

NUMERO DE SOLICITUD **100180 - 2014**
FECHA DE SOLICITUD **03/12/2014**

NOMBRE DEL TITULAR **UNIVERSIDAD PRIVADA DEL VALLE S.A.**
DIRECCION DEL TITULAR **Calle Guillermina Martínez s/n, Campus Tiquipaya**

PAIS DEL TITULAR **BO** Bolivia

NOMBRE DEL APODERADO **Ronald Osvaldo Fuentes Ramallo**
DIRECCION DEL APODERADO **Calle Guillermina Martínez s/n, Campus Tiquipaya**

CLASE INTERNACIONAL **5**

**PRODUCTOS**

Preparaciones farmacéuticas y veterinarias; preparaciones higiénicas y sanitarias para uso médico; alimentos y sustancias dietéticas para uso médico o veterinario, alimentos para bebés;
complementos alimenticios para personas y animales; emplastos, material para apósitos; material para empastes e improntas dentales; desinfectantes; preparaciones para eliminar animales dañinos; fungicidas, herbicidas.

**DESCRIPCION**

Ovalo Verde con letras internas rojas, en la parte superior izquierda cuenta con la imagen de una Achojacha

NUMERO DE PUBLICACION **174944**

NOMBRE DEL SIGNO **KABANNA**

GENERO DEL SIGNO **Marca Servicio**
TIPO DE SIGNO **Mixta**

NUMERO DE SOLICITUD **100181 - 2014**
FECHA DE SOLICITUD **04/12/2014**

NOMBRE DEL TITULAR **RUDY RICHARD FLORES CLAROS**
DIRECCION DEL TITULAR **AV. HERNANDO SILES # 2704**
PAIS DEL TITULAR **BO** Bolivia

NOMBRE DEL APODERADO **UNIPERSONAL**
DIRECCION DEL APODERADO

CLASE INTERNACIONAL **41**

**PRODUCTOS**

EDUCACIO,FORMACION,SERVICIOS DE ENTRETENIMIENTO,ACTIVIDADES DEPORTIVAS Y CULTURALES.

NUMERO DE PUBLICACION **174945**

NOMBRE DEL SIGNO **TENDENCIAS INDUSTRIALES YSERVICIOS SIGLO XXI**

GENERO DEL SIGNO **Marca Producto**
TIPO DE SIGNO **Mixta**

NUMERO DE SOLICITUD **100182 - 2014**
FECHA DE SOLICITUD **05/12/2014**

NOMBRE DEL TITULAR **EMIR FELIX VARGAS PEREDO**
DIRECCION DEL TITULAR **CALLE LUIS CALVO 2432**
PAIS DEL TITULAR **BO** Bolivia

NOMBRE DEL APODERADO **UNIPERSONAL**
DIRECCION DEL APODERADO

CLASE INTERNACIONAL **16**

**PRODUCTOS**

PAPEL, CARTÓN, ARTÍCULOS DE ESTAS MATERIAS PRIMAS NO COMPRENDIDOS EN OTRAS CLASES;
PRODUCTOS DE IMPRENTA;
MATERIAL DE ENCUADERNACIÓN;
FOTOGRAFÍAS;
ARTÍCULOS DE PAPELERÍA;
MATERIAL PARA ARTISTAS;
CARACTERES DE IMPRENTA;
CLICHÉS DE IMPRENTA.

**DESCRIPCION**

EL CRISTO REPRESENTA LA "T", QUE SIMBOLIZA A COCHABAMBA, LA FLECHA DE LA TENDENCIA QUE REPRESENTA A LA "S" LO QUE SIGNIFICA LA ASCENDENCIA DE LAS EMPRESAS, LOS ENGRANAJES SIMBOLIZAN A LAS INDUSTRIAS.

NUMERO DE PUBLICACION **174946**

NOMBRE DEL SIGNO **MACSobA Comida Rápida Japonesa**

GENERO DEL SIGNO **Marca Servicio**
TIPO DE SIGNO **Mixta**

NUMERO DE SOLICITUD **100185 - 2014**
FECHA DE SOLICITUD **11/12/2014**

NOMBRE DEL TITULAR **Francisco Massahiko Abe Yama**
DIRECCION DEL TITULAR **Calle Pantaleón Dalence # 1810, Condominio Las Magnolias, Dpto 403**
PAIS DEL TITULAR **BR** Brasil

NOMBRE DEL APODERADO **UNIPERSONAL**
DIRECCION DEL APODERADO

CLASE INTERNACIONAL **43**

**PRODUCTOS**

Servicios de restauración (Alimentación).

NUMERO DE PUBLICACION **174947**

NOMBRE DEL SIGNO **diseño tridimensional**

GENERO DEL SIGNO **Marca Producto**
TIPO DE SIGNO **Tridimensional**

NUMERO DE SOLICITUD **200569 - 2014**
FECHA DE SOLICITUD **02/12/2014**

NOMBRE DEL TITULAR **Carlos Marcelo Butteler Contreras**
DIRECCION DEL TITULAR **Av. San Aurelio B/ Las Palmeras C/5 #3480**
PAIS DEL TITULAR **BO** Bolivia

NOMBRE DEL APODERADO **UNIPERSONAL**
DIRECCION DEL APODERADO

CLASE INTERNACIONAL **30**

**PRODUCTOS**

helados.

---

NUMERO DE PUBLICACION **174948**

NOMBRE DEL SIGNO **KARAOKE SOCIAL BOLIVIA**

GENERO DEL SIGNO **Marca Producto**
TIPO DE SIGNO **Mixta**

NUMERO DE SOLICITUD **200570 - 2014**
FECHA DE SOLICITUD **02/12/2014**

NOMBRE DEL TITULAR **Social Media S.R.L.**
DIRECCION DEL TITULAR **Barrio Equipetrol, Calle 9 Este, No. 17**
PAIS DEL TITULAR **BO** Bolivia

NOMBRE DEL APODERADO **Mauricio Becerra de la Roca Donoso**
DIRECCION DEL APODERADO **Barrio Equipetrol, Calle 3 Este, Esq. Av. La Salle, Condominio Equipetrol, Oficina No.1**

CLASE INTERNACIONAL **9**

**PRODUCTOS**

Los programas informáticos y el software de todo tipo, independientemente de su soporte de gravacion o medio de difusión, incluido el sotfware grabado en soportes magnéticos o descargado de una red informática remota

**DESCRIPCION**

El Iso-Logo, gráficamente consta de una forma cuadrada con bordes redondeados, llenado por un degradé centrado y uniforme de tres colores: rojo-magenta oscuro, naranja vivo y naranja claro, inclinado a 45 grados. En su interior en la parte superior, en el centro está el iso tipo, que es una figura plana de color blanco de forma ovoide, redondeada, abstracción de un micrófono clásico de estudio, y en la parte inferior del centro el Nombre de la Identidad en dos renglones: Karaoke, en el primer renglón y en minúscula con tipografía Helvética Neue 45 Light, y en el segundo renglón "Social Bolivia" La primer letra de cada palabra con mayúscula en tipografía Luna Bar con aproximadamente 2 tercios del tamaño de la palabra "karaoke", ambos textos de color blanco puro.

NUMERO DE PUBLICACION **174949**

NOMBRE DEL SIGNO **FONTANA**

GENERO DEL SIGNO **Marca Producto**
TIPO DE SIGNO **Mixta**

NUMERO DE SOLICITUD **200571 - 2014**
FECHA DE SOLICITUD **02/12/2014**

NOMBRE DEL TITULAR **SABORCRUZ S.R.L.**
DIRECCION DEL TITULAR **Calle prolongación Mutualista, #701, 7mo. Anillo, Santa Cruz de la Sierra, Bolivia.**
PAIS DEL TITULAR **BO** Bolivia

NOMBRE DEL APODERADO **José Horacio SANDOVAL VACA**
DIRECCION DEL APODERADO **LegalPro - calle F Este, #360, Equipetrol Norte, Santa Cruz de la Sierra, Bolivia.**

CLASE INTERNACIONAL **32**

**PRODUCTOS**

Aguas minerales y gaseosas, y otras bebidas sin alcohol; bebidas a base de frutas y zumos de frutas; siropes y otras preparaciones para elaborar bebidas.

**DESCRIPCION**

Logotipo de colores: azul, celeste, y blanco. Conformada por la denominación: “FONTANA”, escrita en letras características; de cuya combinación de colores y elementos particulares reivindicamos uso exclusivo, a excepción de los términos e información genéricos del logotipo.

---

NUMERO DE PUBLICACION **174950**

NOMBRE DEL SIGNO **URBANOVA DESARROLLOS URBANOS**

GENERO DEL SIGNO **Marca Servicio**
TIPO DE SIGNO **Mixta**

NUMERO DE SOLICITUD **200572 - 2014**
FECHA DE SOLICITUD **04/12/2014**

NOMBRE DEL TITULAR **Julio Cesar Valenzuela Roca**
DIRECCION DEL TITULAR **Av. San Martín esq. 2do. Anillo No. 1, Torre Equipetrol, Piso 10.**
PAIS DEL TITULAR **BO** Bolivia

NOMBRE DEL APODERADO **UNIPERSONAL**
DIRECCION DEL APODERADO

CLASE INTERNACIONAL **37**

**PRODUCTOS**

Servicios de Construcción; Servicios de Reparación; Servicios de Instalación.

**DESCRIPCION**

Simbolos (4) en color azul y el último en color naranja, ordenados en forma de cubo piramidal en el lado izquierdo, la palabra "URBANOVA" con mayuscula en letras grandes y de color azul, debajo las palabras "Desarrollos Urbanos", en mayuscula, en letras pequeñas color naranja.

NUMERO DE PUBLICACION **174951**

NOMBRE DEL SIGNO **MI CASA MI VIDA**

GENERO DEL SIGNO **Marca Servicio**
TIPO DE SIGNO **Mixta**

NUMERO DE SOLICITUD **200573 - 2014**
FECHA DE SOLICITUD **04/12/2014**

NOMBRE DEL TITULAR **Julio Cesar Valenzuela Roca**
DIRECCION DEL TITULAR **Av. San Martín esq. 2do. Anillo No. 1, Torre Equipetrol, Piso 10**
PAIS DEL TITULAR **BO** Bolivia

NOMBRE DEL APODERADO **UNIPERSONAL**
DIRECCION DEL APODERADO

CLASE INTERNACIONAL **37**

**PRODUCTOS**

Servicios de Construcción; Servicios de Reparación; Servicios de Instalación.

**DESCRIPCION**

Parte superior del techo de una casa en color azul, con una pequeña ventana en azul y rojo, el nombre "Mi Casa Mi vida" en mayuscula en color azul al centro.

NUMERO DE PUBLICACION **174952**

NOMBRE DEL SIGNO **LIDER Centro de Preparación de Bachilleres**

GENERO DEL SIGNO **Marca Servicio**
TIPO DE SIGNO **Mixta**

NUMERO DE SOLICITUD **200574 - 2014**
FECHA DE SOLICITUD **04/12/2014**

NOMBRE DEL TITULAR **SAUL AVALOS CORTEZ**
DIRECCION DEL TITULAR **URBANIZACION EL PERIODISTA, AV. UNZAGA DE LA VEGA N°21**
PAIS DEL TITULAR **BO** Bolivia

NOMBRE DEL APODERADO **UNIPERSONAL**
DIRECCION DEL APODERADO

CLASE INTERNACIONAL **41**

**PRODUCTOS**

academias[educación], servicio de enseñanza, orientación vocacional [asesoramiento en educación o formación], servicio de formación.

NUMERO DE PUBLICACION **174953**

NOMBRE DEL SIGNO **PLAY SECURITY SYSTEMS**

GENERO DEL SIGNO **Marca Producto**
TIPO DE SIGNO **Mixta**

NUMERO DE SOLICITUD **200575 - 2014**
FECHA DE SOLICITUD **05/12/2014**

NOMBRE DEL TITULAR **ROBERTO JORDAN MELGAR**
DIRECCION DEL TITULAR **BARRIO GUARACACHI CALLE CHAPEO Nº 42**
PAIS DEL TITULAR **BO** Bolivia

NOMBRE DEL APODERADO **UNIPERSONAL**
DIRECCION DEL APODERADO

CLASE INTERNACIONAL **9**

**PRODUCTOS**

APARATOS E INSTRUMENTOS CIENTÍFICOS, NÁUTICOS, GEODÉSICOS, FOTOGRÁFICOS, CINEMATOGRÁFICOS, ÓPTICOS, DE PESAJE, DE MEDICIÓN, DE SEÑALIZACIÓN, DE CONTROL (INSPECCIÓN), DE SALVAMENTO Y DE ENSEÑANZA; APARATOS E INSTRUMENTOS DE CONDUCCIÓN, DISTRIBUCIÓN, TRANSFORMACIÓN, ACUMULACIÓN, REGULACIÓN O CONTROL DE LA ELECTRICIDAD; APARATOS DE GRABACIÓN, TRANSMISIÓN O REPRODUCCIÓN DE SONIDO O IMÁGENES; SOPORTES DE REGISTRO MAGNÉTICOS, DISCOS ACÚSTICOS; DISCOS COMPACTOS, DVD Y OTROS SOPORTES DE GRABACIÓN DIGITALES; MECANISMOS PARA APARATOS DE PREVIO PAGO; CAJAS REGISTRADORAS, MÁQUINAS DE CALCULAR, EQUIPOS DE PROCESAMIENTO DE DATOS, ORDENADORES; SOFTWARE; EXTINTORES.

**DESCRIPCION**

EN FONDO BLANCO TRIANGULO HECHADO DE TRES TIPOS DE VERDES LA PALABRA PLAY DE COLOR VERDE Y LA PALABRA SECURITY SYSTEMS DE COLOR PLOMO

---

NUMERO DE PUBLICACION **174954**

NOMBRE DEL SIGNO **MR. FLASH LAVAVAJILLAS RAYO DESENGRASANTE LIMON**

GENERO DEL SIGNO **Marca Producto**
TIPO DE SIGNO **Mixta**

NUMERO DE SOLICITUD **200576 - 2014**
FECHA DE SOLICITUD **09/12/2014**

NOMBRE DEL TITULAR **INDUSTRIA SOPRASTELLE S.R.L.**
DIRECCION DEL TITULAR **Calle Diagonal 4 S/N Zona Parque Industrial**
PAIS DEL TITULAR **BO** Bolivia

NOMBRE DEL APODERADO **Roberto Wills Cuellar**
DIRECCION DEL APODERADO **Av. Landívar No. 424**

CLASE INTERNACIONAL **3**

**PRODUCTOS**

Preparaciones para limpiar y desengrasar. Detergentes.

**DESCRIPCION**

El Isologotipo tiene una figura redondeada emulando una gota de agua en tonos azules, Tipografia estilizada Sans Serif, con bordes redondeados. Ilustración de un rayo emulando la letra "s" de la frase Mr. Flash, bajo éste la palabra "lavavajillas" en minúscula, a la cual en la parte inferior le sigue la frase "rayo desengrasante". En la parte inferior se encuentra ilustrada la mitad de un limón, encima del cual se encuentra la palabra "limon"en letra minúscula.

NUMERO DE PUBLICACION **174955**

NOMBRE DEL SIGNO **POLLO CAMPEÓN**

GENERO DEL SIGNO **Marca Servicio**
TIPO DE SIGNO **Mixta**

NUMERO DE SOLICITUD **200579 - 2014**
FECHA DE SOLICITUD **10/12/2014**

NOMBRE DEL TITULAR **CAMPEÓN S.R.L.**
DIRECCION DEL TITULAR **AV. CAÑOTO 571**
PAIS DEL TITULAR **BO** Bolivia

NOMBRE DEL APODERADO **CHUNG HO CHOE**
DIRECCION DEL APODERADO **Barrios Las Palmas Calle 4 Oeste Nº 23**

CLASE INTERNACIONAL **43**

**PRODUCTOS**

SERVICIO DE RESTAURACIÓN (ALIMENTACIÓN)

**DESCRIPCION**

UN OVALO COLOR ROJO CON LETRAS ROJAS EN EL CENTRO,

NUMERO DE PUBLICACION **174956**

NOMBRE DEL SIGNO **INPASTAS**

GENERO DEL SIGNO **Marca Servicio**
TIPO DE SIGNO **Mixta**

NUMERO DE SOLICITUD **200580 - 2014**
FECHA DE SOLICITUD **10/12/2014**

NOMBRE DEL TITULAR **INDUSTRIAS DE PASTAS ALIMENTICIAS DEL SUD S.A (INPASTAS S.A)**
DIRECCION DEL TITULAR **PARQUE INDUSTRIAL P.I MZ 18 B**
PAIS DEL TITULAR **BO** Bolivia

NOMBRE DEL APODERADO **SERGIO ARTURO CALABI VACAFLOR**
DIRECCION DEL APODERADO **PARQUE INDUSTRIAL P.I MZ 18 B**

CLASE INTERNACIONAL **35**

**PRODUCTOS**

Publicidad;
gestión de negocios comerciales;
administración comercial;
trabajos de oficina.

**DESCRIPCION**

LA FIGURA DE UNAPERSONA DENTRO DE UN OVALO Y A LOS LADOS ESPIGAS DE TRIGO, EN LA PARTE INFERIOR LA PALABRA "INPASTAS" DENTRO DE UN BANDERÍN ROJO Y LA FRASE "DESDE 1992 EN COLOR VERDE

NUMERO DE PUBLICACION **174957**

NOMBRE DEL SIGNO **LORENZETTI**

GENERO DEL SIGNO **Marca Producto**
TIPO DE SIGNO **Mixta**

NUMERO DE SOLICITUD **200585 - 2014**
FECHA DE SOLICITUD **15/12/2014**

NOMBRE DEL TITULAR **Miriam Verónica López Ayala**
DIRECCION DEL TITULAR **CALLE AMBORO N°351**
PAIS DEL TITULAR **BO** Bolivia

NOMBRE DEL APODERADO **UNIPERSONAL**
DIRECCION DEL APODERADO

CLASE INTERNACIONAL **9**

**PRODUCTOS**

Aparatos e instrumentos para la conducción, distribución, transformación, acumulación, regulación o control de la electricidad

**DESCRIPCION**

Reivindico denominación y diseño

NUMERO DE PUBLICACION **174958**

NOMBRE DEL SIGNO **AQUAPOL**

GENERO DEL SIGNO **Marca Producto**
TIPO DE SIGNO **Mixta**

NUMERO DE SOLICITUD **200586 - 2014**
FECHA DE SOLICITUD **15/12/2014**

NOMBRE DEL TITULAR **PILAR AYALA**
DIRECCION DEL TITULAR **CALLE AMBORO N°351**
PAIS DEL TITULAR **BO** Bolivia

NOMBRE DEL APODERADO **UNIPERSONAL**
DIRECCION DEL APODERADO

CLASE INTERNACIONAL **17**

**PRODUCTOS**

Cinta teflón

**DESCRIPCION**

Reivindico denominación y diseño

NUMERO DE PUBLICACION **174959**

NOMBRE DEL SIGNO **Sirenzze**

GENERO DEL SIGNO **Marca Producto**
TIPO DE SIGNO **Mixta**

NUMERO DE SOLICITUD **200587 - 2014**
FECHA DE SOLICITUD **15/12/2014**

NOMBRE DEL TITULAR **Lorena Amparo Rosio Gaby Gonzales de Kempff**
DIRECCION DEL TITULAR **C. Gualberto Villarroel 303**
PAIS DEL TITULAR **BO** Bolivia

NOMBRE DEL APODERADO **Claudia Grecia Avalos Díaz**
DIRECCION DEL APODERADO **Av. Landívar 401**

CLASE INTERNACIONAL **14**

**PRODUCTOS**

Metales preciosos y sus aleaciones, así como productos de estas materias o chapados no comprendidos en otras clases;artículos de joyería, bisutería, piedras preciosas; artículos de relojería e instrumentos cronométricos.

**DESCRIPCION**

La palabra "Sirenzze" se presenta con letras cursivas negras dentro de una figura ovalada de color fucsia. De alrededor del oval salen figuras asimétricas negros que forman una imagen semejante a un marco de espejo de plata.

NUMERO DE PUBLICACION **174960**

NOMBRE DEL SIGNO **Futuro Banca para Jóvenes**

GENERO DEL SIGNO **Marca Servicio**
TIPO DE SIGNO **Mixta**

NUMERO DE SOLICITUD **200588 - 2014**
FECHA DE SOLICITUD **15/12/2014**

NOMBRE DEL TITULAR **Banco Ganadero S.A.**
DIRECCION DEL TITULAR **Calle Bolivar #99**
PAIS DEL TITULAR **BO** Bolivia

NOMBRE DEL APODERADO **Jose Edgardo Cuellar Crespo W**
DIRECCION DEL APODERADO **Calle Bolivar #99**

CLASE INTERNACIONAL **36**

**PRODUCTOS**

Comprende esencialmente los servicios prestados en los negocios financieros y monetarios y los servicios prestados en relación con contratos de seguros de todo tipo.

**DESCRIPCION**

Sobre fondo blanco en tipo de letra Rainfall la palabra FUTURO con las letras F U T U O en color verde pantone 376C, la letra R en color verde pantone 3435C. Debajo en letra KG I need a Font la frase Banca para jóvenes en color verde pantone 3435C y subrayado con estilo en color verde pantone 376C.

NUMERO DE PUBLICACION **174961**

NOMBRE DEL SIGNO **ESSENCIAL**

GENERO DEL SIGNO **Marca Servicio**
TIPO DE SIGNO **Mixta**

NUMERO DE SOLICITUD **200592 - 2014**
FECHA DE SOLICITUD **17/12/2014**

NOMBRE DEL TITULAR **LUIS FERNANDO DIAZ VILLAVICENCIO, HENRY ROBERTO PAZ MONTERO**
DIRECCION DEL TITULAR **BARRIO SIRARI, CALLE LOS CLAVELES NRO. 37**
PAIS DEL TITULAR **BO** Bolivia

NOMBRE DEL APODERADO **UNIPERSONAL**
DIRECCION DEL APODERADO

CLASE INTERNACIONAL **44**

**PRODUCTOS**

Servicios médicos;
servicios veterinarios;
tratamientos de higiene y de belleza para personas o animales;
servicios de agricultura, horticultura y silvicultura.

**DESCRIPCION**

EN UN FONDO BLANCO, LAS PALABRAS "ESSENCIAL" EN COLOR PANTONE 7702C, Y EN LA PARTE SUPERIOR EL BOCETO DE UN DIAMANTE.

NUMERO DE PUBLICACION **174962**

NOMBRE DEL SIGNO **MEGATIENDA**

GENERO DEL SIGNO **Marca Servicio**
TIPO DE SIGNO **Mixta**

NUMERO DE SOLICITUD **200594 - 2014**
FECHA DE SOLICITUD **18/12/2014**

NOMBRE DEL TITULAR **HERMANN EDUARDO SALVATIERRA ALIOJINA**
DIRECCION DEL TITULAR **Av. ALEMANA CALLE BRUNO RACUA NO. 3015**
PAIS DEL TITULAR **BO** Bolivia

NOMBRE DEL APODERADO **UNIPERSONAL**
DIRECCION DEL APODERADO

CLASE INTERNACIONAL **35**

**PRODUCTOS**

Publicidad;
gestión de negocios comerciales;
administración comercial;
trabajos de oficina, en especial tienda de venta al por mayor y menor a terceros.

**DESCRIPCION**

El logotipo consiste en la denominación MEGATIENDA en color rojo dentro de un rectángulo también de color rojo. Se reivindica el diseño, el color y la denominación.

NUMERO DE PUBLICACION **174963**

NOMBRE DEL SIGNO **SAN JUDAS TADEO SJT**

GENERO DEL SIGNO **Marca Servicio**
TIPO DE SIGNO **Mixta**

NUMERO DE SOLICITUD **200598 - 2014**
FECHA DE SOLICITUD **23/12/2014**

NOMBRE DEL TITULAR **JULIO ERNESTO VARGAS ROCHA**
DIRECCION DEL TITULAR **DOBLE VIA LA GUARDIA KM. 7, URBANIZACIÓN FABRIL, CALLE 4 1/2 N° 44**
PAIS DEL TITULAR **BO** Bolivia

NOMBRE DEL APODERADO **UNIPERSONAL**
DIRECCION DEL APODERADO

CLASE INTERNACIONAL **41**

**PRODUCTOS**

SERVICIO DE ENTRETENIMIENTO, EDUCACIÓN, FORMACIÓN, ASI COMO LOS SERVICIOS DESTINADOS A ENTRETENER O DIVERTIR.

---

NUMERO DE PUBLICACION **174964**

NOMBRE DEL SIGNO **A CHERY**

GENERO DEL SIGNO **Marca Producto**
TIPO DE SIGNO **Mixta**

NUMERO DE SOLICITUD **200599 - 2014**
FECHA DE SOLICITUD **23/12/2014**

NOMBRE DEL TITULAR **SMX Automotors S.R.L.**
DIRECCION DEL TITULAR **Av. Grigota No 420 entre 3ro y 4to anillo**
PAIS DEL TITULAR **BO** Bolivia

NOMBRE DEL APODERADO **Roberto Saavedra Brychcy**
DIRECCION DEL APODERADO **Condominio la Colina Barrio Mac Donald No1**

CLASE INTERNACIONAL **12**

**PRODUCTOS**

Vehículo para locomoción de tierra, con partes y accesorios comprendidos en la clase internacional 12 vigente

**DESCRIPCION**

Encima la letra (A) dentro de un ovalo letra gruesa mayúscula color plateado y por debajo la palabra CHERY con letra gruesa color rojo

NUMERO DE PUBLICACION **174965**

NOMBRE DEL SIGNO **WATT´S**

GENERO DEL SIGNO **Marca Producto**
TIPO DE SIGNO **Mixta**

NUMERO DE SOLICITUD **200600 - 2014**
FECHA DE SOLICITUD **23/12/2014**

NOMBRE DEL TITULAR **FABRICA DE MERMELADAS Y CARAMELOS WATT´S CASAL LTDA.**
DIRECCION DEL TITULAR **Av. Doble Via La Guardia Km 5 1/2**
PAIS DEL TITULAR **BO** Bolivia

NOMBRE DEL APODERADO **Maria Cecilia Casal Bowles de**
DIRECCION DEL APODERADO **Calle Fidel Antelo N° 300**

CLASE INTERNACIONAL **32**

**PRODUCTOS**

agua de litines; agua de Seltz; aguas [bebidas]; aguas de mesa; aguas gaseosas; aguas gaseosas (productos para elaborar —); aguas minerales [bebidas]; aguas minerales (productos para elaborar —); alcohol (bebidas sin —); alcohol (extractos de frutas sin —); almendras (leche de —) [bebida]; aperitivos sin alcohol; batidos de frutas u hortalizas; bebidas a base de suero de leche; bebidas de aloe vera sin alcohol; bebidas de frutas sin alcohol; bebidas de jugos de frutas sin alcohol; bebidas de zumos de frutas sin alcohol; bebidas (esencias para elaborar —); bebidas gaseosas (pastillas para —); bebidas gaseosas (polvos para elaborar —); bebidas isotónicas; bebidas (preparaciones para elaborar —); bebidas sin alcohol; bebidas sin alcohol a base de miel; bebidas (siropes para —); cacahuate (leche de —) [bebida sin alcohol]; cacahuete (leche de —) [bebida sin alcohol]; cerveza (mosto de —); cervezas*; cocteles sin alcohol; cócteles sin alcohol; esencias para elaborar bebidas; extractos de frutas sin alcohol; frutas (extractos de —) sin alcohol; frutas (jugos de —); frutas (zumos de —); gaseosas (aguas —); gaseosas (pastillas para bebidas —); gaseosas (polvos para elaborar bebidas —); gaseosas (productos para elaborar aguas —); horchata; jengibre (bebida de —); jengibre (cerveza de —); jugos de frutas; jugos de frutas (bebidas de —) sin alcohol; jugos vegetales [bebidas]; kvas [bebida sin alcohol]; leche (bebidas a base de suero de —); leche de almendras [bebida]; leche de cacahuate [bebida sin alcohol]; leche de cacahuete [bebida sin alcohol]; leche de maní [bebida sin alcohol]; licores (preparaciones para elaborar —); licuados; limonadas; limonadas (siropes para —); litines (agua de —); lúpulo (extractos de —) para elaborar cervezas; malta (cerveza de —); malta (mosto de —); maní (leche de —) [bebida sin alcohol]; mesa (aguas de —); miel (bebidas sin alcohol a base de —); minerales (aguas —) [bebidas]; minerales (productos para elaborar aguas —); mostos; néctares de frutas sin alcohol; pastillas para bebidas gaseosas; refrescos; Seltz (agua de —); sidra sin alcohol; siropes para bebidas; sodas* [aguas]; sorbetes [bebidas]; suero de leche (bebidas a base de —); tomate (jugo de —) [bebida]; tomate (zumo de —) [bebida]; uva (mosto de —); zarzaparrilla [bebida sin alcohol]; zumos de frutas; zumos de frutas (bebidas de —) sin alcohol; zumos vegetales [bebidas];

**DESCRIPCION**

La palabra WATT´S escrita en grafía característica en color rojo. Se reivindica la denominación, la grafía y el color rojo.

NUMERO DE PUBLICACION **174966**

NOMBRE DEL SIGNO **WATT´S**

GENERO DEL SIGNO **Marca Producto**
TIPO DE SIGNO **Mixta**

NUMERO DE SOLICITUD **200601 - 2014**
FECHA DE SOLICITUD **23/12/2014**

NOMBRE DEL TITULAR **FABRICA DE MERMELADAS Y CARAMELOS WATT´S CASAL LTDA.**
DIRECCION DEL TITULAR **Av Doble Vía La Guardia Km 5 1/2**
PAIS DEL TITULAR **BO** Bolivia

NOMBRE DEL APODERADO **Maria Cecilia Casal Bowles de**
DIRECCION DEL APODERADO **Calle Fidel Antelo N° 300**

CLASE INTERNACIONAL **31**

**PRODUCTOS**

acamayas vivas; aceitunas frescas; achicoria (raíces de —); afrecho para la alimentación animal; ajoporros frescos; algarrobas; algarrobilla [alimentos para animales]; algas para la alimentación humana o animal; alimenticios (productos —) para animales; alimentos para animales; alimentos para animales de compañía; almendras [frutos]; alubias frescas; animal (fortificantes para la alimentación —); animales (alimentos para —); animales de compañía (alimentos para —); animales de compañía (bebidas para —); animales de zoológico; animales domésticos (arena aromática para —) [lechos higiénicos]; animales domésticos (papel granulado para —) [lechos higiénicos]; animales (objetos comestibles y masticables para —); animales (productos para camas de —); animales vivos; árbol (troncos de —); árboles de Navidad*; árboles [plantas]; arbustos; arena aromática para animales domésticos [lechos higiénicos]; arroz (harina de —) [pienso]; arroz sin procesar; arvejas frescas; avellanas; avena*; aves de corral vivas; avicultura (productos de puesta para la —); azúcar (caña de —); bagazo de caña de azúcar en bruto; bayas [frutos]; bebidas para animales de compañía; betabel; bogavantes vivos; bulbos de flores; cacahuate (harina de —) para animales; cacahuate (tortas de —) para animales; cacahuates frescos; cacahuete (harina de —) para animales; cacahuete (tortas de —) para animales; cacahuetes frescos; cacao (granos de —) sin procesar; cal de forraje; calabacines; calabazas; camas de animales (productos para —); cangrejos de río vivos; caña de azúcar; carnadas vivas para la pesca; cáscara de coco; castañas frescas; cebada*; cebar animales (productos para —); cebo con sustancias harinosas para el ganado; cebollas frescas; cebos [comida para el ganado]; centeno; cereales en grano sin procesar; cereales (subproductos del procesamiento de —) para la alimentación animal; césped natural; champiñones frescos; chícharos frescos; cítricos; coco (cáscara de —); cocos; cola (nueces de —); colza (tortas de —) para el ganado; conos de lúpulo; copra; corcho en bruto; coronas de flores naturales; cortezas en bruto [árboles]; cría de animales (productos para la —); crustáceos vivos; desbastar (madera sin —); destilería (residuos de —) para la alimentación animal; enebro (bayas de —); engorde de animales (productos para el —); escarola [ensalada]; espinacas frescas; flores (bulbos de —); flores naturales; flores naturales (coronas de —); flores secas para decorar; forraje (cal de —); forrajes; fortificantes para la alimentación animal; fortificantes (piensos —); frijoles frescos; frutas frescas; frutos secos; galletas para perros; ganado (alimentos para el —); ganado (sal para el —); germen de trigo para la alimentación animal; granos [cereales]; granos de cacao sin procesar; granos de cereales para aves de corral; granos para la alimentación animal; granos [semillas]; guisantes frescos; gusano de seda (huevos de —); gusanos de seda; habas de cacao sin procesar; habas frescas; harina de arroz [pienso]; harina de linaza para la alimentación animal; harina de lino [pienso]; harina de pescado para la alimentación animal; harinas para animales; heno; hierbas aromáticas frescas; hongos frescos; huesos de sepia para pájaros; huevas; huevos de gusano de seda; huevos fertilizados para incubar; judías frescas; langostas vivas; lechugas frescas; lentejas frescas; levadura para la alimentación animal; limones frescos; linaza para la alimentación animal; lino (harina de —) [pienso]; lúpulo; lúpulo (conos de —); madera en bruto; madera sin desbastar; madera (virutas de —) para fabricar pasta de madera; maíz*; maíz (tortas de —) para el ganado; malta para elaborar cervezas y licores; maní (harina de —) para animales; maní (tortas de —) para animales; maníes frescos; mariscos vivos; mejillones vivos; micelio de hongos para la reproducción; naranjas; nueces*; nueces de cola; objetos comestibles y masticables para animales; ortigas; orujo [residuo de frutos]; ostras vivas; ostrones vivos; paja [forraje]; paja [tallos de cereales]; paja [tallos de cereales] para camas de animales; pájaros (alimentos para —); pajote [cobertura de humus]; palmas [hojas de palmera]; palmeras; papas*; papel granulado para animales domésticos [lechos higiénicos]; pasta de madera (virutas para fabricar —); pasto natural; pastos [alimentos para el ganado]; patatas*; peces; pepinos de mar [cohombros de mar] vivos; pepinos frescos; perros (galletas para —); pesca (carnadas vivas para la —); piensos; pimientos [plantas]; pino (piñas de —); piñas de pino; plantas; plantas de aloe vera; plantas secas para decorar; plantas (semillas de —); plantones; polen [materia prima]; porotos frescos; puerros frescos; puesta para la avicultura (productos de —); raíces comestibles; remolacha; residuos de cebada para fabricar cervezas; residuos de destilería para la alimentación animal; rosales; ruibarbo; sal para el ganado; salvado de cereales; salvado de trigo; salvado para la alimentación animal; seda (gusanos de —); semillas [botánica]; semillas de lino para la alimentación animal; semillas [granos]; sepia (huesos de —) para pájaros; sésamo; setas frescas; subproductos del procesamiento de cereales para la alimentación animal; tortas oleaginosas para el ganado; trigo; trigo candeal; trigo (salvado de —); troncos de árbol; trufas frescas; turba para camas de animales; uvas frescas; verduras, hortalizas y legumbres frescas; vides; vinaza [residuos de la vinificación]; virutas de madera para fabricar pasta de madera; zapallos; zoológico (animales de —);

**DESCRIPCION**

La palabra WATT´S escrita en grafía característica en color rojo. Se reivindica la denominación, la grafía y el color rojo

| | |
|---|---|
| NUMERO DE PUBLICACION | **174967** |
| NOMBRE DEL SIGNO | **WATT´S** |
| GENERO DEL SIGNO | **Marca Servicio** |
| TIPO DE SIGNO | **Mixta** |
| NUMERO DE SOLICITUD | **200602 - 2014** |
| FECHA DE SOLICITUD | **23/12/2014** |
| NOMBRE DEL TITULAR | **FABRICA DE MERMELADAS Y CARAMELOS WATT´S CASAL LTDA.** |
| DIRECCION DEL TITULAR | **Av. Doble Via La Guardia Km 5 1/2** |
| PAIS DEL TITULAR | **BO** Bolivia |
| NOMBRE DEL APODERADO | **Maria Cecilia Casal Bowles de** |
| DIRECCION DEL APODERADO | **Calle Fidel Antelo N° 300** |
| CLASE INTERNACIONAL | **35** |

**PRODUCTOS**

asistencia en la dirección de negocios, indagaciones sobre negocios, colocación de carteles [anuncios], publicidad callejera, publicidad exterior, servicios de agencias de importación-exportación, servicios de agencias de información comercial, análisis del precio de costo, difusión de anuncios publicitarios, servicios de fotocopia, servicios de oficinas de empleo, servicios de agencias de colocación, alquiler de máquinas y aparatos de oficina, alquiler de máquinas y aparatos de oficina, contabilidad, teneduría de libros, elaboración de estados de cuenta, auditoría empresarial, consultoría en organización y dirección de negocios, consultoría en materia de recursos humanos, consultoría en dirección de negocios, servicios de mecanografía, servicios de dactilografía, demostración de productos, distribución de material publicitario [folletos, prospectos, impresos, muestras], publicidad por correo directo, difusión de material publicitario [folletos, prospectos, impresos, muestras], asistencia en la dirección de empresas comerciales o industriales, asistencia en la dirección de empresas industriales o comerciales, reproducción de documentos, actualización de documentación publicitaria, distribución de muestras, servicios de expertos en eficiencia empresarial, ventas en pública subasta, estudio de mercados, valoración de negocios comerciales, investigación comercial, alquiler de material publicitario, consultoría en organización de negocios, publicación de textos publicitarios, publicidad, publicidad radiofónica, búsquedas de negocios, relaciones públicas, servicios de taquigrafía, servicios de estenografía, publicidad televisada, transcripción de comunicaciones, decoración de escaparates, decoración de vidrieras [escaparates], servicios de agencias de publicidad, asesoramiento en dirección de empresas, servicios de modelos para publicidad o promoción de ventas, búsqueda de mercados, gestión de archivos informáticos, consultoría profesional en negocios, previsiones económicas, organización de exposiciones con fines comerciales o publicitarios, información sobre negocios, sondeos de opinión, preparación de nóminas, selección de personal, servicios de reubicación para empresas, alquiler de espacios publicitarios, promoción de ventas para terceros, servicios de secretariado, elaboración de declaraciones tributarias, servicios de contestador automático para abonados ausentes, tratamiento de textos, servicios de suscripción a periódicos para terceros, servicios de abono a periódicos para terceros, publicidad por correspondencia, gerencia administrativa de hoteles, representación comercial de artistas del espectáculo, gestión profesional de negocios artísticos, dirección profesional de negocios artísticos, compilación de información en bases de datos informáticas, sistematización de información en bases de datos informáticas, organización de ferias con fines comerciales o publicitarios, alquiler de fotocopiadoras, publicidad a través de una red informática, servicios de abastecimiento para terceros [compra de productos y servicios para otras empresas], búsqueda de datos en archivos informáticos por cuenta de terceros, alquiler de tiempo publicitario en medios de comunicación, servicios de comunicados de prensa, alquiler de distribuidores automáticos, alquiler de máquinas expendedoras, servicios de tests psicotécnicos para la selección de personal, tests psicotécnicos para la selección de personal, servicios de comparación de precios, presentación de productos en cualquier medio de comunicación para su venta al por menor, información y asesoramiento comerciales al consumidor, suscripción a servicios de telecomunicaciones para terceros, tramitación administrativa de pedidos de compra, gestión comercial de licencias de productos y servicios para terceros, servicios de externalización [asistencia comercial], servicios de subcontratación [asistencia comercial], facturación, redacción de textos publicitarios, recopilación de estadísticas, servicios de composición de página con fines publicitarios, búsqueda de patrocinadores, organización de desfiles de moda con fines promocionales, producción de películas publicitarias, servicios de representación de deportistas, marketing, mercadotecnia, servicios de telemarketing, venta al por menor o al mayor de preparaciones farmacéuticas, veterinarias y sanitarias, así como suministros médicos, alquiler de puestos de venta, suministro de información comercial sobre contactos de negocios, optimización de motores de búsqueda, optimización del tráfico en sitios web, servicios publicitarios de pago por clic, servicios de intermediación comercial [conserjería], gestión de trabajadores autónomos [porte salarial], negociación y conclusión de transacciones comerciales para terceros, actualización y mantenimiento de datos en bases de datos informáticas, servicios de gestión de proyectos comerciales en el marco de proyectos de construcción, suministro de información comercial a través de sitios web, suministro de espacios de venta en línea para vendedores y compradores de productos y servicios , diseño de material publicitario, gestión administrativa externalizada para empresas, servicio de cumplimentación y presentación de declaraciones fiscales, gestión comercial de planes de reembolso por cuenta de terceros, alquiler de vallas publicitarias, redacción de currículos por cuenta de terceros.

**DESCRIPCION**

La palabra WATT´S escrita en grafía característica y color rojo. Se reivindica la denominación, la grafía y el color rojo.

| | |
|---|---|
| NUMERO DE PUBLICACION | **174968** |
| NOMBRE DEL SIGNO | **WATT´S** |
| GENERO DEL SIGNO | **Marca Producto** |
| TIPO DE SIGNO | **Mixta** |
| NUMERO DE SOLICITUD | **200603 - 2014** |
| FECHA DE SOLICITUD | **23/12/2014** |
| NOMBRE DEL TITULAR | **FABRICA DE MERMELADAS Y CARAMELOS WATT´S CASAL LTDA.** |
| DIRECCION DEL TITULAR | **Av. Doble Vía La Guardia Km 5 1/2** |
| PAIS DEL TITULAR | **BO** Bolivia |
| NOMBRE DEL APODERADO | **Maria Cecilia Casal Bowles de** |
| DIRECCION DEL APODERADO | **Calle Fidel Antelo N° 300** |
| CLASE INTERNACIONAL | **16** |

**PRODUCTOS**

letras de acero, plumas de acero, distribuidores de cinta adhesiva [artículos de papelería], sellos de direcciones, timbres [sellos] de direcciones, timbres [sellos] de direcciones [señas], máquinas para imprimir direcciones [señas], direccionadoras [máquinas], papel, carteles, pósters, carteleras [tablones de anuncios] de papel o cartón, franqueadoras [máquinas de oficina], grapas de oficina, clips de oficina, clips para plumas, prendedores de portaplumas, grapadoras [artículos de papelería], abrochadoras [artículos de papelería], álbumes, ilustraciones, láminas [grabados], vitolas [anillas de puros], anillas de puro [vitolas], anillas de puros [vitolas], máquinas eléctricas o no para afilar lápices, sujetalibros, tientos [apoyamanos] para pintores, acuarelas, maquetas de arquitectura, carpetas para documentos, pizarras para escribir, lápices de pizarra, pizarrines, papel de plata, papel de aluminio, arcilla de modelar, tablas aritméticas, grabados, objetos de arte grabados, objetos de arte litografiados, cuadros [pinturas] enmarcados o no, pinturas [cuadros] enmarcadas o no, lápices, diarios, periódicos, publicaciones periódicas, atlas, carpetas para hojas sueltas, cintas engomadas [artículos de papelería], posavasos para cerveza, billetes [tickets], boletos [billetes], tickets [billetes], muestras biológicas para la microscopia [material didáctico], cortes biológicos para la microscopia [material didáctico], clichés de imprenta, blocs de dibujo, blocs [artículos de papelería], bobinas para cintas entintadas, brazaletes para sujetar instrumentos de escritura, folletos, patrones de bordado, patrones de bordados, chinchetas, chinches, tachuelas [chinchetas], mojasellos, brochas para pintores, papel secante, secantes, sellos de estampar, sellos de lacre, tampones [almohadillas] de tinta, lacre, cera para lacrar, máquinas de sellado para oficinas, materiales para sellar, cuadernos, bandejas para contar y clasificar monedas, calcos, patrones para calcar, papel de calco, tela para calcar, dediles [artículos de oficina], caracteres de imprenta, papel carbón, papel carbónico, papel para máquinas registradoras, libretas, cuadrados [reglas], tarjetas, material de instrucción, excepto aparatos, material didáctico, excepto aparatos, fichas [artículos de papelería], hojas de papel [artículos de papelería], cartón, sombrereras de cartón [cajas], tarjetas perforadas para telares Jacquard, tubos de cartón, catálogos, marcos portaetiquetas para ficheros, cancioneros, rosarios, chibaletes [imprenta], chibaletes [imprenta], fundas para documentos, caballetes de pintura, números [caracteres de imprenta], tinta china, cromolitografías, ceras de modelar que no sean para uso dental, archivadores [artículos de oficina], perforadoras [artículos de oficina], papel higiénico, libros, compases de trazado, compases de dibujo, caracteres [números y letras], letras [caracteres de imprenta], caracteres tipográficos, componedores, bandejas portadocumentos, bandejas de sobremesa [artículos de papelería], cucuruchos de papel, líquidos correctores [artículos de oficina], tintas correctoras [heliografía], minas de lápices, cortes histológicos [material didáctico], plantillas de curvas, forros para libros o cuadernos [artículos de papelería], tiza para escribir, tiza litográfica, jabón de sastre, tiza de sastre, portatizas, portalápices, portaminas, recipientes de papel para crema o nata, ganchos para papeles [sujetapapeles o clips], rodillos para máquinas de escribir, calcomanías, dibujos, impresos gráficos, peines para vetear, tableros de dibujo, material de dibujo, instrumentos de dibujo, diagramas, sobres [artículos de papelería], multicopistas, aguafuertes [grabados], papel de envolver, papel de embalaje, plumines, plumas para escribir, máquinas de escribir eléctricas o no, plumieres, estuches para plumas, plumines de oro, plumas de oro para escribir, productos para borrar, artículos de escritura, escudos [sellos de papel], plantillas para borrar, gomas de borrar, papel para electrocardiógrafos, sacabocados [artículos de oficina], tintas, cintas entintadas, tinteros, máquinas de oficina para cerrar sobres, fotografías [impresas], limpiaplumas, sellos, tejidos de encuadernación, estuches de dibujo, registros [libros], libros mayores, cuadernos con índice, figuras [estatuillas] de papel maché, estatuillas de papel maché, papel de filtro, materiales filtrantes [papel], formularios, impresos [formularios], artículos de oficina, excepto muebles, carboncillos, plantillas [artículos de papelería], galeras [tipografía], galvanos, clichés de galvanotipia, mapas geográficos, globos terráqueos, salseras para la pintura, salseras de acuarelas para artistas, reproducciones gráficas, representaciones gráficas, raspadores de oficina, planchas de grabado, hectógrafos, horarios impresos, dispositivos humectantes [artículos de oficina], tarjetas postales, productos de imprenta, material impreso, aparatos manuales para etiquetar, mantillas de imprenta que no sean de materias textiles, imprentas portátiles [artículos de oficina], equipos de impresión portátiles [artículos de oficina], publicaciones impresas, manuales, guías [manuales], papel de carta, pisapapeles, puntas de trazado para dibujo, tiralíneas, plumas de dibujo, mantelerías de papel, litografías, piedras litográficas, cartillas [cuadernillos], papel luminoso, papel maché, cartón piedra, papel multicopia, tiza para marcar, materias plásticas para modelar, materiales para modelar, pasta de modelar, pañuelos de bolsillo de papel, telas entintadas para duplicadores [multicopistas], telas entintadas para multicopistas [duplicadores], telas entintadas para

multicopistas, manteles de papel, pizarras [encerados], pizarrones, pinzas para sujetar papeles, clips para sujetar papeles, numeradores, foliadores, oleografías, cartivanas [encuadernación], obleas para sellar, paletas de pintor, pantógrafos [instrumentos de dibujo], artículos de papelería, papel pergamino, pasteles [lápices], patrones de costura, estuches de plantillas de estarcir, rodillos para pintores de obra, lienzos para pintar, telas [lienzos] para pintar, cajas de pinturas [material escolar], películas de materias plásticas para embalar, encoladoras para uso fotográfico, soportes para fotografías, fotograbados, planos, cianotipos, plegaderas [artículos de oficina], plumas estilográficas, estilográficas, plumas fuente, plantillas de estarcir, clichés de multicopista, retratos, cubremacetas de papel, máquinas y aparatos mimeógrafos, aparatos y máquinas multicopistas

**DESCRIPCION**

La palabra WATT´S escrita con grafía característica y color rojo. Se reivindica la denominación, la grafía y el color rojo

| | |
|---|---|
| NUMERO DE PUBLICACION | **174969** |
| NOMBRE DEL SIGNO | **WATT´S** |
| GENERO DEL SIGNO | **Marca Producto** |
| TIPO DE SIGNO | **Mixta** |
| NUMERO DE SOLICITUD | **200604 - 2014** |
| FECHA DE SOLICITUD | **23/12/2014** |
| NOMBRE DEL TITULAR | **FABRICA DE MERMELADAS Y CARAMELOS WATT´S CASAL LTDA.** |
| DIRECCION DEL TITULAR | **Av. Doble Vía La Guardia Km 5 1/2** |
| PAIS DEL TITULAR | **BO** Bolivia |
| NOMBRE DEL APODERADO | **Maria Cecilia Casal Bowles de** |
| DIRECCION DEL APODERADO | **Calle Fidel Antelo N° 300** |
| CLASE INTERNACIONAL | **16** |

**PRODUCTOS**

cintas de papel o tarjetas para registrar programas de ordenador, cintas de papel o tarjetas para registrar programas de computadora, prospectos, papel para radiogramas, reglas de dibujo, regletas [componedores], material de encuadernación, encuadernaciones, tela de encuadernación, hilos de encuadernación, telas entintadas para máquinas de reproducción de documentos, plumas [artículos de oficina], revistas [publicaciones periódicas], cintas de papel, cintas para máquinas de escribir, bolsas [envolturas, bolsitas] de papel o materias plásticas para embalar, almohadillas para sellos, material escolar, marcapáginas, tarjetas de felicitación, esteatita [jabón de sastre], bolas para bolígrafos, bolas para biromes, salvamanteles de papel, tapetes de escritorio, teclas de máquinas de escribir, soportes para sellos de estampar, estuches para sellos de estampar, sellos postales, estampillas [sellos postales], timbres [sellos postales], portasellos, transparencias [artículos de papelería], aparatos de viñeteado, gluten [cola] de papelería o para uso doméstico, adhesivos [pegamentos] de papelería o para uso doméstico, pegamentos de papelería o para uso doméstico, cintas adhesivas de papelería o para uso doméstico, tiras adhesivas de papelería o para uso doméstico, placas para máquinas de imprimir direcciones, almanaques, calendarios, cola de almidón de papelería o para uso doméstico, engrudo de papelería o para uso doméstico, pinceles, brochas [pinceles], cintas autoadhesivas de papelería o para uso doméstico, gomas [elásticos] de oficina, baberos de papel, babadores de papel, cartón de pasta de madera [artículos de papelería], papel de madera, cajas de cartón o papel, soportes para plumas y lápices, envolturas de cartón o papel para botellas, posabotellas y posavasos de papel, participaciones [artículos de papelería], hojas de materias plásticas con burbujas para embalar o acondicionar, banderas de papel, banderines de papel, trituradoras de papel [artículos de oficina], hojas de celulosa regenerada para embalar, cajas de papelería [artículos de oficina], estuches de papelería [artículos de oficina], colas de papelería o para uso doméstico, cortapapeles [artículos de oficina], abrecartas [artículos de oficina], guillotinas [artículos de oficina], bolsas de basura de papel o materias plásticas, sacapuntas eléctricos o no, afilalápices [sacapuntas] eléctricos o no, toallitas de papel para desmaquillar, servilletas de papel, manteles individuales de papel, escuadras de dibujo, reglas T para dibujo, portaplumas, recados de escribir, estuches de escritura [artículos de papelería], escribanías de escritorio, escribanías portátiles, modelos de escritura, embalajes de cartón o papel para botellas, rótulos de papel o cartón, toallas de papel, toallitas de tocador de papel, etiquetas que no sean de tela, buriles para grabar al aguafuerte, hojas de viscosa para embalar, gomas [colas] de papelería o para uso doméstico, telas engomadas de papelería, cola de pescado [ictiocola] de papelería o para uso doméstico, ictiocola [cola de pescado] de papelería o para uso doméstico, bolsas de cocción para microondas, filtros de papel para café, películas adherentes y extensibles de materias plásticas para la paletización, cintas entintadas para impresoras de ordenador, cintas entintadas para impresoras de computadora, letreros de papel o cartón, adhesivos [artículos de papelería], autoadhesivos, aparatos y máquinas para encuadernar [material de oficina], revistas de historietas, periódicos de historietas, libros de cómics, papel de copia [artículos de papelería], fundas para talonarios de cheques, cartuchos de tinta, piedras de tinta [recipientes para tinta], tarjetas de felicitación musicales, circulares, boletines informativos, materiales de fécula o almidón para embalar, papel parafinado, papel encerado, fundas para pasaportes, pinceles de escritura, pinceles para escritura, instrumentos de escritura, instrumentos para escritura, papel perfumado o no para forrar armarios, bacaladeras para tarjetas de crédito, aparatos para plastificar documentos [artículos de oficina], papel Xuan para pintura y caligrafía chinas, borradores para pizarras, borradores para pizarrones, portapapeles de clip [artículos de oficina], punteros no electrónicos para pizarras, lazos de papel [artículos de papelería], moldes para arcilla de modelar [material para artistas], clips para billetes de banco, tarjetas de intercambio que no sean para juegos, tarjetas coleccionables que no sean para juegos, hojas absorbentes de papel o de materias plásticas para embalar productos alimenticios, hojas de control de humedad, de papel o de materias plásticas, para embalar productos alimenticios, cintas correctoras [artículos de oficina], bandejas para pintura, marcadores [artículos de papelería], volantes [folletos], fundas portadocumentos [artículos de papelería], sujetapáginas, arcilla polimérica para modelar, matasellos, materiales de embalaje [relleno] de papel o cartón, materiales de relleno de papel o cartón

**DESCRIPCION**

La palabra WATT´S escrita en grafía característica y color rojo. Se reivindica la denominación, la grafía y el color rojo

NUMERO DE PUBLICACION **174970**

NOMBRE DEL SIGNO **WATT´S**

GENERO DEL SIGNO **Marca Producto**
TIPO DE SIGNO **Mixta**

NUMERO DE SOLICITUD **200605 - 2014**
FECHA DE SOLICITUD **23/12/2014**

NOMBRE DEL TITULAR **FABRICA DE MERMELADAS Y CARAMELOS WATT´S CASAL LTDA.**
DIRECCION DEL TITULAR **Av. Doble Vía La Guardia Km 5 1/2**
PAIS DEL TITULAR **BO** Bolivia

NOMBRE DEL APODERADO **Maria Cecilia Casal Bowles de**
DIRECCION DEL APODERADO **Calle Fidel Antelo N° 300**

CLASE INTERNACIONAL **29**

**PRODUCTOS**

acamayas que no estén vivas; aceite de coco; aceite de linaza para uso culinario; aceite de lino para uso culinario; aceite de maíz; aceite de nuez de palma [producto alimenticio]; aceite de palma [producto alimenticio]; aceite de sésamo; aceites comestibles; aceitunas en conserva; ajo en conserva; ajonjolí (aceite de —) [producto alimenticio]; ajonjolí (pasta de semillas de —) [tahini]; ajvar [pasta de pimientos en conserva]; albúmina para uso culinario; albuminosa (leche —); algas (extractos de —) para uso alimenticio; algas nori [porphyra] tostadas; alginatos para uso culinario; alimentos a base de pescado; alimentos a base de verduras, hortalizas y legumbres fermentadas [kimchi]; almejas que no estén vivas; almendras molidas; almendras preparadas; aloe vera preparado para la alimentación humana; alubias en conserva; anchoas; arándanos (compota de —); arenques; arvejas en conserva; atún; batidos de leche; bebidas lácteas en las que predomine la leche; beicon; bogavantes que no estén vivos; buñuelos de papa; buñuelos de patata; cacahuate (mantequilla de —); cacahuete (mantequilla de —); cacao (manteca de —); caldo (preparaciones para hacer —); caldos*; camarones que no estén vivos; cangrejos de río que no estén vivos; caracol (huevos de —) para uso alimenticio; caracú para uso alimenticio; carne; carne de ave; carne de caza; carne de cerdo; ; carne en conserva; carne enlatada [conservas]; carne (extractos de —); carne (gelatinas de —); cáscaras de fruta; caviar; cebollas en conserva; cecinas [salazones]; champiñones en conserva; charcutería (productos de —); chícharos en conserva; chucrut; clara de huevo; coco (aceite de —); coco deshidratado; coco (grasa de —); coco (mantequilla de —); cóctel de huevo sin alcohol; cola de pescado [ictiocola] para uso alimenticio; colza (aceite de —) para uso alimenticio; compota de arándanos; compota de manzana; concentrados de caldo; confitadas (frutas —); confituras; congeladas (frutas —); consomés; copos de papa; copos de patata; cortezas de fruta; crema batida; crema [producto lácteo]; crisálidas de gusano de seda para la alimentación humana; cristalizadas (frutas —); croquetas; crustáceos que no estén vivos; cuajada; cuajo; dátiles; encurtidos; ensaladas de frutas; ensaladas de verduras, hortalizas y legumbres; escarchadas (frutas —); fermentos lácteos para uso culinario; filetes de pescado; frijoles en conserva; fruta (cáscaras de —); fruta (cortezas de —); fruta enlatada [conservas]; fruta (jaleas de —); ; fruta (pulpa de —); fruta (refrigerios a base de —); fruta (rodajas de —); frutas cocidas; frutas confitadas; frutas conservadas en alcohol; frutas en conserva; frutas escarchadas; frutos secos preparados; gambas que no estén vivas; gelatina*; gelatinas de carne; gelatinas de fruta; girasol (aceite de —) comestible; granos de soja en conserva para uso alimenticio; grasa de cerdo; grasa de coco; grasa (mezclas que contienen —) para untar; grasas alimenticias (materias grasas para elaborar —); grasas comestibles; guisantes en conserva; habas en conserva; harina de pescado para la alimentación humana; hígado; hígado (patés de —); hojuelas de papa; hongos en conserva; hueso (aceite de —) comestible; huevas de pescado preparadas; huevas de pescado procesadas; huevo (clara de —); huevo (yema de —); huevos*; huevos de caracol para uso alimenticio; huevos en polvo; humus [pasta de garbanzos]; ictiocola [cola de pescado] para uso alimenticio; jaleas comestibles; jaleas de fruta; jamón; judías en conserva; jugos vegetales para uso culinario; juliana (sopas —); kéfir [bebida láctea]; kumis [bebida láctea]; lácteas (bebidas —) en las que predomine la leche; lácteos (productos —); langostas que no estén vivas; langostinos que no estén vivos; leche*; leche albuminosa; leche de soja [sucedáneo de la leche]; leche (suero de —)*; lecitina para uso culinario; lentejas en conserva; macedonias de frutas; maíz (aceite de —); maní (mantequilla de —); maníes preparados; manteca de cacao; manteca [grasa] de cerdo; manteca [mantequilla]; manteca [mantequilla] (crema de —); mantequilla; mantequilla (crema de —); mantequilla de cacahuete; mantequilla de coco; manzana (compota de —); margarina; mariscos que no estén vivos; mejillones que no estén vivos; mermelada de jengibre; mermeladas; mondongo [tripas]; morcillas [productos de charcutería]; morongas [productos de charcutería]; mousse de pescado; mousse de verduras y hortalizas; nabina (aceite de —) para uso alimenticio; nata; nata montada; nidos de pájaro para uso alimenticio; nueces preparadas; nuez de palma (aceite de —) [producto alimenticio]; oliva (aceite de —) comestible; ostras que no estén vivas; ostrones que no estén vivos; palma (aceite de —) [producto alimenticio]; panceta ahumada; papa (copos de —); papas fritas; papas fritas con bajo contenido graso; pasas [uvas]; pasta de semillas de sésamo [tahini]; patata (copos de —); patatas fritas; patatas fritas con bajo contenido en grasas; patés de hígado; pectina para uso culinario; pepinillos; pepinos de mar [cohombros de mar] que no estén vivos; pesca (productos de la —) que no estén vivos; pescado; pescado en conserva; pescado en salazón; pescado en salmuera; pescado enlatado [conservas]; pescado (filetes de —); picalilli [encurtido]; platos a base de pescado; polen preparado para uso alimenticio; ponche de huevo sin alcohol; porotos en conserva; pulpa de fruta; puré de manzana; puré de tomate; quesos; refrigerios a base de fruta; rodajas de fruta; salazones; salchichas; salchichas rebozadas;

salchichones; salmón; sardinas; sebo comestible; semillas de girasol preparadas; semillas de girasol procesadas; semillas preparadas; semillas procesadas; sésamo (aceite de —); setas en conserva; soja (granos de —) en conserva para uso alimenticio; soja (leche de —) [sucedáneo de la leche]; sopa (preparaciones para hacer —); sopas; soya (granos de —) en conserva para uso alimenticio; soya (leche de —) [sucedáneo de la leche]; suero de leche*; tahini [pasta de semillas de sésamo]; tocino; tofu; tomate (jugo de —) para uso culinario; tomate (puré de —); tripas [callos]; trufas en conserva; tuétano para uso alimenticio; untar (mezclas que contienen grasa para —); vegetales (sopas —); verduras, hortalizas y legumbres cocidas; verduras, hortalizas y legumbres en conserva; verduras, hortalizas y legumbres enlatadas [conservas]; verduras, hortalizas y legumbres (ensaladas de —); verduras, hortalizas y legumbres fermentadas (alimentos a base de —) [kimchi]; verduras, hortalizas y legumbres secas; yema de huevo; yogur*

**DESCRIPCION**

La palabra WATT´S escrita en grafía característica en color rojo. Se reivindican la denominación, la grafía y el color rojo

NUMERO DE PUBLICACION **174971**

NOMBRE DEL SIGNO **WATT´S**

GENERO DEL SIGNO **Marca Producto**
TIPO DE SIGNO **Mixta**

NUMERO DE SOLICITUD **200606 - 2014**
FECHA DE SOLICITUD **23/12/2014**

NOMBRE DEL TITULAR **FABRICA DE MERMELADAS Y CARAMELOS WATT´S CASAL LTDA.**
DIRECCION DEL TITULAR **Av. Doble Vía La Guardia Km 5 1/2**
PAIS DEL TITULAR **BO** Bolivia

NOMBRE DEL APODERADO **Maria Cecilia Casal Bowles de**
DIRECCION DEL APODERADO **Calle Fidel Antelo N° 300**

CLASE INTERNACIONAL **30**

**PRODUCTOS**

ablandar la carne (productos de uso doméstico para —); achicoria [sucedáneo del café]; ácimo (pan —); aderezos para ensalada; aditivos de gluten para uso culinario; adobos; agua de mar para uso culinario; ajíes [productos para sazonar]; alcaparras; algas [condimentos]; alimenticias (pastas —); alimentos a base de harina; aliños para ensalada; almendras (pastas de —); almendras (productos de confitería a base de —); almidón para uso alimenticio; alote a base de leche para uso alimenticio; alubias (harina de —); anís estrellado; anís [semillas]; apio (sal de —); árboles de Navidad (productos de confitería para decorar —); árboles de Navidad (productos de confitería para decorar —); aromáticas (preparaciones —) para uso alimenticio; aromatizantes para bebidas que no sean aceites esenciales; aromatizantes que no sean aceites esenciales; aromatizantes que no sean aceites esenciales para productos de pastelería y repostería; arroz*; arroz (pastelitos de —); arroz (refrigerios a base de —); avena (alimentos a base de —); avena (copos de —); avena molida; avena mondada; avena (sémola de —); azafrán [productos para sazonar]; ázimo (pan —); azúcar*; azúcar candi*; barquillos; barritas de cereales ricas en proteínas; barritas de regaliz [productos de confitería]; bebidas a base de cacao; bebidas a base de café; bebidas a base de chocolate; bebidas a base de té; bebidas (aromatizantes para —) que no sean aceites esenciales; bicarbonato de soda para uso culinario; bicarbonato de sosa para uso culinario; biscotes; bocadillos y emparedados; bollos; bombones de chocolate; brioches; budines; cacahuate (productos de confitería a base de —); cacahuetes (productos de confitería a base de —); cacao; cacao (bebidas a base de —); cacao (productos a base de —); café; café (aromatizantes de —); café (bebidas a base de —); café (preparaciones vegetales utilizadas como sucedáneos del —); café (saborizantes de —); café sin tostar; café (sucedáneos del —); canela [especia]; caramelos; caramelos blandos; carne (empanadas de —) [pasteles de carne]; carne (jugos de —); carne (productos de uso doméstico para ablandar la —); cebada (harina de —); cebada molida; cebada mondada; cereales (preparaciones a base de —); cereales (refrigerios a base de —); cereales secos (copos de —); cerveza (vinagre de —); chicles*; chiles [productos para sazonar]; chocolate; chocolate (bebidas a base de —); chow-chow [condimento]; chutney [condimento]; clavo [especia]; cocina (sal de —); comidas preparadas a base de fideos; condimentos; confitería (productos de —); conos [barquillos]; copos de avena; copos de cereales secos; copos de maíz; coulis de frutas [salsas]; crema batida (estabilizantes para —); crema inglesa; crémor tártaro para cocinar; crémor tártaro para uso culinario; ; creps [filloas]; cúrcuma para uso alimenticio; curry [condimento]; cuscús [sémola]; dulces; edulcorantes naturales; empanadas; empanadillas [productos de pastelería]; ensalada (aliños para —); esencias para alimentos, excepto esencias etéricas y aceites esenciales; espaguetis; especias; especias (pan de —); espesantes para helados; espesantes para salchichas; espesantes para uso culinario; extractos de malta para uso alimenticio; fécula para uso alimenticio; fermento [levadura]; fermentos para masas; fideos*; fideos (comidas preparadas a base de —); fideos* [pasta para sopa]; flor (harina de —); frijoles (harina de —); galletas*; galletas de mantequilla; galletas [petits-beurre]; galletas saladas [crackers]; galletería (productos de —); garrapiñadas; germen de trigo para la alimentación humana; glasear jamón (preparaciones para —); glasear pasteles (preparaciones para —); glucosa para uso culinario; gluten (aditivos de —) para uso culinario; gluten preparado en forma de producto alimenticio; gofres; golosinas; goma de mascar*; gomitas [productos de confitería]; grañones para la alimentación humana; habas (harina de —); halvas; hamburguesas con queso [sándwiches]; harina (alimentos a base de —); harina de maíz (papilla de —) con agua o leche [hominy]; harinas*; helados; helados cremosos; helados (espesantes para —); helados (polvos para —); hielo; hielo natural o artificial; hierbas aromáticas en conserva [productos para sazonar]; hojuelas de avena; hojuelas de cereales secos; hojuelas de maíz; hominy [maíz descascarillado]; hornear (polvos de —); infusiones que no sean para uso médico; jalea real*; jarabe de melaza; jengibre [especia]; jengibre (pan de —); judías (harina de —); jugos de carne; ketchup [salsa]; leche (cacao con —); leche (café con —); leche (chocolate con —) [bebida]; levadura*; linaza para la alimentación humana; macarons [productos de pastelería]; macarrones [pastas alimenticias]; maíz (copos de —); maíz descascarillado [hominy]; maíz descascarillado (sémola de —); maíz (harina de —); maíz (hojuelas de —); maíz molido; maíz tostado; malta (extractos de —) para uso alimenticio; malta (galletas de —); malta para la alimentación humana; maltosa; maní (productos de confitería a base de —); masa para productos de pastelería y repostería; masas (fermentos para —); mayonesa; mazapán; melaza; melaza (jarabe de —); melaza (sirope de —); menta (caramelos de —); menta (dulces de —); menta para productos de confitería; miel; molinería (productos de —); moscada (nuez —); mostaza; mostaza (harina de —); mousse de chocolate; mousses de postre [productos de confitería]; muesli; nata montada (estabilizantes para —); nieves [helados]; nuez moscada; palomitas de maíz; pan; pan ácimo; pan de especias; pan

molido; pan rallado; panecillos; panqueques; papa (harina de —) para uso alimenticio; papilla a base de leche para uso alimenticio; papilla de harina de maíz con agua o leche [hominy]; páprika [producto para sazonar]; pasta de almendras; pasta de azúcar [producto de confitería]; pasta de frutas [producto de confitería]; pasta de soja [condimento]; pastas alimenticias; pastelería (productos de —); pastelería y repostería (aromatizantes que no sean aceites esenciales para productos de —); pastelería y repostería (masa para productos de —); pastelería y repostería (polvos para productos de —); pasteles*; pasteles de carne [empanadas de carne]; pastelitos dulces y salados [productos de pastelería]; pastillas [productos de confitería]; patata (harina de —) para uso alimenticio; pepinillos dulces (salsa de —) [relish]; pesto [salsa]; pimentón [producto para sazonar]; pimienta; pimienta de Jamaica; pizzas; polvos de hornear; polvos para helados; polvos para productos de pastelería y repostería; porotos (harina de —); pralinés; propóleos*; pudines; quiches; ravioles; raviolis; refrigerios a base de arroz; refrigerios a base de cereales; regaliz [productos de confitería]; relish [condimento]; rollitos de primavera; rollitos primavera; rosetas de maíz; saborizantes para bebidas que no sean aceites esenciales; saborizantes que no sean aceites esenciales; saborizantes que no sean aceites esenciales para productos de pastelería y repostería; sagú; sal de apio; sal de cocina; sal para conservar alimentos; salchichas (espesantes para —); salsa de soja; salsa de tomate; salsas [condimentos]; salsas de carne [gravies]; sándwiches; sazonar (productos para —); semillas de lino para la alimentación humana; sémola; sémola de maíz descascarillado; soja (harina de —); soja (pasta de —) [condimento]; soja (salsa de —); sorbetes [helados]; soya (harina de —); soya (pasta de —) [condimento]; soya (salsa de —); sucedáneos del café; sushi; tabulé; tacos [alimentos]; tallarines; tapioca; tapioca (harina de —) para uso alimenticio; tartas; tartas saladas; té*; té (bebidas a base de —); té helado; tomate (salsa de —); tortas [pasteles]; tortillas de harina o maíz; tortitas; trigo (harina de —); vainilla [aromatizante]; vainillina [sucedáneo de la vainilla]; vinagres; yogur helado [helado cremoso];

**DESCRIPCION**

La palabra WATT´S escrita en grafía característica en color rojo. Se reivindica la denominación, la grafía y el color rojo.

NUMERO DE PUBLICACION **174972**

NOMBRE DEL SIGNO **DISEÑO**

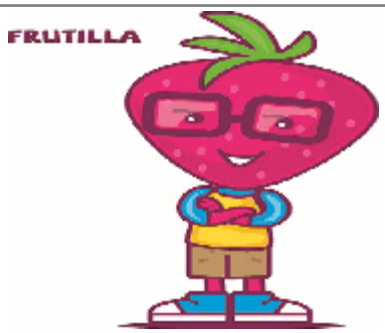


GENERO DEL SIGNO **Marca Producto**
TIPO DE SIGNO **Figurativa**

NUMERO DE SOLICITUD **200607 - 2014**
FECHA DE SOLICITUD **23/12/2014**

NOMBRE DEL TITULAR **FABRICA DE MERMELADAS Y CARAMELOS WATT´S CASAL LTDA.**
DIRECCION DEL TITULAR **Av. Doble Vía La Guardia Km 5 1/2**
PAIS DEL TITULAR **BO** Bolivia

NOMBRE DEL APODERADO **Maria Cecilia Casal Bowles de**
DIRECCION DEL APODERADO **Fidel Antelo N° 300**

CLASE INTERNACIONAL **30**

**PRODUCTOS**

ablandar la carne (productos de uso doméstico para —); achicoria [sucedáneo del café]; ácimo (pan —); aderezos para ensalada; aditivos de gluten para uso culinario; adobos; agua de mar para uso culinario; ajíes [productos para sazonar]; alcaparras; algas [condimentos]; alimenticias (pastas —); alimentos a base de harina; aliños para ensalada; almendras (pastas de —); almendras (productos de confitería a base de —); almidón para uso alimenticio; alote a base de leche para uso alimenticio; alubias (harina de —); anís estrellado; anís [semillas]; apio (sal de —); árboles de Navidad (productos de confitería para decorar —); árboles de Navidad (productos de confitería para decorar —); aromáticas (preparaciones —) para uso alimenticio; aromatizantes para bebidas que no sean aceites esenciales; aromatizantes que no sean aceites esenciales; aromatizantes que no sean aceites esenciales para productos de pastelería y repostería; arroz*; arroz (pastelitos de —); arroz (refrigerios a base de —); avena (alimentos a base de —); avena (copos de —); avena molida; avena mondada; avena (sémola de —); azafrán [productos para sazonar]; ázimo (pan —); azúcar*; azúcar candi*; barquillos; barritas de cereales ricas en proteínas; barritas de regaliz [productos de confitería]; bebidas a base de cacao; bebidas a base de café; bebidas a base de chocolate; bebidas a base de té; bebidas (aromatizantes para —) que no sean aceites esenciales; bicarbonato de soda para uso culinario; bicarbonato de sosa para uso culinario; biscotes; bocadillos y emparedados; bollos; bombones de chocolate; brioches; budines; cacahuate (productos de confitería a base de —); cacahuetes (productos de confitería a base de —); cacao; cacao (bebidas a base de —); cacao (productos a base de —); café; café (aromatizantes de —); café (bebidas a base de —); café (preparaciones vegetales utilizadas como sucedáneos del —); café (saborizantes de —); café sin tostar; café (sucedáneos del —); canela [especia]; caramelos; caramelos blandos; carne (empanadas de —) [pasteles de carne]; carne (jugos de —); carne (productos de uso doméstico para ablandar la —); cebada (harina de —); cebada molida; cebada mondada; cereales (preparaciones a base de —); cereales (refrigerios a base de —); cereales secos (copos de —); cerveza (vinagre de —); chicles*; chiles [productos para sazonar]; chocolate; chocolate (bebidas a base de —); chow-chow [condimento]; chutney [condimento]; clavo [especia]; cocina (sal de —); comidas preparadas a base de fideos; condimentos; confitería (productos de —); conos [barquillos]; copos de avena; copos de cereales secos; copos de maíz; coulis de frutas [salsas]; crema batida (estabilizantes para —); crema inglesa; crémor tártaro para cocinar; crémor tártaro para uso culinario; ; creps [filloas]; cúrcuma para uso alimenticio; curry [condimento]; cuscús [sémola]; dulces; edulcorantes naturales; empanadas; empanadillas [productos de pastelería]; ensalada (aliños para —); esencias para alimentos, excepto esencias etéricas y aceites esenciales; espaguetis; especias; especias (pan de —); espesantes para helados; espesantes para salchichas; espesantes para uso culinario; extractos de malta para uso alimenticio; fécula para uso alimenticio; fermento [levadura]; fermentos para masas; fideos*; fideos (comidas preparadas a base de —); fideos* [pasta para sopa]; flor (harina de —); frijoles (harina de —); galletas*; galletas de mantequilla; galletas [petits-beurre]; galletas saladas [crackers]; galletería (productos de —); garrapiñadas; germen de trigo para la alimentación humana; glasear jamón (preparaciones para —); glasear pasteles (preparaciones para —); glucosa para uso culinario; gluten (aditivos de —) para uso culinario; gluten preparado en forma de producto alimenticio; gofres; golosinas; goma de mascar*; gomitas [productos de confitería]; grañones para la alimentación humana; habas (harina de —); halvas; hamburguesas con queso [sándwiches]; harina (alimentos a base de —); harina de maíz (papilla de —) con agua o leche [hominy]; harinas*; helados; helados cremosos; helados (espesantes para —); helados (polvos para —); hielo; hielo natural o artificial; hierbas aromáticas en conserva [productos para sazonar]; hojuelas de avena; hojuelas de cereales secos; hojuelas de maíz; hominy [maíz descascarillado]; hornear (polvos de —); infusiones que no sean para uso médico; jalea real*; jarabe de melaza; jengibre [especia]; jengibre (pan de —); judías (harina de —); jugos de carne; ketchup [salsa]; leche (cacao con —); leche (café con —); leche (chocolate con —) [bebida]; levadura*; linaza para la alimentación humana; macarons [productos de pastelería]; macarrones [pastas alimenticias]; maíz (copos de —); maíz descascarillado [hominy]; maíz descascarillado (sémola de —); maíz (harina de —); maíz (hojuelas de —); maíz molido; maíz tostado; malta (extractos de —) para uso alimenticio; malta (galletas de —); malta para la alimentación humana; maltosa; maní (productos de confitería a base de —); masa para productos de pastelería y repostería; masas (fermentos para —); mayonesa; mazapán; melaza; melaza (jarabe de —); melaza (sirope de —); menta (caramelos de —); menta (dulces de —); menta para productos de confitería; miel; molinería (productos de —); moscada (nuez —); mostaza; mostaza (harina de —); mousse de chocolate; mousses de postre [productos de confitería]; muesli; nata montada (estabilizantes para —); nieves [helados]; nuez moscada; palomitas de maíz; pan; pan ácimo; pan de especias; pan

molido; pan rallado; panecillos; panqueques; papa (harina de —) para uso alimenticio; papilla a base de leche para uso alimenticio; papilla de harina de maíz con agua o leche [hominy]; páprika [producto para sazonar]; pasta de almendras; pasta de azúcar [producto de confitería]; pasta de frutas [producto de confitería]; pasta de soja [condimento]; pastas alimenticias; pastelería (productos de —); pastelería y repostería (aromatizantes que no sean aceites esenciales para productos de —); pastelería y repostería (masa para productos de —); pastelería y repostería (polvos para productos de —); pasteles*; pasteles de carne [empanadas de carne]; pastelitos dulces y salados [productos de pastelería]; pastillas [productos de confitería]; patata (harina de —) para uso alimenticio; pepinillos dulces (salsa de —) [relish]; pesto [salsa]; pimentón [producto para sazonar]; pimienta; pimienta de Jamaica; pizzas; polvos de hornear; polvos para helados; polvos para productos de pastelería y repostería; porotos (harina de —); pralinés; propóleos*; pudines; quiches; ravioles; raviolis; refrigerios a base de arroz; refrigerios a base de cereales; regaliz [productos de confitería]; relish [condimento]; rollitos de primavera; rollitos primavera; rosetas de maíz; saborizantes para bebidas que no sean aceites esenciales; saborizantes que no sean aceites esenciales; saborizantes que no sean aceites esenciales para productos de pastelería y repostería; sagú; sal de apio; sal de cocina; sal para conservar alimentos; salchichas (espesantes para —); salsa de soja; salsa de tomate; salsas [condimentos]; salsas de carne [gravies]; sándwiches; sazonar (productos para —); semillas de lino para la alimentación humana; sémola; sémola de maíz descascarillado; soja (harina de —); soja (pasta de —) [condimento]; soja (salsa de —); sorbetes [helados]; soya (harina de —); soya (pasta de —) [condimento]; soya (salsa de —); sucedáneos del café; sushi; tabulé; tacos [alimentos]; tallarines; tapioca; tapioca (harina de —) para uso alimenticio; tartas; tartas saladas; té*; té (bebidas a base de —); té helado; tomate (salsa de —); tortas [pasteles]; tortillas de harina o maíz; tortitas; trigo (harina de —); vainilla [aromatizante]; vainillina [sucedáneo de la vainilla]; vinagres; yogur helado [helado cremoso];

**DESCRIPCION**

Es un personaje semejante en su forma a la fruta frutilla, de color rosa, con apariencia de un jovencito intelectual usando lentes, sin reivindicar la palabra frutilla

NUMERO DE PUBLICACION **174973**

NOMBRE DEL SIGNO **DISEÑO**

GENERO DEL SIGNO **Marca Producto**
TIPO DE SIGNO **Figurativa**

NUMERO DE SOLICITUD **200608 - 2014**
FECHA DE SOLICITUD **23/12/2014**

NOMBRE DEL TITULAR **FABRICA DE MERMELADAS Y CARAMELOS WATT´S CASAL LTDA.**
DIRECCION DEL TITULAR **Av. Doble Vía La Guardia Km 5 1/2**
PAIS DEL TITULAR **BO** Bolivia

NOMBRE DEL APODERADO **Maria Cecilia Casal Bowles de**
DIRECCION DEL APODERADO **Fidel Antelo N° 300**

CLASE INTERNACIONAL **30**

**PRODUCTOS**

ablandar la carne (productos de uso doméstico para —); achicoria [sucedáneo del café]; ácimo (pan —); aderezos para ensalada; aditivos de gluten para uso culinario; adobos; agua de mar para uso culinario; ajíes [productos para sazonar]; alcaparras; algas [condimentos]; alimenticias (pastas —); alimentos a base de harina; aliños para ensalada; almendras (pastas de —); almendras (productos de confitería a base de —); almidón para uso alimenticio; alote a base de leche para uso alimenticio; alubias (harina de —); anís estrellado; anís [semillas]; apio (sal de —); árboles de Navidad (productos de confitería para decorar —); árboles de Navidad (productos de confitería para decorar —); aromáticas (preparaciones —) para uso alimenticio; aromatizantes para bebidas que no sean aceites esenciales; aromatizantes que no sean aceites esenciales; aromatizantes que no sean aceites esenciales para productos de pastelería y repostería; arroz*; arroz (pastelitos de —); arroz (refrigerios a base de —); avena (alimentos a base de —); avena (copos de —); avena molida; avena mondada; avena (sémola de —); azafrán [productos para sazonar]; ázimo (pan —); azúcar*; azúcar candi*; barquillos; barritas de cereales ricas en proteínas; barritas de regaliz [productos de confitería]; bebidas a base de cacao; bebidas a base de café; bebidas a base de chocolate; bebidas a base de té; bebidas (aromatizantes para —) que no sean aceites esenciales; bicarbonato de soda para uso culinario; bicarbonato de sosa para uso culinario; biscotes; bocadillos y emparedados; bollos; bombones de chocolate; brioches; budines; cacahuate (productos de confitería a base de —); cacahuetes (productos de confitería a base de —); cacao; cacao (bebidas a base de —); cacao (productos a base de —); café; café (aromatizantes de —); café (bebidas a base de —); café (preparaciones vegetales utilizadas como sucedáneos del —); café (saborizantes de —); café sin tostar; café (sucedáneos del —); canela [especia]; caramelos; caramelos blandos; carne (empanadas de —) [pasteles de carne]; carne (jugos de —); carne (productos de uso doméstico para ablandar la —); cebada (harina de —); cebada molida; cebada mondada; cereales (preparaciones a base de —); cereales (refrigerios a base de —); cereales secos (copos de —); cerveza (vinagre de —); chicles*; chiles [productos para sazonar]; chocolate; chocolate (bebidas a base de —); chow-chow [condimento]; chutney [condimento]; clavo [especia]; cocina (sal de —); comidas preparadas a base de fideos; condimentos; confitería (productos de —); conos [barquillos]; copos de avena; copos de cereales secos; copos de maíz; coulis de frutas [salsas]; crema batida (estabilizantes para —); crema inglesa; crémor tártaro para cocinar; crémor tártaro para uso culinario; ; creps [filloas]; cúrcuma para uso alimenticio; curry [condimento]; cuscús [sémola]; dulces; edulcorantes naturales; empanadas; empanadillas [productos de pastelería]; ensalada (aliños para —); esencias para alimentos, excepto esencias etéricas y aceites esenciales; espaguetis; especias; especias (pan de —); espesantes para helados; espesantes para salchichas; espesantes para uso culinario; extractos de malta para uso alimenticio; fécula para uso alimenticio; fermento [levadura]; fermentos para masas; fideos*; fideos (comidas preparadas a base de —); fideos* [pasta para sopa]; flor (harina de —); frijoles (harina de —); galletas*; galletas de mantequilla; galletas [petits-beurre]; galletas saladas [crackers]; galletería (productos de —); garrapiñadas; germen de trigo para la alimentación humana; glasear jamón (preparaciones para —); glasear pasteles (preparaciones para —); glucosa para uso culinario; gluten (aditivos de —) para uso culinario; gluten preparado en forma de producto alimenticio; gofres; golosinas; goma de mascar*; gomitas [productos de confitería]; grañones para la alimentación humana; habas (harina de —); halvas; hamburguesas con queso [sándwiches]; harina (alimentos a base de —); harina de maíz (papilla de —) con agua o leche [hominy]; harinas*; helados; helados cremosos; helados (espesantes para —); helados (polvos para —); hielo; hielo natural o artificial; hierbas aromáticas en conserva [productos para sazonar]; hojuelas de avena; hojuelas de cereales secos; hojuelas de maíz; hominy [maíz descascarillado]; hornear (polvos de —); infusiones que no sean para uso médico; jalea real*; jarabe de melaza; jengibre [especia]; jengibre (pan de —); judías (harina de —); jugos de carne; ketchup [salsa]; leche (cacao con —); leche (café con —); leche (chocolate con —) [bebida]; levadura*; linaza para la alimentación humana; macarons [productos de pastelería]; macarrones [pastas alimenticias]; maíz (copos de —); maíz descascarillado [hominy]; maíz descascarillado (sémola de —); maíz (harina de —); maíz (hojuelas de —); maíz molido; maíz tostado; malta (extractos de —) para uso alimenticio; malta (galletas de —); malta para la alimentación humana; maltosa; maní (productos de confitería a base de —); masa para productos de pastelería y repostería; masas (fermentos para —); mayonesa; mazapán; melaza; melaza (jarabe de —); melaza (sirope de —); menta (caramelos de —); menta (dulces de —); menta para productos de confitería; miel; molinería (productos de —); moscada (nuez —); mostaza; mostaza (harina de —); mousse de chocolate; mousses de postre [productos de confitería]; muesli; nata montada (estabilizantes para —); nieves [helados]; nuez moscada; palomitas de maíz; pan; pan ácimo; pan de especias; pan

molido; pan rallado; panecillos; panqueques; papa (harina de —) para uso alimenticio; papilla a base de leche para uso alimenticio; papilla de harina de maíz con agua o leche [hominy]; páprika [producto para sazonar]; pasta de almendras; pasta de azúcar [producto de confitería]; pasta de frutas [producto de confitería]; pasta de soja [condimento]; pastas alimenticias; pastelería (productos de —); pastelería y repostería (aromatizantes que no sean aceites esenciales para productos de —); pastelería y repostería (masa para productos de —); pastelería y repostería (polvos para productos de —); pasteles*; pasteles de carne [empanadas de carne]; pastelitos dulces y salados [productos de pastelería]; pastillas [productos de confitería]; patata (harina de —) para uso alimenticio; pepinillos dulces (salsa de —) [relish]; pesto [salsa]; pimentón [producto para sazonar]; pimienta; pimienta de Jamaica; pizzas; polvos de hornear; polvos para helados; polvos para productos de pastelería y repostería; porotos (harina de —); pralinés; propóleos*; pudines; quiches; ravioles; raviolis; refrigerios a base de arroz; refrigerios a base de cereales; regaliz [productos de confitería]; relish [condimento]; rollitos de primavera; rollitos primavera; rosetas de maíz; saborizantes para bebidas que no sean aceites esenciales; saborizantes que no sean aceites esenciales; saborizantes que no sean aceites esenciales para productos de pastelería y repostería; sagú; sal de apio; sal de cocina; sal para conservar alimentos; salchichas (espesantes para —); salsa de soja; salsa de tomate; salsas [condimentos]; salsas de carne [gravies]; sándwiches; sazonar (productos para —); semillas de lino para la alimentación humana; sémola; sémola de maíz descascarillado; soja (harina de —); soja (pasta de —) [condimento]; soja (salsa de —); sorbetes [helados]; soya (harina de —); soya (pasta de —) [condimento]; soya (salsa de —); sucedáneos del café; sushi; tabulé; tacos [alimentos]; tallarines; tapioca; tapioca (harina de —) para uso alimenticio; tartas; tartas saladas; té*; té (bebidas a base de —); té helado; tomate (salsa de —); tortas [pasteles]; tortillas de harina o maíz; tortitas; trigo (harina de —); vainilla [aromatizante]; vainillina [sucedáneo de la vainilla]; vinagres; yogur helado [helado cremoso];

**DESCRIPCION**

Es un personaje semejante a la fruta piña y con apariencia de adolescente con traje deportivo sosteniendo en su mano una pelota de basquetbol, sin reivindicar la palabra piña.

---

NUMERO DE PUBLICACION **174974**

NOMBRE DEL SIGNO **WATT´S**

GENERO DEL SIGNO **Marca Servicio**
TIPO DE SIGNO **Mixta**

NUMERO DE SOLICITUD **200609 - 2014**
FECHA DE SOLICITUD **23/12/2014**

NOMBRE DEL TITULAR **FABRICA DE MERMELADAS Y CARAMELOS WATT´S CASAL LTDA.**
DIRECCION DEL TITULAR **Av. Doble Vía La Guardia Km 5 1/2**
PAIS DEL TITULAR **BO** Bolivia

NOMBRE DEL APODERADO **Maria Cecilia Casal Bowles de**
DIRECCION DEL APODERADO **Calle Fidel Antelo N° 300**

CLASE INTERNACIONAL **43**

**PRODUCTOS**

servicios de agencias de alojamiento [hoteles, pensiones], servicios de catering, servicios de banquetes, servicios de bebidas y comidas preparadas, servicios de residencias para la tercera edad, servicios de cafés-restaurantes, servicios de cafeterías, explotación de campings, servicios de comedores, alquiler de alojamiento temporal, servicios de casas de huéspedes, servicios de casas de vacaciones, servicios de hotelería, servicios de guarderías infantiles, restauración [comidas], servicios de restaurantes, reserva de pensiones, reserva de hoteles, servicios de restaurantes de autoservicio, bares de comidas rápidas [snack-bars], servicios de residencias para animales, servicios de bar, servicios de campamentos de vacaciones [hospedaje], alquiler de construcciones transportables, reserva de alojamiento temporal, servicios de motel, alquiler de sillas, mesas, mantelería y cristalería, alquiler de salas de reunión, alquiler de tiendas de campaña, alquiler de carpas, alquiler de aparatos de cocción, alquiler de aparatos para cocinar, alquiler de dispensadores de agua potable, alquiler de equipos de iluminación, escultura de alimentos.

**DESCRIPCION**

La palabra WATT´S escrita en grafía característica y color rojo. Se reivindica la denominación, la grafía y el color rojo

NUMERO DE PUBLICACION **174975**

NOMBRE DEL SIGNO **CAINCO - Cámara de Industria, Comercio, Servicios y Turismo de Santa Cruz -Bolivia**

GENERO DEL SIGNO **Marca Servicio**
TIPO DE SIGNO **Mixta**

NUMERO DE SOLICITUD **200610 - 2014**
FECHA DE SOLICITUD **29/12/2014**

NOMBRE DEL TITULAR **Cámara de Industria, Comercio, Servicios y Turismo de Santa Cruz "CAINCO"**
DIRECCION DEL TITULAR **Av. Las Américas No. 7, piso 7**
PAIS DEL TITULAR **BO** Bolivia

NOMBRE DEL APODERADO **Carmelo Edmundo Daniel Velasco**
DIRECCION DEL APODERADO **Av. Cañoto No. 192**

CLASE INTERNACIONAL **35**

**PRODUCTOS**

-gestión de negocios comerciales
-administración comercial
-trabajos de oficina
-asesoramiento en dirección de empresas

NUMERO DE PUBLICACION **174976**

NOMBRE DEL SIGNO **Diseño**

GENERO DEL SIGNO **Marca Servicio**
TIPO DE SIGNO **Figurativa**

NUMERO DE SOLICITUD **200611 - 2014**
FECHA DE SOLICITUD **29/12/2014**

NOMBRE DEL TITULAR **Cámara de Industria, Comercio, Servicios y Turismo de Santa Cruz "CAINCO"**
DIRECCION DEL TITULAR **Av. Las Américas No. 7, piso 7**
PAIS DEL TITULAR **BO** Bolivia

NOMBRE DEL APODERADO **Carmelo Edmundo Daniel Velasco**
DIRECCION DEL APODERADO **Av. Cañoto No. 192**

CLASE INTERNACIONAL **35**

**PRODUCTOS**

-gestión de negocios comerciales
-administración comercial
-trabajos de oficina
-asesoramiento en dirección de empresas

**DESCRIPCION**

Es un logotipo sólido y al mismo tiempo fluido, fresco y actual (moderno).Nos transmite innovación y su permanencia en el tiempo.

NUMERO DE PUBLICACION **174977**

NOMBRE DEL SIGNO **Diseño**

GENERO DEL SIGNO **Marca Servicio**
TIPO DE SIGNO **Figurativa**

NUMERO DE SOLICITUD **200612 - 2014**
FECHA DE SOLICITUD **29/12/2014**

NOMBRE DEL TITULAR **Cámara de Industria, Comercio, Servicios y Turismo de Santa Cruz "CAINCO"**
DIRECCION DEL TITULAR **Av. Las Américas No. 7, piso 7**
PAIS DEL TITULAR **BO** Bolivia

NOMBRE DEL APODERADO **Carmelo Edmundo Daniel Velasco**
DIRECCION DEL APODERADO **Av. Cañoto No. 192**

CLASE INTERNACIONAL **35**

**PRODUCTOS**

-gestión de negocios comerciales
-administación comercial
-trabajos de oficina
-asesoramiento en dirección de empresas

**DESCRIPCION**

Este signo de infinito, representa el movimiento dinámico del modelo empresarial reflejado en las cintas de ensamblaje, la cadena productiva y el proceso comercial.

NUMERO DE PUBLICACION **174978**

NOMBRE DEL SIGNO **PINTURAS CARACOL**

GENERO DEL SIGNO **Marca Producto**
TIPO DE SIGNO **Mixta**

NUMERO DE SOLICITUD **200613 - 2014**
FECHA DE SOLICITUD **29/12/2014**

NOMBRE DEL TITULAR **FABRICA DE PINTURAS CARACOL - FAPINCAR S.R.L.**
DIRECCION DEL TITULAR **Calle Los Cuarteles Nº 3375**
PAIS DEL TITULAR **BO** Bolivia

NOMBRE DEL APODERADO **Aida Marin de Camacho**
DIRECCION DEL APODERADO **Calle Pocherena Nº 293**

CLASE INTERNACIONAL **2**

**PRODUCTOS**

Pinturas, barnices, lacas; productos antioxidantes y productos para conservar la madera, materias tintóreas; mordientes; reinas naturales en bruto; metales en hojas y en polvo para pintores, decoradores, impresores y artistas.

**DESCRIPCION**

La figura de un caracol, con la marca Pinturas Caracol

NUMERO DE PUBLICACION **174979**

NOMBRE DEL SIGNO **Farmacorp**

GENERO DEL SIGNO **Marca Servicio**
TIPO DE SIGNO **Mixta**

NUMERO DE SOLICITUD **200614 - 2014**
FECHA DE SOLICITUD **29/12/2014**

NOMBRE DEL TITULAR **Farmacias Corporativas S.A.**
DIRECCION DEL TITULAR **Parque Industrial, Mza, 21A, Modulo 2**
PAIS DEL TITULAR **BO** Bolivia

NOMBRE DEL APODERADO **Patricia Mur Alvino**
DIRECCION DEL APODERADO **Parque Industrial, Mza. 21A, Modulo 2**

CLASE INTERNACIONAL **35**

**PRODUCTOS**

Publicidad, gestion de negocios comerciales, administración comercial, trabajos de oficina.

**DESCRIPCION**

Logotipo en forma de flor de ocho petalos, 4 grandes y 4 pequeños de colores azul marino, celeste, mostaza y naranja. En la parte inferior central del logo, se encuentra el nombre Farmacorp con la primera letra mayuscula y las demas minusculas.

NUMERO DE PUBLICACION **174980**

NOMBRE DEL SIGNO **DISEÑO**

GENERO DEL SIGNO **Marca Servicio**
TIPO DE SIGNO **Figurativa**

NUMERO DE SOLICITUD **200615 - 2014**
FECHA DE SOLICITUD **29/12/2014**

NOMBRE DEL TITULAR **Farmacias Corporativas S.A.**
DIRECCION DEL TITULAR **Parque Industrial, Mza 21A, Modulo 2**
PAIS DEL TITULAR **BO** Bolivia

NOMBRE DEL APODERADO **Patricia Mur Alvino**
DIRECCION DEL APODERADO **Parque Industrial, Mza 21A, Modulo 2**

CLASE INTERNACIONAL **35**

**PRODUCTOS**

Publicidad, gestión de negocios comerciales, administración comercial, trabajos de oficina

**DESCRIPCION**

Logotipo en forma de flor de ocho petalos, 4 grandes y 4 pequeños de color azul marino, celeste, mostaza y naranja

NUMERO DE PUBLICACION **174981**

NOMBRE DEL SIGNO **Farmacorp**

GENERO DEL SIGNO **Marca Servicio**
TIPO DE SIGNO **Mixta**

NUMERO DE SOLICITUD **200616 - 2014**
FECHA DE SOLICITUD **29/12/2014**

NOMBRE DEL TITULAR **Farmacias Corporativas S.A.**
DIRECCION DEL TITULAR **Parque Industrial, Mza. 21A, Modulo 2**
PAIS DEL TITULAR **BO** Bolivia

NOMBRE DEL APODERADO **Patricia Mur Alvino**
DIRECCION DEL APODERADO **Parque Industrial, Mza. 21A, Modulo 2**

CLASE INTERNACIONAL **44**

**PRODUCTOS**

Servicios medicos, cuidados de higiene y de belleza para personas, las consultas en materia de farmacia.

**DESCRIPCION**

Logotipo en forma de flor de ocho petalos, 4 grandes y 4 pequeñas de colores azul marino, celeste, mostaza y naranja. En la parte inferior central del logo, se encuentra el nombre de Farmacorp con la primera letra mayuscula y las demas minusculas.

NUMERO DE PUBLICACION **174982**

NOMBRE DEL SIGNO **DISEÑO**

GENERO DEL SIGNO **Marca Servicio**
TIPO DE SIGNO **Figurativa**

NUMERO DE SOLICITUD **200617 - 2014**
FECHA DE SOLICITUD **29/12/2014**

NOMBRE DEL TITULAR **Farmacias Corporativas S.A.**
DIRECCION DEL TITULAR **Parque Industrial, Mza. 21A, Modulo 2**
PAIS DEL TITULAR **BO** Bolivia

NOMBRE DEL APODERADO **Patricia Mur Alvino**
DIRECCION DEL APODERADO **Parque Industrial, Mza. 21A, Modulo 2**

CLASE INTERNACIONAL **44**

**PRODUCTOS**

Servicios medicos, cuidados de higiene y de belleza para personas, las consultas en materia de farmacia

**DESCRIPCION**

Logotipo en forma de flor de ocho petalos, 4 grandes y 4 pequeños de color azul marino, celeste, mostaza y naranja

NUMERO DE PUBLICACION **174983**

NOMBRE DEL SIGNO **Farmacorp**

GENERO DEL SIGNO **Marca Servicio**
TIPO DE SIGNO **Mixta**

NUMERO DE SOLICITUD **200618 - 2014**
FECHA DE SOLICITUD **29/12/2014**

NOMBRE DEL TITULAR **Farmacias Corporativas S.A.**
DIRECCION DEL TITULAR **Parque Industrial, Mza. 21A, Modulo 2**
PAIS DEL TITULAR **BO** Bolivia

NOMBRE DEL APODERADO **Patricia Mur Alvino**
DIRECCION DEL APODERADO **Parque Industrial, Mza. 21A, Modulo 2**

CLASE INTERNACIONAL **35**

**PRODUCTOS**

Publicidad, gestión de negocios comerciales, administración comercial, trabajos de oficina

**DESCRIPCION**

Palabra Farmacorp con la primera letra mayuscula y las demas minusculas; logo en el lado superior derecho del nombre, formado por un isotipo en forma de flor de ocho petalos, 4 grandes y 4 pequeños de color azul marino, celeste, mostaza y naranja

NUMERO DE PUBLICACION **174984**

NOMBRE DEL SIGNO **Farmacorp**

GENERO DEL SIGNO **Marca Servicio**
TIPO DE SIGNO **Mixta**

NUMERO DE SOLICITUD **200619 - 2014**
FECHA DE SOLICITUD **29/12/2014**

NOMBRE DEL TITULAR **Farmacias Corporativas S.A.**
DIRECCION DEL TITULAR **Parque Industrial, Mza. 21A, Modulo 2**
PAIS DEL TITULAR **BO** Bolivia

NOMBRE DEL APODERADO **Patricia Mur Alvino**
DIRECCION DEL APODERADO **Parque Industrial, Mza. 21A, Modulo 2**

CLASE INTERNACIONAL **44**

**PRODUCTOS**

Servicios medicos, cuidados de higiene y de belleza para personas, las consultas en materia de farmacia

**DESCRIPCION**

Palabra Farmacorp con la primera letra mayuscula y las demas minusculas, logo en el lado superior derecho del nombre, formado por un isotipo en forma de flor de ocho petalos, 4 grandes y 4 pequeños de color azul marino, celeste, mostaza y naranja

NUMERO DE PUBLICACION **174985**

NOMBRE DEL SIGNO **Farmacorp**

GENERO DEL SIGNO **Rotulo Comercial**
TIPO DE SIGNO **Mixta**

NUMERO DE SOLICITUD **200620 - 2014**
FECHA DE SOLICITUD **31/12/2014**

NOMBRE DEL TITULAR **Farmacias Corporativas S.A.**
DIRECCION DEL TITULAR **Parque Industrial, Mza 21A, Modulo 2**
PAIS DEL TITULAR **BO** Bolivia

NOMBRE DEL APODERADO **Patricia Mur Alvino**
DIRECCION DEL APODERADO **Parque Industrial, Mza 21A, Modulo 2**

CLASE INTERNACIONAL **35**

**PRODUCTOS**

Publicidad, gestión de negocios comerciales, administración comercial, trabajos de oficina.

**DESCRIPCION**

Logotipo en forma de flor de ocho petalos, 4 grandes y 4 pequeñas de colores azul marino, celeste, mostaza y naranja. En la parte inferior central del logo, se encuentra el nombre de Farmacorp con la primera letra mayuscula y las demas minusculas.

NUMERO DE PUBLICACION **174986**

NOMBRE DEL SIGNO **DISEÑO**

GENERO DEL SIGNO **Rotulo Comercial**
TIPO DE SIGNO **Figurativa**

NUMERO DE SOLICITUD **200621 - 2014**
FECHA DE SOLICITUD **31/12/2014**

NOMBRE DEL TITULAR **Farmacias Corporativas S.A.**
DIRECCION DEL TITULAR **Parque Industrial, Mza 21A, Modulo 2**
PAIS DEL TITULAR **BO** Bolivia

NOMBRE DEL APODERADO **Patricia Mur Alvino**
DIRECCION DEL APODERADO **Parque Industrial, Mza 21A, Modulo 2**

CLASE INTERNACIONAL **35**

**PRODUCTOS**

Publicidad, gestión de negocios comerciales, administración comercial, trabajos de oficina.

**DESCRIPCION**

Logotipo en forma de flor de ocho petalos, 4 grandes y 4 pequeños de color azul marino, celeste, mostaza y naranja.

NUMERO DE PUBLICACION **174987**

NOMBRE DEL SIGNO **Farmacorp**

GENERO DEL SIGNO **Rotulo Comercial**
TIPO DE SIGNO **Mixta**

NUMERO DE SOLICITUD **200622 - 2014**
FECHA DE SOLICITUD **31/12/2014**

NOMBRE DEL TITULAR **Farmacias Corporativas S.A.**
DIRECCION DEL TITULAR **Parque Industrial, Mza 21A, Modulo 2**
PAIS DEL TITULAR **BO** Bolivia

NOMBRE DEL APODERADO **Patricia Mur Alvino**
DIRECCION DEL APODERADO **Parque Industrial, Mza 21A, Modulo 2**

CLASE INTERNACIONAL **35**

**PRODUCTOS**

Publicidad, gestión de negocios comerciales, administración comercial, trabajos de oficina.

**DESCRIPCION**

Palabra Farmacorp con la primera letra mayuscula y las demas minusculas; Logo en el lado superior derecho del nombre, formado por un isotipo en forma de flor de ocho petalos, 4 grandes y 4 pequeñas de colores azul marino, celeste, mostaza y naranja.

---

NUMERO DE PUBLICACION **174988**

NOMBRE DEL SIGNO **KINDERLAND JARDIN INFANTIL**

GENERO DEL SIGNO **Marca Servicio**
TIPO DE SIGNO **Mixta**

NUMERO DE SOLICITUD **200624 - 2014**
FECHA DE SOLICITUD **30/12/2014**

NOMBRE DEL TITULAR **JARDIN INFANTIL KINDERLAND S.R.L.**
DIRECCION DEL TITULAR **CALLE 4 ESTE NRO. 9 BARRIO EQUIPETROL**
PAIS DEL TITULAR **BO** Bolivia

NOMBRE DEL APODERADO **MARIA ELENA FRICKE BOZO VDA. D**
DIRECCION DEL APODERADO **CALLE 8 PASILLO C NRO. 29 BARRIO EQUIPETROL**

CLASE INTERNACIONAL **41**

**PRODUCTOS**

SERVICIOS DE GUARDERIA (EDUCACION)

**DESCRIPCION**

DE LA LETRA K DEL NOMBRE KINDERLAND SALE UNA RAMITA EN LA PARTE SUPERIOR DONDE ESTA POSADO UN BUHO

NUMERO DE PUBLICACION **174989**

NOMBRE DEL SIGNO **WOFEC**

GENERO DEL SIGNO **Marca Servicio**
TIPO DE SIGNO **Mixta**

NUMERO DE SOLICITUD **200625 - 2014**
FECHA DE SOLICITUD **30/12/2014**

NOMBRE DEL TITULAR **EXPORTACIÓN Y COMERCIALIZACIÓN DE PRODUCTOS NATURALES WOFEC LTDA.**
DIRECCION DEL TITULAR **B/ GUAPAY, C/ MERCEDEZ GUTIERREZ NRO. 8**
PAIS DEL TITULAR **BO** Bolivia

NOMBRE DEL APODERADO **FLAVIA BARBERY COCA**
DIRECCION DEL APODERADO **B/EQUIPETROL, C/8 OESTE NRO. 208**

CLASE INTERNACIONAL **35**

**PRODUCTOS**

COMERCIALIZACIÓN DE GRANOS, PRODUCTOS AGRICOLAS Y PRODUCTOS ALIMENTICIOS.

**DESCRIPCION**

SOLO REIVINDICO LA DENOMINACIÓN "WOFEC" Y TODO EL DISEÑO.

NUMERO DE PUBLICACION **174990**

NOMBRE DEL SIGNO **WOFEC**

GENERO DEL SIGNO **Marca Producto**
TIPO DE SIGNO **Mixta**

NUMERO DE SOLICITUD **200626 - 2014**
FECHA DE SOLICITUD **30/12/2014**

NOMBRE DEL TITULAR **EXPORTACIÓN Y COMERCIALIZACIÓN DE PRODUCTOS NATURALES WOFEC LTDA.**
DIRECCION DEL TITULAR **B/GUAPAY, C/MERCEDEZ GUTIERREZ NRO. 8**
PAIS DEL TITULAR **BO** Bolivia

NOMBRE DEL APODERADO **FLAVIA BARBERY COCA**
DIRECCION DEL APODERADO **B/EQUIPETROL, C/8 OESTE NRO. 208**

CLASE INTERNACIONAL **31**

**PRODUCTOS**

GRANOS, PRODUCTOS AGRICOLAS Y PRODUCTOS ALIMENTICIOS.

**DESCRIPCION**

SOLO REIVINDICO LA DENOMINACIÓN "WOFEC" Y TODO EL DISEÑO.

| | |
|---|---|
| NUMERO DE PUBLICACION | **174991** |
| NOMBRE DEL SIGNO | **ALIEN PRODUCTION** |
| GENERO DEL SIGNO | **Marca Servicio** |
| TIPO DE SIGNO | **Mixta** |
| NUMERO DE SOLICITUD | **300081 - 2014** |
| FECHA DE SOLICITUD | **12/12/2014** |
| NOMBRE DEL TITULAR | **EDGAR LOPEZ MAMANI** |
| DIRECCION DEL TITULAR | **ZONA GERMAN BUSCH 1-1-3 C/ SERGIO SUAREZ FIGUEROA #2064** |
| PAIS DEL TITULAR | **BO** Bolivia |
| NOMBRE DEL APODERADO | **UNIPERSONAL** |
| DIRECCION DEL APODERADO | |
| CLASE INTERNACIONAL | **41** |

**PRODUCTOS**

Servicios de alquiler de aparatos de radio y televisión, alquiler de aparatos de video, alquiler de decorados para espectáculos, alquiler de equipos de audio, alquiler de equipos de iluminación para escenarios de teatro o estudios de televisión, organización y dirección de conciertos, servicios de discoteca, alquiler de escenografía, servicios de entretenimiento, puesta a disposición de instalaciones recreativas.

**DESCRIPCION**

CABEZA DE UN ALIENIGENA, PLATILLOS VOLADORES Y SIGNOS MUSICALES MAS NOMBRE DEL SIGNO, SE REIVINDICAN TODOS LOS COLORES Y FORMAS MAS LA DENOMINACION

SECCION

# 1

# SOLICITADAS

OTROS

**DECISION 486 de la Comunidad Andina**
**Régimen Común sobre Propiedad Industrial**
**CAPITULO II**
**Del Procedimiento de Registro**

Artículo 146.- Dentro del plazo de treinta días siguientes a la fecha de la publicación, quien tenga legítimo interés, podrá presentar, por una sola vez, oposición fundamentada que pueda desvirtuar el registro de la marca.

A solicitud de parte, la oficina nacional competente otorgará, por una sola vez un plazo adicional de treinta días para presentar las pruebas que sustenten la oposición.

Las oposiciones temerarias podrán ser sancionadas si así lo disponen las normas nacionales.

No procederán oposiciones contra la solicitud presentada, dentro de los seis meses posteriores al vencimiento del plazo de gracia a que se refiere el artículo 153, si tales oposiciones se basan en marcas que hubieren coexistido con la solicitada.

NUMERO DE PUBLICACION **174992**

NOMBRE DEL SIGNO **Auralíz**

GENERO DEL SIGNO **Marca Producto**
TIPO DE SIGNO **Otros**

NUMERO DE SOLICITUD **6557 - 2014**
FECHA DE SOLICITUD **04/12/2014**

NOMBRE DEL TITULAR **Eduardo Arze Bastos**
DIRECCION DEL TITULAR **Av. Ecuador No. 2514 esq. Belisario Salinas**
PAIS DEL TITULAR **BO** Bolivia

NOMBRE DEL APODERADO **UNIPERSONAL**
DIRECCION DEL APODERADO

CLASE INTERNACIONAL **3**

**PRODUCTOS**

Productos para mejorar y fortalecer la piel, articulaciones y musculatura.

SECCION

# 2

# SUBSANADAS

## DENOMINATIVAS

**DECISION 486 de la Comunidad Andina**
**Régimen Común sobre Propiedad Industrial**
**CAPITULO II**
**Del Procedimiento de Registro**

Artículo 146.- Dentro del plazo de treinta días siguientes a la fecha de la publicación, quien tenga legítimo interés, podrá presentar, por una sola vez, oposición fundamentada que pueda desvirtuar el registro de la marca.

A solicitud de parte, la oficina nacional competente otorgará, por una sola vez un plazo adicional de treinta días para presentar las pruebas que sustenten la oposición.

Las oposiciones temerarias podrán ser sancionadas si así lo disponen las normas nacionales.

No procederán oposiciones contra la solicitud presentada, dentro de los seis meses posteriores al vencimiento del plazo de gracia a que se refiere el artículo 153, si tales oposiciones se basan en marcas que hubieren coexistido con la solicitada.

NUMERO DE PUBLICACION **174993**

NOMBRE DEL SIGNO **MOLTI LA UNIVERSAL**

GENERO DEL SIGNO **Marca Producto** TIPO DE SIGNO **Denominación**

NUMERO DE SOLICITUD **3365 - 2014** FECHA DE SOLICITUD **24/06/2014**

NOMBRE DEL TITULAR **UNIVERSAL SWEET INDUSTRIES S.A.**
DIRECCION DEL TITULAR **Av. Eloy Alfaro 1103 entre Gomez Rendon y Maldonado, Guayaquil, Ecuador**
PAIS DEL TITULAR **EC** Ecuador

NOMBRE DEL APODERADO **MARCOS MERCADO DELGADILLO**
DIRECCION DEL APODERADO **Calle 15 esq. Sánchez Bustamante, Torre Ketal, piso 4, of. 2, Calacoto, La Paz**

CLASE INTERNACIONAL **30**

**PRODUCTOS**

Café, té, cacao y sucedáneos del café; arroz; tapioca y sagú; harinas y preparaciones a base de cereales; pan, productos de pastelería y confitería; helados; azúcar, miel, jarabe de melaza; levadura, polvos de hornear; sal; mostaza; vinagre, salsas (condimentos); especias; hielo.

NUMERO DE PUBLICACION **174994**

NOMBRE DEL SIGNO **BEAULIEU**

GENERO DEL SIGNO **Marca Producto** TIPO DE SIGNO **Denominación**

NUMERO DE SOLICITUD **3954 - 2014** FECHA DE SOLICITUD **25/07/2014**

NOMBRE DEL TITULAR **BEAULIEU GROUP, LLC**
DIRECCION DEL TITULAR **1502 CORONET DRIVE DALTON, GEORGIA 30720,**
PAIS DEL TITULAR **US** Estados Unidos de América

NOMBRE DEL APODERADO **DR. RAMIRO MORENO BALDIVIESO**
DIRECCION DEL APODERADO **CALLE CAPITAN RAVELO Nº 2366 - ESTUDIO DE ABOGADOS MORENO-BALDIVIESO**

CLASE INTERNACIONAL **27**

**PRODUCTOS**

ALFOMBRAS; ALFOMBRAS ACOLCHADOS; ALFOMBRAS REFORZADAS; BASES PARA LA ALFOMBRA; ALFOMBRAS CON CONVERTIDORES Y DESTRUCTORES DE OLOR AUTORENOVABLE.

NUMERO DE PUBLICACION **174995**

NOMBRE DEL SIGNO **BOLYU**

GENERO DEL SIGNO **Marca Producto** TIPO DE SIGNO **Denominación**

NUMERO DE SOLICITUD **3958 - 2014** FECHA DE SOLICITUD **25/07/2014**

NOMBRE DEL TITULAR **BEAULIEU GROUP, LLC**
DIRECCION DEL TITULAR **1502 CORONET DRIVE DALTON, GEORGIA 30720,**
PAIS DEL TITULAR **US** Estados Unidos de América

NOMBRE DEL APODERADO **DR. RAMIRO MORENO BALDIVIESO**
DIRECCION DEL APODERADO **CALLE CAPITAN RAVELO Nº 2366 - ESTUDIO DE ABOGADOS MORENO-BALDIVIESO**

CLASE INTERNACIONAL **27**

**PRODUCTOS**

ALFOMBRAS; ALFOMBRAS ACOLCHADOS; ALFOMBRAS REFORZADAS; BASES PARA LA ALFOMBRA; ALFOMBRAS CON CONVERTIDORES Y DESTRUCTORES DE OLOR AUTORENOVABLE.

| | |
|---|---|
| NUMERO DE PUBLICACION | **174996** |
| NOMBRE DEL SIGNO | **CDISCOUNT** |
| GENERO DEL SIGNO | **Marca Servicio** |
| TIPO DE SIGNO | **Denominación** |
| NUMERO DE SOLICITUD | **4118 - 2014** |
| FECHA DE SOLICITUD | **05/08/2014** |
| NOMBRE DEL TITULAR | **CDiscount** |
| DIRECCION DEL TITULAR | **120-126 quai de Bacalan 33067 Bordeaux FRANCIA** |
| PAIS DEL TITULAR | **FR** Francia |
| NOMBRE DEL APODERADO | **MARCOS MERCADO DELGADILLO** |
| DIRECCION DEL APODERADO | **Calle 15, esq. Sánchez Bustamante, Torre Ketal, Piso 4, oficina 402, Calacoto, La Paz** |
| NUMERO DE PRIORIDAD | **14 4 098 840** |
| PAIS | **FR** Francia |
| FECHA DE PRIORIDAD | **18/06/2014** |
| CLASE INTERNACIONAL | **38** |

**PRODUCTOS**

Telecomunicaciones; servicios de tablones de anuncios electrónicos (telecomunicaciones); Servicios de difusión por Internet; Comunicación por terminales de computadora o por redes de fibra óptica; Conexión telemática a una red informática mundial; Servicios de proveedores de acceso a usuario a redes informáticas mundiales; Alquiler de aparatos de telecomunicación; Servicios de acceso a información, gestión de datos a distancia para la transmisión inalámbrica de contenido a ordenadores portátiles, de maletín y dispositivos electrónicos móviles; Servicios de proveedores de tiempo de acceso de telecomunicaciones a redes de datos y enlaces a servidores informáticos de terceros, procesadores informáticos y usuarios de ordenador; Servicios de comunicación para transmisión, grabación en memoria, acceso a, recepción, descarga, lectura en tránsito, difusión, puesta en común, visualización, formateado y transferencia de textos, imágenes, contenido audio, contenido vídeo y datos a través de redes de telecomunicación, redes de comunicaciones inalámbricas e Internet; Servicios de proveedores de páginas Web, portales on line para transmisión, grabación en memoria, acceso a, recepción, descarga, lectura en tránsito, difusión, puesta en común, visualización, formateado y transferencia de textos, imágenes, contenido audio, contenido vídeo y datos relativos a una gran variedad de campos y, en particular, los campos del entretenimiento, ocio, cultura, educación, ciencia, comercio y bienes de consumo; Servicios de transmisión electrónica de información y datos; Servicios de transmisión segura de datos, en particular, con código de acceso; Servicios de proveedores de acceso a bases de datos y a centros servidores de bases de datos o telemáticas; Servicios de proveedores de acceso a listados, bases de datos, noticias de actualidad, páginas Web y blogs on line, y a material de referencia on line; Servicios de transmisión de información contenida en bases de datos o en un servidor telemático; Lectura en tránsito de contenido audio, visual y audiovisual en Internet o en otra red informática o de comunicaciones; Web emisiones; Servicios de teleconferencias o de videoconferencias; Comunicaciones radiofónicas o telefónicas; Servicios de radiotelefonía móvil; Servicio de comunicación inalámbrica; Difusión de contenidos radiofónicos o televisados y, en particular, música, conciertos, programas y emisiones radiofónicas o televisadas; Servicios de mensajería electrónica, telemática y textual inalámbrica; Puesta a disposición de foros on line, foros de discusión, redes on line y otras comunicaciones electrónicas, para la transmisión de mensajes entre usuarios de ordenadores, relativos a una gran cantidad de temas y, en particular, entretenimiento, ocio, cultura, educación, ciencia, comercio y bienes de consumo; Puesta a disposición de foros on line, foros de discusión, redes on line y otras comunicaciones electrónicas, para la transmisión, entre usuarios de ordenadores, de contenidos, fotos, vídeos, textos, datos, imágenes y, otros documentos electrónicos y, en particular, los relativos a los campos del entretenimiento, ocio, cultura, educación, ciencia, comercio y bienes de consumo; Información en materia de comunicaciones; Servicios de agencias de prensa o de información (noticias); Servicios de proveedores de listados de números de teléfonos, direcciones de empresas, correos electrónicos, direcciones de páginas de inicio de redes, direcciones y números de teléfono de personas, espacios y organizaciones.

| | | | |
|---|---|---|---|
| NUMERO DE PUBLICACION | **174997** | | |
| NOMBRE DEL SIGNO | **CDISCOUNT** | | |
| GENERO DEL SIGNO | **Marca Servicio** | TIPO DE SIGNO | **Denominación** |
| NUMERO DE SOLICITUD | **4119 - 2014** | FECHA DE SOLICITUD | **05/08/2014** |
| NOMBRE DEL TITULAR | **CDiscount** | | |
| DIRECCION DEL TITULAR | **120-126 quai de Bacalan 33067 Bordeaux FRANCIA** | | |
| PAIS DEL TITULAR | **FR** Francia | | |
| NOMBRE DEL APODERADO | **MARCOS MERCADO DELGADILLO** | | |
| DIRECCION DEL APODERADO | **calle 15, esq. Sánchez Bustamante, Torre Ketal, Piso 4, oficina 402, Calacoto, La Paz** | | |
| NUMERO DE PRIORIDAD | **14 4 098 840** | PAIS | **FR** |
| FECHA DE PRIORIDAD | **18/06/2014** | | Francia |
| CLASE INTERNACIONAL | **35** | | |

**PRODUCTOS**

Publicidad; gestión de archivos informáticos; compilación de datos en un fichero central; tramitación administrativa de pedidos de compra; servicios de comparación de precios; agencias de información comercial; publicación de textos publicitarios; difusión de anuncios publicitarios; publicidad a través de una red informática; difusión de anuncios publicitarios por cuenta de terceros a través de una red de comunicaciones electrónicas on line, promoción de productos y servicios para terceros mediante ofertas de descuentos a través de una red de comunicaciones electrónicas on line; búsqueda de mercados; suscripción a periódicos y a servicios de telecomunicaciones; promoción de productos por cuenta de terceros; presentación de productos en cualquier medio de comunicación para su venta al por menor y venta por correspondencia, servicios de venta al por menor, venta en pública subasta, venta por correspondencia y utilizando servicios de telecomunicación, reagrupamiento por cuenta de terceros de los siguientes productos (con excepción de su transporte) - estos servicios permiten a los consumidores examinar y comprar estos productos por cualesquiera medios, en particular, a través de una página Web: productos químicos para uso industrial, para uso científico, para uso fotográfico, así como para uso agrícola, para uso hortícola y para la silvicultura; resinas artificiales en bruto, materias plásticas en bruto, productos para templar y preparaciones para soldar metales, productos químicos para conservar los alimentos, sustancias curtientes, adhesivos (materias engomadas) para uso industrial, sal de conservación, que no sea para alimentos, creativos químicos que no sean para uso médico ni veterinario, decolorantes para uso industrial, pinturas, barnices, lacas, productos antioxidantes y productos para conservar la madera, materias tintóreas, mordientes, resinas naturales en bruto, metales en hojas y en polvo para pintores, decoradores, impresores y artistas, colorantes alimentarios, tintas de imprenta, tintas de peletería, enlucidos (pinturas), preparaciones blanqueadoras y lavandería, preparaciones para limpiar, pulir, desengrasantes y abrasivos, jabones, perfumería, aceites esenciales, cosméticos, lociones capilares, dentífricos, productos depilatorios, desmaquilladores, lápices de labios, mascarillas de belleza, productos de afeitar, productos conservantes para el cuero (betunes), cremas para el cuero, aceites y grasas industriales, lubrificantes, productos para absorber, regar y asentar el polvo, combustibles (incluidas gasolinas para motores) y materias iluminantes, velas y mechas para iluminación, leña, gas de alumbrado, productos farmacéuticos y veterinarios, productos higiénicos de uso médico, alimentos y sustancias dietéticas de uso médico o veterinario, alimentos para bebés, complementos alimenticios para seres humanos y animales, material para apósitos, materiales para empastes dentales y para improntas dentales, desinfectantes, productos para eliminar animales dañinos, fungicidas, herbicidas, preparaciones terapéuticas para el baño, bragas y compresas higiénicas, preparaciones químicas para uso médico o farmacéutico, hierbas medicinales, tisanas, parasiticidas, aleaciones de metales preciosos para uso odontológico, metales comunes y sus aleaciones, materiales de construcción metálicos, construcciones transportables metálicas, materiales metálicos para vías férreas, cables e hilos metálicos no eléctricos, artículos de cerrajería y ferretería metálicos, cajas fuertes, minerales, construcciones metálicas, andamios metálicos, cajas de metales comunes, cajas metálicas, recipientes metálicos para embalar, monumentos metálicos, obras de arte de metales comunes, estatuas o figuras (estatuillas) de metales comunes, matrículas metálicas, máquina herramientas, motores (excepto motores para vehículos terrestres), acoplamientos y elementos de transmisión (excepto para vehículos terrestres), instrumentos agrícolas que no sean accionados manualmente, distribuidores automáticos, máquinas agrícolas, máquinas de aspiración para uso industrial, máquinas para trabajar la madera, máquinas de manipulación industriales, máquinas de embalaje o empaquetadoras, bombas (máquinas), taladradoras de mano eléctricas, cortadoras de césped (máquinas), bulldozers, trituradoras (máquinas), centrifugadoras (máquinas), ascensores, máquinas de coser, de tejer, planchas, lavadoras, máquinas de cocina eléctricas, máquinas seleccionadoras para uso industrial, sierras (máquinas), robots (máquinas), máquinas de imprimir, taladradoras, elevadores, cuchillos eléctricos, aparatos de lavado, en particular, lavadoras, lavaplatos, aparatos y máquinas de cocina (eléctricas), en particular, robots de cocina, batidoras, cuchillos eléctricos, aparatos para picar, moler, prensar, rallar y cortar, abrelatas eléctricos, batidoras eléctricas, trituradoras, molinillos de café, exprimidores de fruta eléctricos para uso doméstico, aparatos electrónicos para la preparación de alimentos, de bebidas, máquinas de coser, aspiradoras de polvo, de agua, bolsa, filtros y cepillos para aspiradoras de polvo, tubos de aspiradoras de polvo, enceradoras de parquet eléctricas, enceradoras para calzado, aparatos eléctricos que sirven para aplicar una espuma limpiadora sobre alfombras y moquetas, aparatos de limpieza eléctricos, a vapor o de alta presión, accesorios y partes constitutivas (no incluidos en otras clases) de todos los productos enumerados, herramientas e instrumentos de mano accionados manualmente, artículos de cuchillería, tenedores y cucharas, armas blancas, maquinillas de afeitar, aparatos e instrumentos para la matanza de animales de carnicería, herramientas de mano accionadas manualmente, esquiladoras (instrumentos de

mano), maquinillas de afeitar eléctricas o no eléctricas, maquinillas, cuchillas para maquinillas eléctricas, maquinillas para cortar la barba y el cabello, aparatos electrotérmicos para ondular el cabello, aparatos de depilación, pinzas de depilar, rizadores, limas, limas de uñas eléctricas, neceseres de instrumentos de manicura eléctricos, estuches de manicura y pedicura, cortaúñas eléctricos o no eléctricos; planchas eléctricas, accesorios y partes constitutivas (no incluidos en otras clases) de todos los productos enumerados, aparatos e instrumentos científicos, náuticos, geodésicos, fotográficos, cinematográficos, ópticos de pesaje, de medición, de señalización, de control (inspección), de salvamento y de enseñanza, aparatos e instrumentos de conducción, distribución, transformación, acumulación, regulación o control de la electricidad, aparatos de grabación, transmisión o reproducción de sonido o imágenes, aparatos e instrumentos electrónicos para el tratamiento de la información, aparatos de telecomunicaciones, soportes de registro magnéticos y digitales, discos acústicos u ópticos, disquetes flexibles, discos compactos, DVD y otros soportes de grabación digitales; mecanismos para aparatos de previo pago, cajas registradoras, máquinas de calcular, equipos de procesamiento de datos, de información; ordenadores, tabletas electrónicas, smartphones, libros electrónicos, programas de juegos informáticos, software (programas grabados), periféricos informáticos, impresoras de ordenador, fotocopiadoras, monitores de recepción de datos en red informática mundial, baterías eléctricas, tarjetas de memoria o de microprocesador, descodificadores electrónicos, pantallas de proyección; aparatos telefónicos, respondedores telefónicos, transmisores telefónicos, aparatos de fax, módems; agendas electrónicas, aparatos de navegación por satélite, aparatos de navegación para vehículos (ordenadores de a bordo), paneles solares (células fotovoltaicas), detectores; hilos eléctricos, relés eléctricos, escafandras, trajes, guantes o máscaras de submarinismo, trajes de protección contra los accidentes, las radicaciones y el fuego, dispositivos de protección personal contra accidentes, extintores, gafas (óptica), gafas 3D, artículos de óptica, estuches para gafas, aparatos de diagnóstico que no sean para uso médico, tarjetas de memoria o de microprocesador, lonas de salvamento, bolsas diseñadas para ordenadores portátiles, accesorios y partes constitutivas (no incluidos en otras clases) de todos los productos enumerados, aparatos e instrumentos quirúrgicos, médicos, dentales y veterinarios, miembros, ojos y dientes artificiales, artículos ortopédicos, material de sutura, medias para las varices, biberones, tetinas para biberones, ropa especial para quirófano, aparatos de masaje, prótesis, implantes artificiales, sillones para uso médico u odontológico, sábanas quirúrgicas, bacinillas o cuñas higiénicas o para uso médico, mobiliario especial para uso médico, bisturís, calzado ortopédico, andadores para personas discapacitadas, aparatos de alumbrado, calefacción, producción de vapor, cocción, refrigeración, secado, ventilación y distribución de agua, así como instalaciones sanitarias, en particular, freidoras, tostadores, gofreras eléctricas, yogurteras eléctricas, secamanos, calienta biberones eléctricos, utensilios de cocción eléctricos, hervidores eléctricos, cafeteras eléctricas, cafeteras con filtro de café eléctricos, calientaplatos, secadores de pelo, aparatos de cocción por microondas, radiadores eléctricos, hornos, secadoras de ropa eléctricas, ventiladores eléctricos para uso personal, aparatos o instalaciones de climatización, congeladores, refrigeradores, heladeras, linternas, campanas de ventilación, cocinas, hornos de microondas, aparatos y máquinas para purificar el aire o el agua, esterilizadores, aparatos bronceadores, bombillas de bajo consumo, paneles y placas solares (calefacción), cafeteras eléctricas, cocinas, aparatos de alumbrado para vehículos, instalaciones de calefacción o de climatización para vehículos, aparatos y máquinas para purificar el aire o el agua, esterilizadores, accesorios y partes constitutivas (no incluidos en otras clases) de todos los productos enumerados, vehículos, aparatos de locomoción por tierra, aire o agua, motores para vehículos terrestres, amortiguadores de suspensión para vehículos, carrocerías, cadenas antiderrapantes, chasis o parachoques de vehículos, parasoles para automóviles, cinturones de seguridad para asientos de vehículos, vehículos eléctricos, caravanas, tractores, velomotores, bicicletas, cuadros, soportes de pie, frenos, manillares, llantas, pedales de bicicletas, neumáticos, ruedas o sillines de bicicletas, cochecitos, carretillas de manipulación de mercancías, armas de fuego, municiones y proyectiles, explosivos, fuegos artificiales, productos pirotécnicos, petardos, estuches para fusiles, cohetes de señales, artículos de joyería; artículos de bisutería, piedras preciosas, artículos de relojería e instrumentos cronométricos, metales preciosos y sus aleaciones, obras de arte de metales preciosos, joyeros, cajas de metales preciosos, cajas, pulseras, cadenas, resortes o cristales de relojes, llaveros de fantasía, estatuas o figuras (estatuillas) de metales preciosos, estuches o joyeros para artículos de relojería, medallas, instrumentos musicales, instrumentos musicales electrónicos, atriles para partituras, estuches para instrumentos musicales, productos de imprenta, material de encuadernación, fotografías, artículos de papelería, adhesivos (pegamentos) de papelería o para uso doméstico, material para los artistas, pinceles, máquinas de escribir y artículos de oficina (excepto muebles), material de instrucción o escolar (excepto aparatos), caracteres de imprenta, clichés, papel, cartón, cajas de cartón o papel, pósters, álbumes, tarjetas, libros, periódicos, prospectos, folletos, calendarios, instrumentos de escritura, objetos de arte grabados o litografías, cuadros (pinturas) enmarcados o no, acuarelas, patrones de confección, dibujos, instrumentos de dibujo, pañuelos de bolsillo de papel, toallitas de tocador de papel, manteles de papel, papel higiénico, bolsas y saquitos (envolturas, bolsitas) para embalaje de papel o materias plásticas, bolsas de basura de papel o materias plásticas, caucho, gutapercha, goma, amianto, mica, productos de materias plásticas semielaborados, materias para calafatear, estopar y aislar, tubos flexibles no metálicos, tapones de caucho, materiales de embalar (relleno) de caucho o materias plásticas para uso agrícola, láminas metálicas aislantes, guantes, cintas, tejidos o barnices aislantes, resinas artificiales o sintéticas (productos semiacabados), bolsas y saquitos (envolturas y bolsitas) para embalaje de caucho, fibras o lana de vidrio para aislar, pieles de animales, baúles y maletas, paraguas, sombrillas y bastones, fustas y artículos de guarnicionería, carteras, monederos, tarjeteros (portadocumentos) (carteras), bolsas, estuches para artículos de tocador, collares o ropa para animales, bolsas de red para la compra, materiales de construcción no metálicos, tubos rígidos no metálicos para la construcción, asfalto, brea y betún, construcciones transportables no metálicas, monumentos no metálicos, construcciones no metálicas, andamios no metálicos, vidrio de construcción, vidrio aislante (construcción), hormigón, cemento, obras de arte de piedra, hormigón o mármol, estatuas o figuras (estatuillas) de piedra, hormigón o mármol, vidrieras, madera de construcción, maderas trabajadas, muebles, espejos, marcos, obras de arte de madera, cera, yeso, corcho, junco, mimbre, cuerno, hueso, marfil, ballena, concha, ámbar, nácar, espuma de mar, sucedáneos de todos estos materiales o

materias plásticas, perchas para prendas de vestir, cómodas, cojines, estanterías, recipientes de materias plásticas para embalar, sillones, asientos, accesorios de cama (excepto ropa de cama), colchones, vasares, cajas de madera o de materias plásticas, utensilios y recipientes para uso doméstico y de cocina, peines y esponjas, cepillos (excepto pinceles), materiales para fabricar cepillos, instrumentos de limpieza accionados manualmente, lana de acero, vidrio en bruto o semielaborado (excepto el vidrio de construcción), porcelana, loza, botellas, objetos de arte de porcelana, cerámicas, loza o cristal, estatuas o figuras (estatuillas) de porcelana, cerámica, loza o cristal, utensilios o neceseres de tocador, cubos de basuras, vasos (recipientes), vajilla, cuerdas, cordeles, tiendas, lonas, velas (aparejos), materiales de relleno (que no sean caucho ni materias plásticas), materias textiles fibrosas en bruto, cables no metálicos, materiales de embalaje (relleno) que no sean de caucho ni de materias plásticas, fibras textiles, bolsas (sacos) para transportar y almacenar productos a granel, bolsas y saquitos (envolturas y bolsitas) para el embalaje de materias textiles, hilos para uso textil, hilos elásticos para uso textil, hilos de caucho para uso textil, hilos de fibra de vidrio para uso textil, lana hilada, seda hilada, telas, mantas de cama, tejidos para uso textil, tejidos elásticos, terciopelo, ropa de cama, ropa blanca que no sea ropa interior, ropa de mesa que no sea de papel, ropa de baño (excepto prendas de vestir), prendas de vestir, calzado, artículos de sombrerería, camisas, ropa de cuero o de cuero de imitación, cinturones (prendas de vestir), pieles (prendas de vestir), guantes (prendas de vestir), fulares, corbatas, prendas de calcetería, calcetines, zapatillas de interior, calzado de playa, botas de esquí o calzado de deporte, ropa interior, encajes y bordados, cintas y lazos, ganchillos y ojales, alfileres y agujas, plantas y flores artificiales, artículos de mercería (excepto hilos), pasamanería, pelucas, corchetes o cierres para prendas de vestir, artículos de adorno para el cabello, alfombras, felpudos, esteras, linóleo y otros revestimientos para suelos, tapices murales que no sean de materias textiles, tapetes (alfombras), papeles pintados, colchonetas de gimnasia, alfombrillas para automóviles, césped artificial, juegos y juguetes, mandos para consolas, adornos para árboles de Navidad, árboles de Navidad de materiales sintéticos, aparatos de gimnasia y deporte, aparejos de pesca, pelotas o balones de juego, mesas, tacos o bolas de billar, barajas de cartas o juegos de mesa, patines de hielo o de ruedas, patinete (juegos), tablas de windsurf o de surf, raquetas, raquetas de nieve, esquís; protectores acolchados (partes de ropa de deporte), maquetas (juguetes), figuritas (juguetes), carne, pescado, aves de corral y caza, extractos de carne, frutas y verduras, hortalizas y legumbres enlatadas (en conserva), congeladas, secas y cocidas, gelatinas, confituras compotas, huevos, leche y productos lácteos, aceites y grasas comestibles, grasas alimenticias, mantequilla, productos de charcutería, salazones, crustáceos que no estén vivos, carne o pescado en conserva, quesos, bebidas lácteas en las que predomine la leche, café, te, cacao, azúcar, arroz, tapioca, sagú, sucedáneos del café, harina y preparaciones a base de cereales, pan, productos de pastelería y confitería, helados, miel, sirope de melaza, levadura, levadura en polvo, sal, mostaza, vinagre, salsas (condimentos), especias, hielo para refrescar, bocadillos y emparedados, pizzas, creps, galletas, pasteles, biscotes, golosinas, chocolate, bebidas a base de cacao, de café, de chocolate o de te, productos agrícolas, hortícolas y forestales ni preparados, ni transformados, animales vivos, frutas y verduras, hortalizas y legumbres frescas, semillas, plantas y flores naturales, alimentos para animales, malta, césped natural, crustáceos vivos, cebos vivos para la pesca, cereales en grano sin procesar, arbustos, plantas, plantones, árboles (plantas), cítricos frescos, madera en bruto, forrajes, cervezas, aguas minerales y gaseosas, bebidas a base de frutas y jugos de frutas, siropes y otras preparaciones para elaborar bebidas, limonadas, néctares de frutas, sodas, aperitivos sin alcohol, bebidas alcohólicas excepto cervezas, sidras, digestivos (alcoholes y licores), vinos, bebidas espirituosas, tabaco, artículos para fumadores, cerillas, puros, cigarrillos, papel de fumar, pipas, encendedores para fumadores, cajas y estuches para puros, cajas y estuches para cigarrillos, ceniceros para fumadores, cigarrillos electrónicos; Presentación de servicios, en particular por cuenta de terceros, en el campo de las telecomunicaciones, seguros, servicios financieros y bancarios (medios de pago, crédito y facilidades de pago), viajes, transporte, educación, restauración, hostelería, salud, agricultura, jurídico, alojamiento, ocio, asesoramiento y asistencia en informática, construcción - estos servicios permiten a los consumidores examinar y comprar estos productos por cualesquiera medios, en particular, a través de una página Web.

---

| | | | |
|---|---|---|---|
| NUMERO DE PUBLICACION | **174998** | | |
| NOMBRE DEL SIGNO | **RELIAGEAR** | | |
| GENERO DEL SIGNO | **Marca Producto** | TIPO DE SIGNO | **Denominación** |
| NUMERO DE SOLICITUD | **4140 - 2014** | FECHA DE SOLICITUD | **08/08/2014** |
| NOMBRE DEL TITULAR | **ABB INC.** | | |
| DIRECCION DEL TITULAR | **SUITE 200 12040 REGENCY PARKWAY CARY, NORTH CAROLINA 27518,** | | |
| PAIS DEL TITULAR | **US** Estados Unidos de América | | |
| NOMBRE DEL APODERADO | **DR. RAMIRO MORENO BALDIVIESO** | | |
| DIRECCION DEL APODERADO | **CALLE CAPITAN RAVELO Nº 2366 - ESTUDIO DE ABOGADOS MORENO-BALDIVIESO** | | |
| CLASE INTERNACIONAL | **9** | | |

**PRODUCTOS**

CELDAS DE MEDIA TENSION.

NUMERO DE PUBLICACION **174999**

NOMBRE DEL SIGNO **H.B. FULLER**

GENERO DEL SIGNO **Marca Producto** TIPO DE SIGNO **Denominación**

NUMERO DE SOLICITUD **4170 - 2014** FECHA DE SOLICITUD **08/08/2014**

NOMBRE DEL TITULAR **OSNOR LTDA.**
DIRECCION DEL TITULAR **CALLE 17 Nº 14 VILLA TUNARI - EL ALTO**
PAIS DEL TITULAR **BO** Bolivia

NOMBRE DEL APODERADO **JOSE LORENZO CABERO CABRERA**
DIRECCION DEL APODERADO **CALLE MERCADO ESQ. LOAYZA EDIF. ALBORADA PISO 12 OF. 1201**

CLASE INTERNACIONAL **1**

**PRODUCTOS**

Adhesivos (pegamentos) para la industria, productos químicos para la industria, la ciencia y la fotografía, así como para la agricultura, la horticultura y la silvicultura; resinas artificiales en bruto, materias plásticas en bruto; abonos para el suelo; composiciones extintoras; preparaciones para templar y soldar metales; productos químicos para conservar alimentos; materias curtientes.

---

NUMERO DE PUBLICACION **175000**

NOMBRE DEL SIGNO **CROYDON**

GENERO DEL SIGNO **Marca Producto** TIPO DE SIGNO **Denominación**

NUMERO DE SOLICITUD **4412 - 2014** FECHA DE SOLICITUD **20/08/2014**

NOMBRE DEL TITULAR **JUAN CARLOS RESTREPO VÉLEZ**
DIRECCION DEL TITULAR **61 Nº 48-37 sur, Bogotá, Colombia**
PAIS DEL TITULAR **CO** Colombia

NOMBRE DEL APODERADO **Pablo Kyllmann Díaz**
DIRECCION DEL APODERADO **Av. Ballivián 1578, Esq. Calle 24, Calacoto, Torre Cesur, Piso 5, Of. 509, La Paz, Bolivia**

CLASE INTERNACIONAL **25**

**PRODUCTOS**

VESTIDOS, CALZADOS, SOMBRERERÍA.

---

NUMERO DE PUBLICACION **175001**

NOMBRE DEL SIGNO **WORKMAN**

GENERO DEL SIGNO **Marca Producto** TIPO DE SIGNO **Denominación**

NUMERO DE SOLICITUD **4413 - 2014** FECHA DE SOLICITUD **20/08/2014**

NOMBRE DEL TITULAR **JUAN CARLOS RESTREPO VÉLEZ**
DIRECCION DEL TITULAR **61 Nº 48-37 sur, Bogotá, Colombia**
PAIS DEL TITULAR **CO** Colombia

NOMBRE DEL APODERADO **Pablo Kyllmann Díaz**
DIRECCION DEL APODERADO **Av. Ballivián 1578, Esq. Calle 24, Calacoto, Torre Cesur, Piso 5, Of. 509, La Paz, Bolivia**

CLASE INTERNACIONAL **25**

**PRODUCTOS**

VESTIDOS, CALZADOS, SOMBRERERÍA.

NUMERO DE PUBLICACION **175002**

NOMBRE DEL SIGNO **LA MACHA**

GENERO DEL SIGNO **Marca Producto** TIPO DE SIGNO **Denominación**

NUMERO DE SOLICITUD **4414 - 2014** FECHA DE SOLICITUD **20/08/2014**

NOMBRE DEL TITULAR **JUAN CARLOS RESTREPO VÉLEZ**
DIRECCION DEL TITULAR **61 Nº 48-37 sur, Bogotá, Colombia**
PAIS DEL TITULAR **CO** Colombia

NOMBRE DEL APODERADO **Pablo Kyllmann Díaz**
DIRECCION DEL APODERADO **Av. Ballivián 1578, Esq. Calle 24, Calacoto, Torre Cesur, Piso 5, Of. 509, La Paz, Bolivia**

CLASE INTERNACIONAL **25**

**PRODUCTOS**

VESTIDOS, CALZADOS, SOMBRERERÍA.

---

NUMERO DE PUBLICACION **175003**

NOMBRE DEL SIGNO **MASSEY FERGUSON**

GENERO DEL SIGNO **Marca Producto** TIPO DE SIGNO **Denominación**

NUMERO DE SOLICITUD **4431 - 2014** FECHA DE SOLICITUD **21/08/2014**

NOMBRE DEL TITULAR **MASSEY FERGUSON CORP.**
DIRECCION DEL TITULAR **4205 RIVER GREEN PARKWAY, DULUTH, GEORGIA 30096,**
PAIS DEL TITULAR **US** Estados Unidos de América

NOMBRE DEL APODERADO **DR. RAMIRO MORENO BALDIVIESO**
DIRECCION DEL APODERADO **CALLE CAPITAN RAVELO Nº 2366 - ESTUDIO DE ABOGADOS MORENO-BALDIVIESO**

CLASE INTERNACIONAL **7**

**PRODUCTOS**

MÁQUINAS AGRÍCOLAS Y MÁQUINAS HERRAMIENTAS; MOTORES Y MÁQUINAS (EXCEPTO PARA VEHÍCULOS TERRESTRES); ACOPLAMIENTOS Y ÓRGANOS DE TRANSMISIÓN (EXCEPTO PARA VEHÍCULOS TERRESTRES); INSTRUMENTOS AGRÍCOLAS Y OTROS QUE NO SEAN OPERADOS MANUALMENTE; GENERADORES DE CORRIENTE.

| | |
|---|---|
| NUMERO DE PUBLICACION | **175004** |
| NOMBRE DEL SIGNO | **WEIR** |
| GENERO DEL SIGNO | **Marca Producto** |
| TIPO DE SIGNO | **Denominación** |
| NUMERO DE SOLICITUD | **4435 - 2014** |
| FECHA DE SOLICITUD | **28/11/2014** |
| NOMBRE DEL TITULAR | **WEIR ENGINEERING SERVICES LIMITED** |
| DIRECCION DEL TITULAR | **Pegasus House, Bramah Avenue Scottish, Enterprise Technology Park, East Kilbride Glasgow, G75 0RD,** |
| PAIS DEL TITULAR | **GB** Reino Unido, Gran Bretaña, Inglaterra |
| NOMBRE DEL APODERADO | **DR. RAMIRO MORENO BALDIVIESO** |
| DIRECCION DEL APODERADO | **CALLE CAPITAN RAVELO Nº 2366 - ESTUDIO DE ABOGADOS MORENO-BALDIVIESO** |
| CLASE INTERNACIONAL | **6** |

**PRODUCTOS**

Pantallas metálicas para la clasificación de los materiales; revestimientos de metal; botes de deshidratación hechas de metal; mangueras flexibles con aislamiento de metales; mangueras metálicas para uso industrial; codos de tubo de metal; acoplamientos de metal; tuberías y tubos metálicos; tubos metálicos revestidos con poliuretano; tubos metálicos revestidos con cerámica; cuña de alambre; Paneles de alambre; poleas; tubos de metal y accesorios de metal para las mismas; válvulas metálicas no siendo parte de máquinas; válvulas metálicas operadas manualmente; codos para tubos de metal; sellos de metal para la conexión de tubos metálicos; abrazaderas de metal; conectores de tubos metálicos; tapones metálicos; cabezas frac de metal; cabezas de clavos y herraduras de metal; asientos de válvulas metálicas; partes y accesorios de los productos mencionados; metales y aleaciones de metal; dispositivos de aislamiento de fluidos; sellos; coladores; azulejos de cerámica para revestimiento de máquinas, embalaje de embolo y asientos; cuebiertas de revestimiento del cabezal, carretes de cabezal cubierta, peerchas colgaderas de la cubierta de revestimiento, cabezal de tubos, carretes de cabezal para tubos, adaptadores de cabezal de tubo, perchas colgaderas de tubería, perchas colgaderas de tubería de terminación dual, sellos mecanicos secundarios, reborde o pestaña de cabezal de pozo petrolero, cruces y tees, cajas de relleno, abrazaderas de varilla, rotadores de tubos, válvulas de taladro, válvulas de flujos de gas y de líquidos regulador de flujos de gas y líquidos, embaladores de tensión, embaladores de sello de anillo, fracturamiento y fluido de ramas, protectores de tazón, casquillo de cobertura de desgaste, tapones de medición de ensayo, tapas adaptadoras de lubricador y lubricadores, cualquier combinación de los productos mencionados vendidos como una unidad; asientos de válvula; insertos de válvula; cabezales de extractor de válvulas de asiento.

| | |
|---|---|
| NUMERO DE PUBLICACION | **175005** |
| NOMBRE DEL SIGNO | **WEIR** |
| GENERO DEL SIGNO | **Marca Producto** |
| TIPO DE SIGNO | **Denominación** |
| NUMERO DE SOLICITUD | **4436 - 2014** |
| FECHA DE SOLICITUD | **28/11/2014** |
| NOMBRE DEL TITULAR | **WEIR ENGINEERING SERVICES LIMITED** |
| DIRECCION DEL TITULAR | **Pegasus House, Bramah Avenue, Scottish Enterprise Technology Park, East Kilbride Glasgow, G75 0RD,** |
| PAIS DEL TITULAR | **GB** Reino Unido, Gran Bretaña, Inglaterra |
| NOMBRE DEL APODERADO | **DR. RAMIRO MORENO BALDIVIESO** |
| DIRECCION DEL APODERADO | **CALLE CAPITAN RAVELO Nº 2366 - ESTUDIO DE ABOGADOS MORENO-BALDIVIESO** |
| CLASE INTERNACIONAL | **7** |

**PRODUCTOS**

Pantallas siendo partes de máquinas para la clasificación de materiales; mangueras no metálicas para su uso en maquinarias; máquinas de cribado para la clasificación de materiales; cribas vibratorias que forman parte de maquinarias; canales [partes de máquinas]; válvulas; dispositivos de regulación de presión; dispositivos de control de flujo; ciclones; hidro-ciclones; cintas para transportadoras; clasificadores para separar materiales; clasificadores para la separación de partículas; máquinas de trituración; células de deserción y desgaste; trituradoras; máquinas y molinos de molienda; trituración y molinos de molienda; transportadores; rodillos de transportadores; centrífugas; cestas para centrífugas; piezas de maquinaria y accesorios de máquinas; revestimientos de molino; dispositivos lubricantes para su uso con máquinas; dispositivos lubricantes para su uso con equipos industriales; dispositivos de sujeción para su uso con equipos industriales; acoplamientos para equipos industriales; mecanismos para unión mecánica de uso con equipos industriales; dispositivos de unión entrelazados para su uso con equipos industriales; conectores de unión para su uso con equipos industriales; acoplamientos mecánicos para su uso con equipos industriales; accionadores de válvulas hidráulicas; accionadores de válvulas neumáticas; inyector esférico para inserción de esferas en un pozo durante tratamiento de fracturación; dispositivos neumáticos para instalación de conexiones de tuberías de metal; piezas de bomba de émbolo; émbolos; partes de máquinas de cabezal para pozo petroleros y/o campo de gas, principalmente, válvulas de presión de protección trasera, válvulas de tetón; válvulas de compuerta; equipos de operación eléctrica para la industria petrolera para el procesamiento de fluido de perforación y control de sólidos, principalmente, agitadores; equipos eléctricos de control de presión para su uso en la extracción de petróleo, principalmente, válvulas reguladoras de ahogado o desgasificadoras para la extracción de gas de fluidos/líquidos durante la producción de petróleo y separadores duales de gas y de barro para la perforación horizontal siendo componentes de los recolectores; maquinaria de elevación que es parte de la plataforma de perforación; pistones para bombas; operadores reguladores; reguladores de presión [partes de máquinas]; mecanismos de control de válvulas; bombas para maquinaria; bombas de turbinas; turbinas que no sean para vehículos terrestres; turbinas de vapor; turbinas hidráulicas; impulsores de bomba; expulsores para bombas; partes y accesorios de los anteriores; separadores de gas y lodo, principalmente, separadores de limpieza y purificación de la perforación de lodo; dispositivos de extracción de gas, principalmente, desgasificador de gas y extractores de líquido para su uso en la extracción de gases procedentes de fluidos de perforación; y equipos de control de presión, principalmente, obturadores y desgasificadores para separar gas del fluido durante la producción de petroleo; equipos motorizados de control de presión para su uso en la extracción de petróleo, principalmente obturadores, y desgasificadores para la extracción de gas de fluidos durante la producción de petróleo y separadores de gas y lodo duales para la perforación horizontal.

| | | | |
|---|---|---|---|
| NUMERO DE PUBLICACION | **175006** | | |
| NOMBRE DEL SIGNO | **WEIR** | | |
| GENERO DEL SIGNO | **Marca Producto** | TIPO DE SIGNO | **Denominación** |
| NUMERO DE SOLICITUD | **4439 - 2014** | FECHA DE SOLICITUD | **22/08/2014** |
| NOMBRE DEL TITULAR | **WEIR ENGINEERING SERVICES LIMITED** | | |
| DIRECCION DEL TITULAR | **Pegasus House, Bramah Avenue, Scottish Enterprise Technology Park, East Kilbride Glasgow, G75 0RD,** | | |
| PAIS DEL TITULAR | **GB** Reino Unido, Gran Bretaña, Inglaterra | | |
| NOMBRE DEL APODERADO | **DR. RAMIRO MORENO BALDIVIESO** | | |
| DIRECCION DEL APODERADO | **CALLE CAPITAN RAVELO Nº 2366 - ESTUDIO DE ABOGADOS MORENO-BALDIVIESO** | | |
| CLASE INTERNACIONAL | **11** | | |

**PRODUCTOS**

Des-recalentadores, principalmente, contenedores para la reducción de la temperatura del vapor sobre-calentado; sistemas de ignición compuesto por un tubo de suministro de gas con una boquilla y un encendedor eléctrico para crear una llama en la boquilla para las operaciones de perforación y producción de petróleo y gas, a principalmente, para la ignición de gases de desecho que se descargan de un pozo;; des-recalentadores; acumuladores de vapor; instalaciones de generación de vapor; generadores de vapor; aparatos de calefacción de vapor [con fines industriales]; recalentadores de vapor [con fines industriales]; partes y accesorios de los anteriores.

| | |
|---|---|
| NUMERO DE PUBLICACION | **175007** |
| NOMBRE DEL SIGNO | **WEIR** |
| GENERO DEL SIGNO | **Marca Servicio** |
| TIPO DE SIGNO | **Denominación** |
| NUMERO DE SOLICITUD | **4442 - 2014** |
| FECHA DE SOLICITUD | **22/08/2014** |
| NOMBRE DEL TITULAR | **WEIR ENGINEERING SERVICES LIMITED** |
| DIRECCION DEL TITULAR | **Pegasus House, Bramah Avenue, Scottish Enterprise Technology Park, East Kilbride Glasgow, G75 0RD,** |
| PAIS DEL TITULAR | **GB** Reino Unido, Gran Bretaña, Inglaterra |
| NOMBRE DEL APODERADO | **DR. RAMIRO MORENO BALDIVIESO** |
| DIRECCION DEL APODERADO | **CALLE CAPITAN RAVELO Nº 2366 - ESTUDIO DE ABOGADOS MORENO-BALDIVIESO** |
| CLASE INTERNACIONAL | **37** |

**PRODUCTOS**

Servicios de instalación, reparación y mantenimiento de plantas industriales y maquinaria; instalación, reparación y mantenimiento de bombas; instalación, reparación y mantenimiento de válvulas; instalación, reparación y mantenimiento de paneles y láminas de goma para revestimiento de paredes y pisos de salas de recuperación de animales; instalación, reparación y mantenimiento de cortinas de respaldo de caucho para campos de tiro; alquiler de sistemas de restricción de seguridad que no sean para asientos de vehículos o equipamiento deportivo; Alquiler de equipo de seguridad, principalmente, sistemas de retención de líneas de flujo de servicio para pozos; reparación de turbinas; reparación de motores eléctricos; reparación de partes de bombas; renovación de tuberías, válvulas y colectores de escape para su uso en aplicaciones de servicio de pozos; Alquiler de equipos de producción, perforación y maquinaria de que conlleva cualquier tipo de intervención de pozos de que implique técnicas invasivas para la extracción petróleo y gas; equipos de mantenimiento y reparación de equipos de producción de pozos de petróleo y/o gas; mantenimiento y reparación de cabezales de producción pozos de petróleo y/o gas, producción de pozos de árboles de Navidad de petróleo y/o gas, equipo de boca de pozo y producción de pozo de petróleo; Equipos de árboles de Navidad; mantenimiento y reparación de equipos de producción de pozos de petróleo y/o gas, incluyendo, cabezales de revestimiento, cabezales carretes protectores, perchas de carcasas de revestimiento, cabezales de tubos, carretes de cabezales de tubos, adaptadores para cabezales de tubos, perchas de tubería, perchas de tubería de terminación dual, sellos mecánicos secundarios, bridas en boca de pozo, cruces y tees, tapones de árboles, cajas de relleno, prevención de reventones de varillas de succión, abrazaderas de varilla, rotadores de tubos, válvulas de seguridad, válvulas de compuerta, válvulas de calibre, válvulas de fluido y flujo de gas, líquido y flujo de gas oprimido, embaladores de tensión establecida, embaladores de sello de anillo , fracturador de fluido y refluido de árbol, protectores de tazón, forros de desgaste, tapones de prueba, válvulas de presión de respaldo, tetones de válvulas, tapas adaptadoras de lubricador y lubricadores; alquiler de máquinas removedoras y herramientas de recuperación de aceites usados y/o perforación de pozos de gas y fases de producción de un pozo y alquiler de equipo nuevo para pozo petrolero o fluidos; servicios de recuperación de líquidos de petróleo; servicios de recuperación de gas y gas; reparación de bombas, restauración, actualización o mantenimiento; reparación de turbina, restauración, actualización o mantenimiento; servicio de mantenimiento, reparación, actualización, sustitución o puesta a punto de componentes, piezas o sistemas generadores de turbina; instalación de equipos de generación de energía renovable; consulta en el campo de la reparación, restauración o mantenimiento de turbina; consulta en el campo de reparación de la bomba, restauración o mantenimiento; consulta en el campo de la modernización de turbinas; consulta en el campo de la modernización de bombas; consulta en el campo de la modernización de plantas de generación de energía renovable; consulta en el campo de la rehabilitación de plantas de generación de energía renovable; consulta en el campo de selección de equipos para plantas de generación de energía renovable; instalación de sistemas de iluminación y balizas luminosas para generadores eólicos; alquiler de sistemas de iluminación y balizas luminosas para generadores eólicos; instalación, mantenimiento y reparación de ascensores para uso en instalaciones de generación de energías renovables; instalación, mantenimiento y reparación de sistemas de monitoreo electrónicos para plantas de generación de energía y producción de energía; construcción, mantenimiento, reparación y renovación de instalaciones de generación de energías renovables; servicios de asesoramiento relacionados con la construcción, mantenimiento, reparación y renovación de instalaciones de generación de energías renovables; mantenimiento de instalaciones de generación de energías renovables.

NUMERO DE PUBLICACION **175008**

NOMBRE DEL SIGNO **WEIR**

GENERO DEL SIGNO **Marca Servicio** TIPO DE SIGNO **Denominación**

NUMERO DE SOLICITUD **4443 - 2014** FECHA DE SOLICITUD **22/08/2014**

NOMBRE DEL TITULAR **WEIR ENGINEERING SERVICES LIMITED**

DIRECCION DEL TITULAR **Pegasus House, Bramah Avenue Scottish, Enterprise Technology Park, East Kilbride Glasgow, G75 0RD,**

PAIS DEL TITULAR **GB** Reino Unido, Gran Bretaña, Inglaterra

NOMBRE DEL APODERADO **DR. RAMIRO MORENO BALDIVIESO**

DIRECCION DEL APODERADO **CALLE CAPITAN RAVELO Nº 2366 - ESTUDIO DE ABOGADOS MORENO-BALDIVIESO**

CLASE INTERNACIONAL **40**

**PRODUCTOS**

Servicios de ensamblaje de materiales; servicios de fabricación personalizada de productos; moldeado de material; fabricación de materiales; Servicios de desalinización; servicios de tratamiento térmico; fabricación de metal y acabado; servicios de soldadura; montaje de turbinas para los demás; Fabricación de turbinas para terceros; montaje de bombas para terceros; Fabricación de bombas para terceros; consulta en el campo de la fabricación a medida de las turbinas; consulta en el campo de la fabricación a medida de las bombas.

---

NUMERO DE PUBLICACION **175009**

NOMBRE DEL SIGNO **SANIPRO**

GENERO DEL SIGNO **Marca Producto** TIPO DE SIGNO **Denominación**

NUMERO DE SOLICITUD **4462 - 2014** FECHA DE SOLICITUD **22/08/2014**

NOMBRE DEL TITULAR **ADVANCED DRAINAGE SYSTEMS, INC.**

DIRECCION DEL TITULAR **4640 Trueman Boulevard, Hilliard, Ohio 43026, Estados Unidos de Norteamérica.**

PAIS DEL TITULAR **US** Estados Unidos de América

NOMBRE DEL APODERADO **Roberto Roque Ch.**

DIRECCION DEL APODERADO **Edificio Parque 18, No. 8022 Piso 6, Of. 602, calle 18, Calacoto.**

CLASE INTERNACIONAL **17**

**PRODUCTOS**

Tubos y accesorios para tubería; conductos, tubería y tubos no metálicos para drenaje y alcantarillado, en la clase 17, de la Clasificación Internacional.

---

NUMERO DE PUBLICACION **175010**

NOMBRE DEL SIGNO **TONKA**

GENERO DEL SIGNO **Marca Producto** TIPO DE SIGNO **Denominación**

NUMERO DE SOLICITUD **4484 - 2014** FECHA DE SOLICITUD **25/08/2014**

NOMBRE DEL TITULAR **JUAN GABRIEL ELJURI ANTÓN**

DIRECCION DEL TITULAR **Cuenca, Ecuador**

PAIS DEL TITULAR **EC** Ecuador

NOMBRE DEL APODERADO **Joaquín Fernando Escobar Cabezas**

DIRECCION DEL APODERADO **Calle 16 # 1316, Santiago Segundo, El Alto, La Paz – Bolivia**

CLASE INTERNACIONAL **7**

**PRODUCTOS**

Máquinas y máquinas herramientas; motores (excepto motores para vehículos terrestres); acoplamientos y elementos de transmisión (excepto para vehículos terrestres); instrumentos agrícolas que no sean accionados manualmente; incubadoras de huevos; distribuidores automáticos.

NUMERO DE PUBLICACION **175011**

NOMBRE DEL SIGNO **TONKA**

GENERO DEL SIGNO **Marca Producto** TIPO DE SIGNO **Denominación**

NUMERO DE SOLICITUD **4485 - 2014** FECHA DE SOLICITUD **25/08/2014**

NOMBRE DEL TITULAR **JUAN GABRIEL ELJURI ANTÓN**
DIRECCION DEL TITULAR **Cuenca, Ecuador**
PAIS DEL TITULAR **EC** Ecuador

NOMBRE DEL APODERADO **Joaquín Fernando Escobar Cabezas**
DIRECCION DEL APODERADO **Calle 16 # 1316, Santiago Segundo, El Alto, La Paz – Bolivia**

CLASE INTERNACIONAL **9**

**PRODUCTOS**

Aparatos e instrumentos científicos, náuticos, geodésicos, fotográficos, cinematográficos, ópticos, de pesaje, de medición, de señalización, de control (inspección), de salvamento y de enseñanza; aparatos e instrumentos de conducción, distribución, transformación, acumulación, regulación o control de la electricidad; aparatos de grabación, transmisión o reproducción de sonido o imágenes; soportes de registro magnéticos, discos acústicos; discos compactos, DVD y otros soportes de grabación digitales; mecanismos para aparatos de previo pago; cajas registradoras, máquinas de calcular, equipos de procesamiento de datos, ordenadores; software; extintores.

NUMERO DE PUBLICACION **175012**

NOMBRE DEL SIGNO **TONKA**

GENERO DEL SIGNO **Marca Producto** TIPO DE SIGNO **Denominación**

NUMERO DE SOLICITUD **4486 - 2014** FECHA DE SOLICITUD **25/08/2014**

NOMBRE DEL TITULAR **JUAN GABRIEL ELJURI ANTÓN**
DIRECCION DEL TITULAR **Cuenca, Ecuador**
PAIS DEL TITULAR **EC** Ecuador

NOMBRE DEL APODERADO **Joaquín Fernando Escobar Cabezas**
DIRECCION DEL APODERADO **Calle 16 # 1316, Santiago Segundo, El Alto, La Paz – Bolivia**

CLASE INTERNACIONAL **11**

**PRODUCTOS**

Aparatos de alumbrado, calefacción, producción de vapor, cocción, refrigeración, secado, ventilación y distribución de agua, así como instalaciones sanitarias.

NUMERO DE PUBLICACION **175013**

NOMBRE DEL SIGNO **JAVA COMPATIBLE**

GENERO DEL SIGNO **Marca Servicio** TIPO DE SIGNO **Denominación**

NUMERO DE SOLICITUD **4566 - 2014** FECHA DE SOLICITUD **28/08/2014**

NOMBRE DEL TITULAR **Oracle America, Inc.**

DIRECCION DEL TITULAR **500 Oracle Parkway Redwood Shores, California 94065, Estados Unidos de Norteamérica**

PAIS DEL TITULAR **US** Estados Unidos de América

NOMBRE DEL APODERADO **Roberto Roque Ch.**

DIRECCION DEL APODERADO **Edificio Parque 18, No. 8022 Piso 6, Of. 602, calle 18, Calacoto.**

CLASE INTERNACIONAL **42**

**PRODUCTOS**

Servicios científicos y tecnológicos, especialmente, consulta e investigación en el campo de las computadoras, hardware, software, periféricos informáticos, sistemas informáticos, redes informáticas, seguridad informática, tecnología de la información, tecnología de comercio electrónico y tecnología de red informática global, redes de comunicaciones y dispositivos, electrónica de consumo, informática móvil, y equipos y dispositivos de telecomunicaciones; investigación científica y desarrollo de productos para terceros en los campos de la educación, energía, entretenimiento, finanzas, salud, ciencias de la vida, manufactura, servicios de tienda de venta al detalle y transporte; investigación científica; desarrollo y diseño de hardware y software para terceros; servicios de consultoría informática; programación informáticas para terceros; desarrollo de normas voluntarias para terceros para el diseño, desarrollo, configuración e implementación de software informático, hardware, periféricos informáticos, sistemas informáticos y redes de comunicación; desarrollo, diseño y pruebas de nuevos productos de tecnología de información para terceros; provisión de información en el campo de la tecnología de la información relacionada a dispositivos de comunicación, computadoras, hardware, software, periféricos de ordenador y redes informáticas; provisión de una base de datos informática en el campo de la tecnología de la información relacionada a los dispositivos de comunicaciones, computadoras, hardware, software, periféricos de ordenador y redes informáticas, en la clase 42 de la clasificación internacional.

NUMERO DE PUBLICACION **175014**

NOMBRE DEL SIGNO **VITAMIX**

GENERO DEL SIGNO **Marca Producto** TIPO DE SIGNO **Denominación**

NUMERO DE SOLICITUD **4567 - 2014** FECHA DE SOLICITUD **28/08/2014**

NOMBRE DEL TITULAR **VITA-MIX CORPORATION**

DIRECCION DEL TITULAR **8615 Usher Road, Cleveland, Ohio 44138, Estados Unidos de Norteamérica**

PAIS DEL TITULAR **US** Estados Unidos de América

NOMBRE DEL APODERADO **Roberto Roque Ch.**

DIRECCION DEL APODERADO **Edificio Parque 18, No. 8022 Piso 6, Of. 602, calle 18, Calacoto.**

CLASE INTERNACIONAL **7**

**PRODUCTOS**

Procesadoras eléctricas para alimentos y licuadoras eléctricas de comida, para uso doméstico y comercial, en la clase 7 de la clasificación internacional.

NUMERO DE PUBLICACION **175015**

NOMBRE DEL SIGNO **QUANTUM**

GENERO DEL SIGNO **Marca Producto** TIPO DE SIGNO **Denominación**

NUMERO DE SOLICITUD **4638 - 2014** FECHA DE SOLICITUD **02/09/2014**

NOMBRE DEL TITULAR **AB Enzymes GmbH**
DIRECCION DEL TITULAR **Feldbergstrasse 78, 64293 Darmstadt, Alemania**
PAIS DEL TITULAR **DE** Alemania

NOMBRE DEL APODERADO **WOLFGANG LOTHAR OHNES CASSO**
DIRECCION DEL APODERADO **Av. Ballivián No. 1578, Calacoto Calle 24, Torre Cesur, Piso 6, Oficina 607, La Paz, Bolivia**

CLASE INTERNACIONAL **31**

**PRODUCTOS**

"Alimentos para animales que contienen enzimas, piensos y aditivos para piensos (que no sean para uso médico); proteínas para consumo animal que no sean para uso veterinario".

NUMERO DE PUBLICACION **175016**

NOMBRE DEL SIGNO **STIMZADA**

GENERO DEL SIGNO **Marca Producto** TIPO DE SIGNO **Denominación**

NUMERO DE SOLICITUD **4673 - 2014** FECHA DE SOLICITUD **04/09/2014**

NOMBRE DEL TITULAR **Johnson & Johnson**
DIRECCION DEL TITULAR **One Johnson & Johnson Plaza, New Brunswick, New Jersey, Estados Unidos de Norteamérica**
PAIS DEL TITULAR **US** Estados Unidos de América

NOMBRE DEL APODERADO **Roberto Roque Ch.**
DIRECCION DEL APODERADO **Edificio Parque 18, No. 8022 Piso 6, Of. 602, calle 18, Calacoto.**

CLASE INTERNACIONAL **5**

**PRODUCTOS**

Preparaciones farmacéuticas para uso humano, en la clase 5 de la Clasificación Internacional.

NUMERO DE PUBLICACION **175017**

NOMBRE DEL SIGNO **BENTAYGA**

GENERO DEL SIGNO **Marca Producto** TIPO DE SIGNO **Denominación**

NUMERO DE SOLICITUD **4692 - 2014** FECHA DE SOLICITUD **04/09/2014**

NOMBRE DEL TITULAR **Bentley Motors Limited**
DIRECCION DEL TITULAR **Pym´s Lane Crewe, Cheshire CW1 3PL United Kingdom.**
PAIS DEL TITULAR **GB** Reino Unido, Gran Bretaña, Inglaterra

NOMBRE DEL APODERADO **Roberto Roque Ch.**
DIRECCION DEL APODERADO **Edificio Parque 18, No. 8022 Piso 6, Of. 602, calle 18, Calacoto.**

NUMERO DE PRIORIDAD **012660528** PAIS **GB**
FECHA DE PRIORIDAD **04/03/2014** Reino Unido, Gran Bretaña, Inglaterra

CLASE INTERNACIONAL **12**

**PRODUCTOS**

Aparatos de locomoción terrestre, aérea o acuática; Vehículos; Vehículos de motor y partes y piezas de los mismos; Cadenas de nieve para ruedas de vehículos de motor; Neumáticos para vehículos a motor; Neumáticos de caucho sólido para ruedas de vehículos de motor; Neumáticos; Ruedas de aleación para vehículos de motor; Aletas guardabarros para vehículos de motor; Volantes para vehículos de motor; Asientos de seguridad de coche para niños; Espejos de tocador para vehículos de motor; Placas de rodadura para vehículos de motor; Redes portaequipajes para vehículos de motor; Bocinas para automóviles; Molduras para faros; Avisadores acústicos de marcha atrás para vehículos; Portaesquís para su uso en vehículos de motor; Componentes de frenos para vehículos de motor; Pomos de palanca de cambios para vehículos de motor; Rejillas de ventilación; Paneles de madera para vehículos de motor; Partes y componentes de todos los productos mencionados, en la clase 12 de la Clasificación Internacional.

NUMERO DE PUBLICACION **175018**

NOMBRE DEL SIGNO **HAPPY AGREEMENT**

GENERO DEL SIGNO **Marca Servicio** TIPO DE SIGNO **Denominación**

NUMERO DE SOLICITUD **4694 - 2014** FECHA DE SOLICITUD **04/09/2014**

NOMBRE DEL TITULAR **VANGUARD TRADEMARK HOLDINGS USA LLC**
DIRECCION DEL TITULAR **600 CORPORATE PARK DRIVE, ST. LOUIS, MISSOURI 63105,**
PAIS DEL TITULAR **US** Estados Unidos de América

NOMBRE DEL APODERADO **DR. RAMIRO MORENO BALDIVIESO**
DIRECCION DEL APODERADO **CALLE CAPITAN RAVELO Nº 2366 - ESTUDIO DE ABOGADOS MORENO-BALDIVIESO**

CLASE INTERNACIONAL **39**

**PRODUCTOS**

SERVICIOS DE ALQUILER Y ARRENDAMIENTO DE VEHÍCULOS Y SERVICIOS DE RESERVA DE ALQUILER Y ARRENDAMIENTO DE VEHÍCULOS.

---

NUMERO DE PUBLICACION **175019**

NOMBRE DEL SIGNO **ELJURI ELTACHI**

GENERO DEL SIGNO **Marca Producto** TIPO DE SIGNO **Denominación**

NUMERO DE SOLICITUD **4698 - 2014** FECHA DE SOLICITUD **04/09/2014**

NOMBRE DEL TITULAR **ELJURI HATARI S.A.**
DIRECCION DEL TITULAR **Cuenca, Ecuador**
PAIS DEL TITULAR **EC** Ecuador

NOMBRE DEL APODERADO **Joaquin Fernando Escobar Cabezas**
DIRECCION DEL APODERADO **Calle 16 # 1316, Santiago Segundo, El Alto, La Paz - Bolivia**

CLASE INTERNACIONAL **9**

**PRODUCTOS**

Aparatos e instrumentos científicos, náuticos, geodésicos, fotográficos, cinematográficos, ópticos, de pesaje, de medición, de señalización, de control (inspección), de salvamento y de enseñanza; aparatos e instrumentos de conducción, distribución, transformación, acumulación, regulación o control de la electricidad; aparatos de grabación, transmisión o reproducción de sonido o imágenes; soportes de registro magnéticos, discos acústicos; discos compactos, DVD y otros soportes de grabación digitales; mecanismos para aparatos de previo pago; cajas registradoras, máquinas de calcular, equipos de procesamiento de datos, ordenadores; software; extintores.

---

NUMERO DE PUBLICACION **175020**

NOMBRE DEL SIGNO **STARGOLD**

GENERO DEL SIGNO **Marca Producto** TIPO DE SIGNO **Denominación**

NUMERO DE SOLICITUD **4699 - 2014** FECHA DE SOLICITUD **04/09/2014**

NOMBRE DEL TITULAR **JUAN PABLO ELJURI VINTIMILLA**
DIRECCION DEL TITULAR **Cuenca, Ecuador**
PAIS DEL TITULAR **EC** Ecuador

NOMBRE DEL APODERADO **Joaquin Fernando Escobar Cabezas**
DIRECCION DEL APODERADO **Calle 16 # 1316, Santiago Segundo, El Alto, La Paz – Bolivia**

CLASE INTERNACIONAL **9**

**PRODUCTOS**

Aparatos e instrumentos científicos, náuticos, geodésicos, fotográficos, cinematográficos, ópticos, de pesaje, de medición, de señalización, de control (inspección), de salvamento y de enseñanza; aparatos e instrumentos de conducción, distribución, transformación, acumulación, regulación o control de la electricidad; aparatos de grabación, transmisión o reproducción de sonido o imágenes; soportes de registro magnéticos, discos acústicos; discos compactos, DVD y otros soportes de grabación digitales; mecanismos para aparatos de previo pago; cajas registradoras, máquinas de calcular, equipos de procesamiento de datos, ordenadores; software; extintores.

NUMERO DE PUBLICACION **175021**

NOMBRE DEL SIGNO **STARGOLD**

GENERO DEL SIGNO **Marca Producto** TIPO DE SIGNO **Denominación**

NUMERO DE SOLICITUD **4700 - 2014** FECHA DE SOLICITUD **04/09/2014**

NOMBRE DEL TITULAR **JUAN PABLO ELJURI VINTIMILLA**
DIRECCION DEL TITULAR **Cuenca, Ecuador**
PAIS DEL TITULAR **EC** Ecuador

NOMBRE DEL APODERADO **Joaquin Fernando Escobar Cabezas**
DIRECCION DEL APODERADO **Calle 16 # 1316, Santiago Segundo, El Alto, La Paz – Bolivia**

CLASE INTERNACIONAL **11**

**PRODUCTOS**

Aparatos de alumbrado, calefacción, producción de vapor, cocción, refrigeración, secado, ventilación y distribución de agua, así como instalaciones sanitarias.

---

NUMERO DE PUBLICACION **175022**

NOMBRE DEL SIGNO **ELJURI ELTACHI**

GENERO DEL SIGNO **Marca Producto** TIPO DE SIGNO **Denominación**

NUMERO DE SOLICITUD **4701 - 2014** FECHA DE SOLICITUD **04/09/2014**

NOMBRE DEL TITULAR **ELJURI HATARI S.A.**
DIRECCION DEL TITULAR **Cuenca, Ecuador**
PAIS DEL TITULAR **EC** Ecuador

NOMBRE DEL APODERADO **Joaquin Fernando Escobar Cabezas**
DIRECCION DEL APODERADO **Calle 16 # 1316, Santiago Segundo, El Alto, La Paz – Bolivia**

CLASE INTERNACIONAL **11**

**PRODUCTOS**

Aparatos de alumbrado, calefacción, producción de vapor, cocción, refrigeración, secado, ventilación y distribución de agua, así como instalaciones sanitarias.

---

NUMERO DE PUBLICACION **175023**

NOMBRE DEL SIGNO **DIRECTV TE CAMBIA LA VIDA**

GENERO DEL SIGNO **Lema Comercial** TIPO DE SIGNO **Denominación**

NUMERO DE SOLICITUD **4718 - 2014** FECHA DE SOLICITUD **05/09/2014**

NOMBRE DEL TITULAR **The DIRECTV GROUP, Inc.**
DIRECCION DEL TITULAR **2260 E. Imperial Highway, El Segundo, CA 90245, Estados Unidos**
PAIS DEL TITULAR **US** Estados Unidos de América

NOMBRE DEL APODERADO **GONZALO ITURRY MURILLO**
DIRECCION DEL APODERADO **Av. Sanchez Bustamente Esq. Calle 11, Edificio CBC II, piso 4 - oficina 4 Calacoto**

CLASE INTERNACIONAL **0**

**PRODUCTOS**

0

NUMERO DE PUBLICACION **175024**

NOMBRE DEL SIGNO **DIRECTV TE CAMBIA LA VIDA**

GENERO DEL SIGNO **Lema Comercial** TIPO DE SIGNO **Denominación**

NUMERO DE SOLICITUD **4719 - 2014** FECHA DE SOLICITUD **05/09/2014**

NOMBRE DEL TITULAR **The DIRECTV GROUP, Inc.**
DIRECCION DEL TITULAR **2260 E. Imperial Highway, El Segundo, CA 90245, Estados Unidos**
PAIS DEL TITULAR **US** Estados Unidos de América

NOMBRE DEL APODERADO **GONZALO ITURRY MURILLO**
DIRECCION DEL APODERADO **Av. Sanchez Bustamente Esq. Calle 11, Edificio CBC II, piso 4 - oficina 4 Calacoto**

CLASE INTERNACIONAL **0**

**PRODUCTOS**

0

---

NUMERO DE PUBLICACION **175025**

NOMBRE DEL SIGNO **COLNATUR**

GENERO DEL SIGNO **Marca Producto** TIPO DE SIGNO **Denominación**

NUMERO DE SOLICITUD **4769 - 2014** FECHA DE SOLICITUD **05/09/2014**

NOMBRE DEL TITULAR **PROTEIN, S.A.**
DIRECCION DEL TITULAR **17460 CELRA (Girona), Poligono Industrial Celrá, parcela B-9, calle Creus s/n.**
PAIS DEL TITULAR **ES** España

NOMBRE DEL APODERADO **Pilar Salazar Galindo**
DIRECCION DEL APODERADO **Av. Jose Salmon Ballivian (Los Alamos), No. 322 La Florida**

CLASE INTERNACIONAL **5**

**PRODUCTOS**

Productos farmacéuticos y veterinarios; productos higiénicos y sanitarios para uso médico; alimentos y sustancias dietéticas para uso médico o veterinario, alimentos para bebés; complementos nutricionales para seres humanos y animales; emplastos, material para apósitos; material para empastes e improntas dentales; desinfectantes; productos para eliminar animales dañinos; fungicidas, herbicidas; colágeno hidrolizado como complemento alimenticio.

---

NUMERO DE PUBLICACION **175026**

NOMBRE DEL SIGNO **LIVE YOUR ADVENTURE**

GENERO DEL SIGNO **Marca Servicio** TIPO DE SIGNO **Denominación**

NUMERO DE SOLICITUD **4806 - 2014** FECHA DE SOLICITUD **09/09/2014**

NOMBRE DEL TITULAR **Eddie Bauer Licensing Services LLC**
DIRECCION DEL TITULAR **10401 Northeast 8th Street, Suite 500**
**Bellevue, Washington 98004**
**U.S.A.**
PAIS DEL TITULAR **US** Estados Unidos de América

NOMBRE DEL APODERADO **ALEJANDRA BERNAL**
DIRECCION DEL APODERADO **Calle Federico Zuazo No. 1598, Edificio Park Inn, piso 11**

CLASE INTERNACIONAL **35**

**PRODUCTOS**

Tienda al por menor, tienda online o SERVICIOS CATALOGO POR CORREO puede enviar catálogo con ROPA, ropa de abrigo, indumentaria y calzado, zapatos, sombreros, bufandas, gafas, gorras, bolsas, bolsas para cámaras, equipaje, ropa de cama, almohadas, edredones, mantas, artículos de viaje, joyas, RELOJES, paraguas, productos para mascotas, arte al aire libre, equipo de camping, artículos deportivos, linternas, multi-herramientas, botellas de agua, enfriadores COMIDA CAMPESTRE, botiquines, kits de supervivencia y artículos de limpieza.

NUMERO DE PUBLICACION **175027**

NOMBRE DEL SIGNO **FIRST ASCENT**

GENERO DEL SIGNO **Marca Producto** TIPO DE SIGNO **Denominación**

NUMERO DE SOLICITUD **4807 - 2014** FECHA DE SOLICITUD **09/09/2014**

NOMBRE DEL TITULAR **Eddie Bauer Licensing Services LLC**
DIRECCION DEL TITULAR **10401 Northeast 8th Street, Suite 500**
**Bellevue, Washington 98004**
**U.S.A.**

PAIS DEL TITULAR **US** Estados Unidos de América

NOMBRE DEL APODERADO **APULA BAUER VELASCO**
DIRECCION DEL APODERADO **Calle Federico Zuazo No. 1598, Edificio Park Inn, piso 11**

CLASE INTERNACIONAL **25**

**PRODUCTOS**

Ropa; prendas de vestir exteriores, ropa para hombres, mujeres y niños, a saber, chaquetas, suéteres, sudaderas, suéteres, camisas, blusas, polos, camisetas, ropa interior térmica, pantalones vaqueros, pantalones, pantalones, pantalones capri, shorts, vestidos, faldas, trajes de baño, ropa de noche , calcetines, bufandas, cinturones de cuero para ropa; Prendas de vestir exteriores, a saber, chaquetas, resistente al viento, chaquetas, parkas, anoraks, abrigos, chalecos, impermeables, guantes, mitones, sombrerería y calzado; sombreros; gorras; zapatos, botas.

NUMERO DE PUBLICACION **175028**

NOMBRE DEL SIGNO **FIRST ASCENT**

GENERO DEL SIGNO **Marca Producto** TIPO DE SIGNO **Denominación**

NUMERO DE SOLICITUD **4808 - 2014** FECHA DE SOLICITUD **09/09/2014**

NOMBRE DEL TITULAR **Eddie Bauer Licensing Services LLC**
DIRECCION DEL TITULAR **10401 Northeast 8th Street, Suite 500**
**Bellevue, Washington 98004**
**U.S.A.**

PAIS DEL TITULAR **US** Estados Unidos de América

NOMBRE DEL APODERADO **ALEJANDRA BERNAL**
DIRECCION DEL APODERADO **Calle Federico Zuazo No. 1598, Edificio Park Inn, piso 11**

CLASE INTERNACIONAL **18**

**PRODUCTOS**

BOLSAS; BILLETERAS; MOCHILAS; Bolsas de viaje; Bolsas de lona; EQUIPAJE; Portatrajes de viaje; Bolsas de aseo vendidas vacías; PARAGUAS; BOLSAS MESSENGER; MALETINES; bolsos de mano; MONEDEROS; Bolsas de pañales; COLLARES DE CUERO; Correas para perros; PORTADORES DE NIÑOS Y BEBÉS usa en el cuerpo

NUMERO DE PUBLICACION **175029**

NOMBRE DEL SIGNO **TRAVEX**

GENERO DEL SIGNO **Marca Producto** TIPO DE SIGNO **Denominación**

NUMERO DE SOLICITUD **4809 - 2014** FECHA DE SOLICITUD **09/09/2014**

NOMBRE DEL TITULAR **Eddie Bauer Licensing Services LLC**
DIRECCION DEL TITULAR **10401 Northeast 8th Street, Suite 500**
**Bellevue, Washington 98004**
**U.S.A.**

PAIS DEL TITULAR **US** Estados Unidos de América

NOMBRE DEL APODERADO **PAULA BAUER VELASCO**
DIRECCION DEL APODERADO **Calle Federico Zuazo No, 1598, Edificio Park Inn, piso 11**

CLASE INTERNACIONAL **25**

**PRODUCTOS**

Ropa, prendas de vestir exteriores, ropa para hombres, mujeres y niños, a saber, chaquetas, suéteres, sudaderas, suéteres, camisas, blusas, polos, camisas, ropa interior térmica, pantalones vaqueros, pantalones, pantalones, pantalones capri, shorts, vestidos, faldas, trajes de baño, ropa de noche , calcetines, bufandas, cinturones de cuero para ropa; Prendas de vestir exteriores, a saber, chaquetas, resistente al viento, chaquetas, parkas, anoraks, abrigos, chalecos, impermeables, guantes, mitones; sombrerería y calzado; sombreros; gorras, zapatos, botas.

---

NUMERO DE PUBLICACION **175030**

NOMBRE DEL SIGNO **TRAVEX**

GENERO DEL SIGNO **Marca Producto** TIPO DE SIGNO **Denominación**

NUMERO DE SOLICITUD **4810 - 2014** FECHA DE SOLICITUD **09/09/2014**

NOMBRE DEL TITULAR **Eddie Bauer Licensing Services LLC**
DIRECCION DEL TITULAR **10401 Northeast 8th Street, Suite 500**
**Bellevue, Washington 98004**
**U.S.A.**

PAIS DEL TITULAR **US** Estados Unidos de América

NOMBRE DEL APODERADO **ALEJANDRA BERNAL**
DIRECCION DEL APODERADO **Calle Federico Zuazo No. 1598, Edificio Park Inn, piso 11**

CLASE INTERNACIONAL **18**

**PRODUCTOS**

BOLSAS; BILLETERAS; MOCHILAS; Bolsas de viaje; Bolsas de lona; EQUIPAJE; Portatrajes de viaje; Bolsas de aseo vendidas vacías; PARAGUAS; BOLSAS MESSENGER; MALETINES; bolsos de mano; MONEDEROS; Bolsas de pañales; COLLARES DE CUERO; Correas para perros; PORTADORES DE NIÑOS Y BEBÉS usa en el cuerpo

---

NUMERO DE PUBLICACION **175031**

NOMBRE DEL SIGNO **SANDORATTO**

GENERO DEL SIGNO **Marca Producto** TIPO DE SIGNO **Denominación**

NUMERO DE SOLICITUD **4811 - 2014** FECHA DE SOLICITUD **09/09/2014**

NOMBRE DEL TITULAR **C.I. GAROTAS LTDA.**
DIRECCION DEL TITULAR **Calle 6 sur No. 52 - 62, Medellín, Colombia**
PAIS DEL TITULAR **CO** Colombia

NOMBRE DEL APODERADO **Alejandra Bernal Mercado**
DIRECCION DEL APODERADO **Calle Federico Zuazo No. 1598, Edificio Park Inn, Piso 11, La Paz, Bolivia**

CLASE INTERNACIONAL **25**

**PRODUCTOS**

Trajes de baño, ropa interior, ropa deportiva, ropa exterior, salidas de baño, ropa de verano.

NUMERO DE PUBLICACION **175032**

NOMBRE DEL SIGNO **VICKZZZ**

GENERO DEL SIGNO **Marca Producto** TIPO DE SIGNO **Denominación**

NUMERO DE SOLICITUD **4815 - 2014** FECHA DE SOLICITUD **09/09/2014**

NOMBRE DEL TITULAR **THE PROCTER & GAMBLE COMPANY**

DIRECCION DEL TITULAR **One Procter & Gamble Plaza, Cincinnati, Ohio 45202, Estados Unidos de América**

PAIS DEL TITULAR **US** Estados Unidos de América

NOMBRE DEL APODERADO **Alejandra Bernal Mercado**

DIRECCION DEL APODERADO **Calle Federico Zuazo No. 1598, Edificio Park Inn, Piso 11, La Paz, Bolivia**

CLASE INTERNACIONAL **5**

**PRODUCTOS**

Preparaciones farmacéuticas, particularmente para ayudar a dormir.

---

NUMERO DE PUBLICACION **175033**

NOMBRE DEL SIGNO **HERBALIFE SKIN**

GENERO DEL SIGNO **Marca Producto** TIPO DE SIGNO **Denominación**

NUMERO DE SOLICITUD **4831 - 2014** FECHA DE SOLICITUD **09/09/2014**

NOMBRE DEL TITULAR **HERBALIFE INTERNATIONAL INC.**

DIRECCION DEL TITULAR **800 W. OLYMPIC BLVD. SUITE 406, LOS ANGELES, CA 90015,**

PAIS DEL TITULAR **US** Estados Unidos de América

NOMBRE DEL APODERADO **DR. RAMIRO MORENO BALDIVIESO**

DIRECCION DEL APODERADO **CALLE CAPITAN RAVELO Nº 2366 - ESTUDIO DE ABOGADOS MORENO-BALDIVIESO**

CLASE INTERNACIONAL **3**

**PRODUCTOS**

PREPARACIONES PARA EL CUIDADO DE LA PIEL NO MEDICADOS, COMO SER, CREMAS FACIALES, CREMAS PARA LOS OJOS, LIMPIADORES FACIALES, EXFOLIANTES, LIMPIADORAS, CREMAS DE LIMPIEZA, LOCIONES Y ACEITES, LOCIÓN, HIDRATANTES Y TÓNICOS PARA EL CUERPO, GELES, LAVADOS, Y MASCARILLAS PARA EL USO EN LA CARA Y EL CUERPO, CREMAS DE AFEITAR; PREPARACIONES DE PROTECCIÓN SOLAR NO MEDICADOS.

---

NUMERO DE PUBLICACION **175034**

NOMBRE DEL SIGNO **APPLE WATCH**

GENERO DEL SIGNO **Marca Producto** TIPO DE SIGNO **Denominación**

NUMERO DE SOLICITUD **4873 - 2014** FECHA DE SOLICITUD **10/09/2014**

NOMBRE DEL TITULAR **APPLE INC.**

DIRECCION DEL TITULAR **1 Infinite Loop Cupertino, California 95014, Estados Unidos de América**

PAIS DEL TITULAR **US** Estados Unidos de América

NOMBRE DEL APODERADO **Pilar Soruco Etcheverry**

DIRECCION DEL APODERADO **Avenida Club The Strongest Nro. 107, entre calles 29 y 30 (timbre 1), Zona de Achumani, La Paz - Bolivia**

NUMERO DE PRIORIDAD **47997** PAIS **TT** Trinidad y Tobago

FECHA DE PRIORIDAD **11/03/2014**

CLASE INTERNACIONAL **10**

**PRODUCTOS**

Aparatos e instrumentos quirúrgicos, médicos, odontológicos y veterinarios, así como miembros, ojos y dientes artificiales; artículos ortopédicos; material de sutura; sensores, monitores y pantallas para la salud, entrenamiento, ejercicio físico y bienestar; aparatos y dispositivos médicos, comprendidos en la Clase 10 de la Clasificación Internacional en vigencia.

| | |
|---|---|
| NUMERO DE PUBLICACION | **175035** |
| NOMBRE DEL SIGNO | **APPLE WATCH** |
| GENERO DEL SIGNO | **Marca Producto** |
| TIPO DE SIGNO | **Denominación** |
| NUMERO DE SOLICITUD | **4877 - 2014** |
| FECHA DE SOLICITUD | **10/09/2014** |
| NOMBRE DEL TITULAR | **APPLE INC.** |
| DIRECCION DEL TITULAR | **1 Infinite Loop Cupertino, California 95014, Estados Unidos de América** |
| PAIS DEL TITULAR | **US** Estados Unidos de América |
| NOMBRE DEL APODERADO | **Pilar Soruco Etcheverry** |
| DIRECCION DEL APODERADO | **Avenida Club The Strongest Nro. 107, entre calles 29 y 30 (timbre 1), Zona de Achumani, La Paz - Bolivia** |
| NUMERO DE PRIORIDAD | **47997** |
| PAIS | **TT** Trinidad y Tobago |
| FECHA DE PRIORIDAD | **11/03/2014** |
| CLASE INTERNACIONAL | **14** |

**PRODUCTOS**

Metales preciosos y sus aleaciones, así como productos de estas materias o chapados no comprendidos en otras clases; artículos de joyería, bisutería, piedras preciosas; artículos de relojería e instrumentos cronométricos; relojes de mano; relojes de pared; relojes; cronografos para utilizar como relojes; cronómetros; pulseras de reloj; carcasas de relojes, relojes de pared y artículos de relojería e instrumentos cronométricos; partes para relojes, relojes de pared y artículos de relojería e instrumentos cronométricos; artículos de joyería, comprendidos en la Clase 14 de la Clasificación Internacional en vigencia.

| | | | |
|---|---|---|---|
| NUMERO DE PUBLICACION | **175036** | | |
| NOMBRE DEL SIGNO | **APPLE WATCH** | | |
| GENERO DEL SIGNO | **Marca Producto** | TIPO DE SIGNO | **Denominación** |
| NUMERO DE SOLICITUD | **4880 - 2014** | FECHA DE SOLICITUD | **10/09/2014** |
| NOMBRE DEL TITULAR | **APPLE INC.** | | |
| DIRECCION DEL TITULAR | **1 Infinite Loop Cupertino, California 95014, Estados Unidos de América** | | |
| PAIS DEL TITULAR | **US** Estados Unidos de América | | |
| NOMBRE DEL APODERADO | **Pilar Soruco Etcheverry** | | |
| DIRECCION DEL APODERADO | **Avenida Club The Strongest Nro. 107, entre calles 29 y 30 (timbre 1), Zona de Achumani, La Paz - Bolivia.** | | |
| NUMERO DE PRIORIDAD | **47997** | PAIS | **TT** |
| FECHA DE PRIORIDAD | **11/03/2014** | | Trinidad y Tobago |
| CLASE INTERNACIONAL | **9** | | |

**PRODUCTOS**

Aparatos e instrumentos científicos, náuticos, geodésicos, fotográficos, cinematográficos, ópticos, de pesaje, de medición, de señalización, de control (inspección), de salvamento y de enseñanza; aparatos e instrumentos de conducción, distribución, transformación, acumulación, regulación o control de la electricidad; aparatos de grabación, transmisión o reproducción de sonido o imágenes; soportes de registro magnéticos, discos acústicos; discos compactos, DVD y otros soportes de grabación digitales; mecanismos para aparatos de previo pago; cajas registradoras, máquinas de calcular, equipos de procesamiento de datos, ordenadores; software; extintores; Computadoras; dispositivos periféricos informáticos; hardware informático; computadoras de mano; tabletas; asistentes personales digitales; organizadores electrónicos; blocs de notas electrónicos; lectores de libros electrónicos; dispositivos electrónicos digitales de mano y el software relacionados con ellos; dispositivos de mano electrónicos digitales que permitan acceso a Internet y enviar, recibir y almacenar llamadas telefónicas, faxes, correos electrónicos y otro tipo de información digital; unidades de mano electrónicas para la recepción, almacenamiento y/o transmisión inalámbrica de información y mensajes, y dispositivos electrónicos que le permitan al usuario controlar y manejar la información personal; aparatos de grabación y reproducción de sonido; reproductores de audio MP3 y otros formatos digitales; grabadores de audio digitales; grabadores y reproductores digitales de video; grabadores y reproductores de casete de audio; grabadores y reproductores de video-casete; grabadores y reproductores de discos compactos; grabadores y reproductores de discos digitales versátiles; grabadores y reproductores de cintas de audio digitales; radios, transmisores y receptores de señales de radio; mezcladores de audio, video y digitales; amplificadores de audio; receptores de audio; decodificadores de audio; aparatos de audio para automóviles; auriculares; audífonos; parlantes; micrófonos; componentes y accesorios de audio; módems; aparatos de comunicación en red; instrumentos y equipamiento de comunicación electrónica; aparatos audiovisuales para la enseñanza; instrumentos y aparatos ópticos; instrumentos y aparatos para telecomunicaciones; dispositivos de sistema de posicionamiento global (GPS); teléfonos; dispositivos de comunicación inalámbrica para la transmisión de voz, datos o imágenes; cables; aparatos para el almacenamiento de datos; soportes magnéticos de datos; chips, discos y cintas con o para la grabación de programas y software de computadoras; máquinas para transmitir faxes; cámaras, baterías; televisores; receptores de televisión; monitores de televisión; decodificadores; software de computadoras; juegos electrónicos y de computadoras; software de sistemas de posicionamiento global (GPS); software para viajes, turismo, organización de viajes, navegación, planeamiento de ruta de viaje, información geográfica, de destinos, transporte y tránsito, instrucciones para recorridos con automóviles o a pie, mapas personalizados, atlas de calles, visualización electrónica de mapas e información de destinos; software para la creación, la autoría, la distribución, la descarga, la transmisión, la recepción, la reproducción, la edición, la extracción, la codificación, la decodificación, la visualización, el almacenamiento y 1a. organización de texto, datos, gráficos, imágenes, audio, video y demás contenido multimedia, publicaciones electrónicas y juegos electrónicos; software para su uso en la grabación, la organización, la transmisión, la manipulación y la revisión de texto, datos, archivos de audio, archivos de video y juegos electrónicos en relación con computadoras, televisores, decodificadores de televisión, reproductores de audio, reproductores de video, reproductores media, teléfonos y dispositivos electrónicos digitales de mano; software que permita a los usuarios programar y distribuir texto, datos, gráficos, imágenes, audio, video y demás contenido multimedia a través de redes de comunicación globales y demás redes informáticas, electrónicas y de comunicaciones; software de computadoras para identificar, localizar, agrupar, distribuir y gestionar datos y enlaces entre servidores de computadoras y usuarios conectados a redes de comunicación globales y demás redes informáticas, electrónicas y de comunicaciones; software para su uso en dispositivos electrónicos digitales móviles de mano y demás productos electrónicos de consumo; software para publicación electrónica; software para la lectura de publicaciones electrónicas; software para la gestión de información personal; contenido pre-grabado de audio y audiovisual, información y comentarios descargables; libros electrónicos, revistas, publicaciones periódicas, boletines informativos, diarios, periódicos, y demás publicaciones electrónicas descargables; software para la administración de bases de datos; software de reconocimiento de caracteres; software de reconocimiento de voz; software de correo electrónico y mensajería; software para acceder a bases de datos en línea y navegar y realizar búsquedas; tablones de anuncios electrónicos; software de sincronización de información; software para el desarrollo de aplicaciones; manuales para el usuario en forma legible electrónicamente, por máquina o por computadora para su uso con todos los productos antes mencionados y vendidos como una unidad junto con ellos; conectores, acopladores, hilos, cables, cargadores, puertos, bases de conexión, interfaces y adaptadores eléctricos y electrónicos para su uso con todos

los productos antes mencionados; equipos informáticos para su uso con todos los productos arriba mencionados; aparatos electrónicos con funciones multimedia para su uso con todos productos antes mencionados; aparatos electrónicos con funciones interactivas para su uso con todos los productos antes mencionados; accesorios, partes, aditamentos y aparatos de evaluación para todos los productos antes mencionados; fundas, carteras, y estuches adaptados o con formas especiales para contener todos los productos antes mencionados; instrumentos para la navegación; aparatos para chequear el correo; caja registradora; mecanismos para aparatos de previo pago; dictáfonos; marcadores de dobladillo; máquinas de votación; etiquetas electrónicas para mercancías; aparatos e instrumentos de pesaje; medidores; tablones de anuncios electrónicos; aparatos de medición; aparatos e instrumentos ópticos; obleas de silicio; circuitos integrados; pantallas fluorescentes; aparato de control remoto; filamentos conductores de ondas luminosas [fibra óptica]; instalaciones eléctricas para el control remoto de operaciones industriales; pararrayos; electrolizadores; extintores; aparatos de radiología para uso industrial; aparatos y dispositivos de salvamento; silbatos de alarma; anteojos de sol; dibujos animados; ovoscopios; silbatos para perros; imanes decorativos; vallas electrificadas; calcetines electrotérmicos, comprendidos en la Clase 9 de la Clasificación Internacional en vigencia.

---

NUMERO DE PUBLICACION **175037**

NOMBRE DEL SIGNO **APPLE WATCH**

GENERO DEL SIGNO **Marca Servicio** TIPO DE SIGNO **Denominación**

NUMERO DE SOLICITUD **4885 - 2014** FECHA DE SOLICITUD **10/09/2014**

NOMBRE DEL TITULAR **APPLE INC.**
DIRECCION DEL TITULAR **1 Infinite Loop Cupertino, California 95014, Estados Unidos de América**
PAIS DEL TITULAR **US** Estados Unidos de América

NOMBRE DEL APODERADO **Pilar Soruco Etcheverry**
DIRECCION DEL APODERADO **Avenida Club The Strongest Nro. 107, entre calles 29 y 30 (timbre 1), Zona de Achumani, La Paz - Bolivia**

NUMERO DE PRIORIDAD **47997** PAIS **TT**
FECHA DE PRIORIDAD **11/03/2014** Trinidad y Tobago

CLASE INTERNACIONAL **44**

**PRODUCTOS**

Servicios médicos; servicios veterinarios; tratamientos de higiene y de belleza para personas o animales; servicios de agricultura, horticultura y silvicultura; servicios de salud, entrenamiento, ejercicio físico, control de bienestar y diagnóstico; servicios de provisión de información en el ámbito de la salud, entrenamiento, ejercicio físico y bienestar; servicios de provisión de un sitio web que incluya información sobre salud, entrenamiento, ejercicio físico y bienestar, comprendidos en la Clase 44 de la Clasificación Internacional en vigencia.

---

NUMERO DE PUBLICACION **175038**

NOMBRE DEL SIGNO **LUX**

GENERO DEL SIGNO **Marca Producto** TIPO DE SIGNO **Denominación**

NUMERO DE SOLICITUD **4919 - 2014** FECHA DE SOLICITUD **12/09/2014**

NOMBRE DEL TITULAR **GASEOSAS LUX S.A.**
DIRECCION DEL TITULAR **Medellín, Colombia**
PAIS DEL TITULAR **CO** Colombia

NOMBRE DEL APODERADO **Roberto Roque Ch.**
DIRECCION DEL APODERADO **Edificio Parque 18, No. 8022 Piso 6, Of. 602, calle 18, Calacoto**

CLASE INTERNACIONAL **32**

**PRODUCTOS**

Cerveza, ale y porter; aguas minerales y gaseosas y otras bebidas no alcohólicas; jarabes y otros preparados para hacer bebidas, en la clase 32 de la clasificación internacional.

NUMERO DE PUBLICACION **175039**

NOMBRE DEL SIGNO **IMS**

GENERO DEL SIGNO **Marca Producto** TIPO DE SIGNO **Denominación**

NUMERO DE SOLICITUD **4966 - 2014** FECHA DE SOLICITUD **16/09/2014**

NOMBRE DEL TITULAR **IMS SOFTWARE SERVICES LTD.**
DIRECCION DEL TITULAR **200 Campus Drive, Collegeville, PA 19426, Estados Unidos de América**
PAIS DEL TITULAR **US** Estados Unidos de América

NOMBRE DEL APODERADO **Alejandra Bernal Mercado**
DIRECCION DEL APODERADO **Calle Federico Zuazo No. 1598, Edificio Park Inn, Piso 11, La Paz, Bolivia**

CLASE INTERNACIONAL **9**

**PRODUCTOS**

Informes descargables, análisis, publicaciones, datos, webcasts, seminarios web y podcasts proporcionan farmacéutica, la información médica y la atención sanitaria a través de Internet y en un medio electrónico, a saber, cintas magnéticas grabables, cintas lineales digitales, aplicaciones móviles, CD-ROM, y / o en formato electrónico a través de FTP o VPN; Los programas informáticos, los CD-ROM, aplicaciones móviles y manuales de instrucción para su uso en la gestión de datos y análisis de datos de productos farmacéuticos, la información médica y de la salud; Base de datos electrónica grabado en soportes informáticos que contenían farmacéutica, información médica y de la salud.

---

NUMERO DE PUBLICACION **175040**

NOMBRE DEL SIGNO **IMS**

GENERO DEL SIGNO **Marca Servicio** TIPO DE SIGNO **Denominación**

NUMERO DE SOLICITUD **4967 - 2014** FECHA DE SOLICITUD **16/09/2014**

NOMBRE DEL TITULAR **IMS SOFTWARE SERVICES LTD.**
DIRECCION DEL TITULAR **200 Campus Drive, Collegeville, PA 19426, Estados Unidos de América**
PAIS DEL TITULAR **US** Estados Unidos de América

NOMBRE DEL APODERADO **PAULA BAUER**
DIRECCION DEL APODERADO **Calle Federico Zuazo No. 1598, Edificio Park Inn, Piso 11, La Paz, Bolivia**

CLASE INTERNACIONAL **35**

**PRODUCTOS**

Investigación de mercado, consultoría en negocios de mercado; consultoría en marketing; consultoría en negocios y servicios de información; servicios de subcontratación de procesos de negocios en los campos farmacéuticos, médicos y del cuidado de la salud; provisión en red basados en un portal en línea que provee acceso al cliente de información farmacéutica, médica y del cuidado de la salud; servicios de investigación de políticas públicas.

---

NUMERO DE PUBLICACION **175041**

NOMBRE DEL SIGNO **IMS**

GENERO DEL SIGNO **Marca Servicio** TIPO DE SIGNO **Denominación**

NUMERO DE SOLICITUD **4968 - 2014** FECHA DE SOLICITUD **16/09/2014**

NOMBRE DEL TITULAR **IMS SOFTWARE SERVICES LTD.**
DIRECCION DEL TITULAR **200 Campues Drive, Collegeville, PA 19426, Estados Unidos de América**
PAIS DEL TITULAR **US** Estados Unidos de América

NOMBRE DEL APODERADO **PAULA BAUER**
DIRECCION DEL APODERADO **Calle Federico Zuazo No. 1598, Edificio Park Inn, Piso 11, La Paz, Bolivia**

CLASE INTERNACIONAL **42**

**PRODUCTOS**

Software no descargable; servicios de consultoría relacionada a la información farmacéutica, médica y del cuidado de la salud, investigación, desarrollo y análisis; investigación y análisis relacionado a la información farmacéutica, médica y del cuidado de la salud; servicios de computación, particularmente, desarrollo y manejo de aplicaciones de software y bases de datos relacionadas a la información farmacéutica, médica y del cuidado de la salud.

NUMERO DE PUBLICACION **175042**

NOMBRE DEL SIGNO **IMS HEALTH**

GENERO DEL SIGNO **Marca Producto** TIPO DE SIGNO **Denominación**

NUMERO DE SOLICITUD **4969 - 2014** FECHA DE SOLICITUD **16/09/2014**

NOMBRE DEL TITULAR **IMS SOFTWARE SERVICES LTD.**
DIRECCION DEL TITULAR **200 Campues Drive, Collegeville, PA 19426, Estados Unidos de América**
PAIS DEL TITULAR **US** Estados Unidos de América

NOMBRE DEL APODERADO **Alejandra Bernal Mercado**
DIRECCION DEL APODERADO **Calle Federico Zuazo No. 1598, Edificio Park Inn, Piso 11, La Paz, Bolivia**

CLASE INTERNACIONAL **9**

**PRODUCTOS**

Informes descargables, análisis, publicaciones, datos, webcasts, seminarios web y podcasts proporcionan farmacéutica, la información médica y la atención sanitaria a través de Internet y en un medio electrónico, a saber, cintas magnéticas grabables, cintas lineales digitales, aplicaciones móviles, CD-ROM, y / o en formato electrónico a través de FTP o VPN; Los programas informáticos, los CD-ROM, aplicaciones móviles y manuales de instrucción para su uso en la gestión de datos y análisis de datos de productos farmacéuticos, la información médica y de la salud; Base de datos electrónica grabado en soportes informáticos que contenían farmacéutica, información médica y de la salud.

---

NUMERO DE PUBLICACION **175043**

NOMBRE DEL SIGNO **IMS HEALTH**

GENERO DEL SIGNO **Marca Servicio** TIPO DE SIGNO **Denominación**

NUMERO DE SOLICITUD **4971 - 2014** FECHA DE SOLICITUD **16/09/2014**

NOMBRE DEL TITULAR **IMS SOFTWARE SERVICES LTD.**
DIRECCION DEL TITULAR **200 Campus Drive, Collegeville, PA 19426, Estados Unidos de América**
PAIS DEL TITULAR **US** Estados Unidos de América

NOMBRE DEL APODERADO **Alejandra Bernal Mercado**
DIRECCION DEL APODERADO **Calle Federico Zuazo No. 1598, Edificio Park Inn, Piso 11, La Paz, Bolivia**

CLASE INTERNACIONAL **42**

**PRODUCTOS**

Software no descargable, seminarios en la red, webcasts, podcasts, reportes, análisis y publicaciones relacionadas a la información farmacéutica, médica y del cuidado de la salud; servicios de consultoría relacionada a la información farmacéutica, médica y del cuidado de la salud, investigación, desarrollo y análisis; investigación y análisis relacionado a la información farmacéutica, médica y del cuidado de la salud; servicios de computación, particularmente, desarrollo y manejo de aplicaciones de software y bases de datos relacionadas a la información farmacéutica, médica y del cuidado de la salud.

---

NUMERO DE PUBLICACION **175044**

NOMBRE DEL SIGNO **EL CAFECHÓN**

GENERO DEL SIGNO **Marca Producto** TIPO DE SIGNO **Denominación**

NUMERO DE SOLICITUD **4990 - 2014** FECHA DE SOLICITUD **17/09/2014**

NOMBRE DEL TITULAR **H.C. & ASOCIADOS S.A.**
DIRECCION DEL TITULAR **Carlos Pellegrini 125, Piso 3 “B”, Ciudad de Buenos Aires, Argentina**
PAIS DEL TITULAR **AR** Argentina

NOMBRE DEL APODERADO **Pablo Kyllmann Díaz**
DIRECCION DEL APODERADO **Av. Ballivián 1578, Esq. Calle 24, Calacoto, Torre Cesur, Piso 5, Of. 509, La Paz, Bolivia**

CLASE INTERNACIONAL **30**

**PRODUCTOS**

Café, té, cacao y sucedáneos del café; arroz; tapioca y sagú; harinas y preparaciones a base de cereales; pan, productos de pastelería y confitería; helados; azúcar, miel, jarabe de melaza; levadura, polvos de hornear; sal; mostaza; vinagre, salsas (condimentos); especias; hielo.

NUMERO DE PUBLICACION **175045**

NOMBRE DEL SIGNO **EL CAFECHÓN**

GENERO DEL SIGNO **Marca Servicio** TIPO DE SIGNO **Denominación**

NUMERO DE SOLICITUD **4991 - 2014** FECHA DE SOLICITUD **17/09/2014**

NOMBRE DEL TITULAR **H.C. & ASOCIADOS S.A.**
DIRECCION DEL TITULAR **Carlos Pellegrini 125, Piso 3 "B", Ciudad de Buenos Aires, Argentina**
PAIS DEL TITULAR **AR** Argentina

NOMBRE DEL APODERADO **Pablo Kyllmann Díaz**
DIRECCION DEL APODERADO **Av. Ballivián 1578, Esq. Calle 24, Calacoto, Torre Cesur, Piso 5, Of. 509, La Paz, Bolivia**

CLASE INTERNACIONAL **43**

**PRODUCTOS**

Servicios de restauración (alimentación); hospedaje temporal.

---

NUMERO DE PUBLICACION **175046**

NOMBRE DEL SIGNO **HERBALIFE24**

GENERO DEL SIGNO **Marca Producto** TIPO DE SIGNO **Denominación**

NUMERO DE SOLICITUD **5019 - 2014** FECHA DE SOLICITUD **18/09/2014**

NOMBRE DEL TITULAR **HERBALIFE INTERNATIONAL, INC.**
DIRECCION DEL TITULAR **800 W. OLYMPIC BLVD. SUITE 406, LOS ANGELES, CA 90015,**
PAIS DEL TITULAR **US** Estados Unidos de América

NOMBRE DEL APODERADO **DR. RAMIRO MORENO BALDIVIESO**
DIRECCION DEL APODERADO **CALLE CAPITAN RAVELO Nº 2366 - ESTUDIO DE ABOGADOS MORENO-BALDIVIESO**

CLASE INTERNACIONAL **5**

**PRODUCTOS**

COMPLEMENTOS DIETÉTICOS Y NUTRITIVOS; SUPLEMENTOS ALIMENTICIOS; SUPLEMENTOS DIETÉTICOS Y NUTRITIVOS PARA DEPORTES Y ATLETISMO; BEBIDAS ENRIQUECIDAS NUTRITIVAMENTE; SUPLEMENTOS ALIMENTICIOS CON PROTEÍNAS, MINERALES Y VITAMINAS.

---

NUMERO DE PUBLICACION **175047**

NOMBRE DEL SIGNO **HERBALIFE24**

GENERO DEL SIGNO **Marca Producto** TIPO DE SIGNO **Denominación**

NUMERO DE SOLICITUD **5020 - 2014** FECHA DE SOLICITUD **18/09/2014**

NOMBRE DEL TITULAR **HERBALIFE INTERNATIONAL, INC.**
DIRECCION DEL TITULAR **800 W. OLYMPIC BLVD. SUITE 406, LOS ANGELES, CA 90015,**
PAIS DEL TITULAR **US** Estados Unidos de América

NOMBRE DEL APODERADO **DR. RAMIRO MORENO BALDIVIESO**
DIRECCION DEL APODERADO **CALLE CAPITAN RAVELO Nº 2366 - ESTUDIO DE ABOGADOS MORENO-BALDIVIESO**

CLASE INTERNACIONAL **29**

**PRODUCTOS**

ALIMENTOS QUE CONSISTEN EN PREPARADOS EN POLVO; ALIMENTOS QUE CONSISTEN EN PREPARADOS EN POLVO INCLUYENDO SUPLEMENTOS DIETÉTICOS O SUPLEMENTOS NUTRITIVOS O SUPLEMENTOS ALIMENTICIOS QUE CONTIENEN PROTEÍNAS, MINERALES Y VITAMINAS.

NUMERO DE PUBLICACION **175048**

NOMBRE DEL SIGNO **HERBALIFE24**

GENERO DEL SIGNO **Marca Producto** TIPO DE SIGNO **Denominación**

NUMERO DE SOLICITUD **5021 - 2014** FECHA DE SOLICITUD **18/09/2014**

NOMBRE DEL TITULAR **HERBALIFE INTERNATIONAL, INC.**
DIRECCION DEL TITULAR **800 W. OLYMPIC BLVD. SUITE 406, LOS ANGELES, CA 90015,**
PAIS DEL TITULAR **US** Estados Unidos de América

NOMBRE DEL APODERADO **DR. RAMIRO MORENO BALDIVIESO**
DIRECCION DEL APODERADO **CALLE CAPITAN RAVELO Nº 2366 - ESTUDIO DE ABOGADOS MORENO-BALDIVIESO**

CLASE INTERNACIONAL **32**

**PRODUCTOS**

PREPARACIONES PARA ELABORAR BEBIDAS NO ALCOHÓLICAS; BEBIDAS PARA EL ENTRENAMIENTO DEPORTIVO Y DE ATLETISMO; BEBIDAS DEPORTIVAS QUE CONTIENEN PROTEÍNAS, MINERALES Y VITAMINAS.

---

NUMERO DE PUBLICACION **175049**

NOMBRE DEL SIGNO **ATOMO DESINFLAMANTE**

GENERO DEL SIGNO **Marca Producto** TIPO DE SIGNO **Denominación**

NUMERO DE SOLICITUD **5050 - 2014** FECHA DE SOLICITUD **22/09/2014**

NOMBRE DEL TITULAR **LABORATORIOS IMVI S.A.**
DIRECCION DEL TITULAR **OLAZABAL 1665 - CODIGO POSTAL 1428, CIUDAD DE BUENOS AIRES,**
PAIS DEL TITULAR **AR** Argentina

NOMBRE DEL APODERADO **DR. RAMIRO MORENO BALDIVIESO**
DIRECCION DEL APODERADO **CALLE CAPITAN RAVELO Nº 2366 - ESTU7DIO DE ABOGADOS MORENO-BALDIVIESO**

CLASE INTERNACIONAL **5**

**PRODUCTOS**

PREPARACIONES FARMACÉUTICAS Y VETERINARIAS; PREPARACIONES HIGIÉNICAS Y SANITARIAS PARA USO MÉDICO; ALIMENTOS Y SUSTANCIAS DIETÉTICAS PARA USO MÉDICO O VETERINARIO, ALIMENTOS PARA BEBÉS; COMPLEMENTOS ALIMENTICIOS PARA PERSONAS Y ANIMALES; EMPLASTOS, MATERIAL PARA APÓSITOS; MATERIAL PARA EMPASTES E IMPRONTAS DENTALES; DESINFECTANTES; PREPARACIONES PARA ELIMINAR ANIMALES DAÑINOS; FUNGICIDAS, HERBICIDAS.

---

NUMERO DE PUBLICACION **175050**

NOMBRE DEL SIGNO **VITASOIL**

GENERO DEL SIGNO **Marca Producto** TIPO DE SIGNO **Denominación**

NUMERO DE SOLICITUD **5178 - 2014** FECHA DE SOLICITUD **29/09/2014**

NOMBRE DEL TITULAR **TULIO LUIZ NEVES ZANCHET**
DIRECCION DEL TITULAR **Paraná Country Club M 36, L74, Hernandarias, Paraguay**
PAIS DEL TITULAR **PY** Paraguay

NOMBRE DEL APODERADO **JORGE SORUCO VILLANUEVA**
DIRECCION DEL APODERADO **Av. Mariscal Santa Cruz, Edificio Cámara de Comercio, piso 10, Oficina 1012, La Paz, Bolivia**

CLASE INTERNACIONAL **31**

**PRODUCTOS**

Granos y productos agrícolas, hortícolas y forestales, no comprendidos en otras clases; animales vivos; frutas y verduras, hortalizas y legumbres frescas; semillas; plantas y flores naturales; alimentos para animales; malta

NUMERO DE PUBLICACION **175051**

NOMBRE DEL SIGNO **VITASOIL**

GENERO DEL SIGNO **Marca Producto** TIPO DE SIGNO **Denominación**

NUMERO DE SOLICITUD **5179 - 2014** FECHA DE SOLICITUD **29/09/2014**

NOMBRE DEL TITULAR **TULIO LUIZ NEVES ZANCHET**
DIRECCION DEL TITULAR **Paraná Country Club M 36, L 74, Hernandarias, Paraguay**
PAIS DEL TITULAR **PY** Paraguay

NOMBRE DEL APODERADO **JORGE SORUCO VILLANUEVA**
DIRECCION DEL APODERADO **Av. Mariscal Santa Cruz, Edificio Cámara de Comercio, piso 10, Oficina 1012, La Paz, Bolivia**

CLASE INTERNACIONAL **5**

**PRODUCTOS**

Productos farmacéuticos y veterinarios; productos higiénicos y sanitarios para uso médico; alimentos y sustancias dietéticas para uso médico o veterinario, alimentos para bebés; complementos alimenticios para personas o animales; emplastos, material para apósitos; material para empastes e improntas dentales; desinfectantes; productos para eliminar animales dañinos; fungicidas, herbicidas

NUMERO DE PUBLICACION **175052**

NOMBRE DEL SIGNO **VITASOIL**

GENERO DEL SIGNO **Marca Producto** TIPO DE SIGNO **Denominación**

NUMERO DE SOLICITUD **5180 - 2014** FECHA DE SOLICITUD **29/09/2014**

NOMBRE DEL TITULAR **TULIO LUIZ NEVES ZANCHET**
DIRECCION DEL TITULAR **Paraná Country Club M 36, L 74, Hernandarias, Paraguay**
PAIS DEL TITULAR **PY** Paraguay

NOMBRE DEL APODERADO **JORGE SORUCO VILLANUEVA**
DIRECCION DEL APODERADO **Av. Mariscal Santa Cruz, Edificio Cámara de Comercio, piso 10, Oficina 1012, La Paz, Bolivia**

CLASE INTERNACIONAL **1**

**PRODUCTOS**

Productos químicos para la industria, la ciencia y la fotografía, así como para la agricultura, la horticultura y la silvicultura; resinas artificiales en bruto, materias plásticas en bruto; abonos para el suelo; composiciones extintoras; preparaciones para templar y soldar metales; productos químicos para conservar alimentos; materias curtientes; adhesivos (pegamentos) para la industria

NUMERO DE PUBLICACION **175053**

NOMBRE DEL SIGNO **SALAZAR & ASOCIADOS**

GENERO DEL SIGNO **Nombre Comercial** TIPO DE SIGNO **Denominación**

NUMERO DE SOLICITUD **5274 - 2014** FECHA DE SOLICITUD **01/10/2014**

NOMBRE DEL TITULAR **Salazar & Machicado S.A. Asesoria Empresarial Integral**
DIRECCION DEL TITULAR **Av. San Martin esquina calle "i" , No. 27, Edificio Aranjue, Piso 5 Equipetrol Norte - Santa Cruz de la Sierra**
PAIS DEL TITULAR **BO** Bolivia

NOMBRE DEL APODERADO **Ignacio Pedro Salazar Machicado**
DIRECCION DEL APODERADO **Av. Fuerza Naval Nº 1621, entre calles 23 y 24 de la zona de calacoto**

CLASE INTERNACIONAL **45**

**PRODUCTOS**

SERVICIOS JURIDICOS DE SEGURIDAD PARA LA PROTECCION DE BIENES Y PERSONAS, SERVICIOS PERSONALES Y SOCIALES PRESTADOS POR TERCEROS PARA SATISFACER NECESIDADES INDIVIDUALES

NUMERO DE PUBLICACION **175054**

NOMBRE DEL SIGNO **ACRIART**

GENERO DEL SIGNO **Marca Producto** TIPO DE SIGNO **Denominación**

NUMERO DE SOLICITUD **5288 - 2014** FECHA DE SOLICITUD **01/10/2014**

NOMBRE DEL TITULAR **A.W. Faber Castell Peruana S.A.**
DIRECCION DEL TITULAR **Av. La Molina 161, Ate, Lima, Perú**
PAIS DEL TITULAR **PE** Peru

NOMBRE DEL APODERADO **Pablo Kyllmann Díaz**
DIRECCION DEL APODERADO **Av. Ballivián 1578, Esq. Calle 24, Calacoto, Torre Cesur, Piso 5, Of. 509, La Paz, Bolivia**

CLASE INTERNACIONAL **16**

**PRODUCTOS**

"Papel, cartón; productos de imprenta; material de encuadernación; fotografías; artículos de papelería; adhesivos (pegamentos) de papelería o para uso doméstico; material para artistas; pinceles; máquinas de escribir y artículos de oficina (excepto muebles); material de instrucción o material didáctico (excepto aparatos); materias plásticas para embalar (no comprendidas en otras clases); caracteres de imprenta; clichés de imprenta."

NUMERO DE PUBLICACION **175055**

NOMBRE DEL SIGNO **TMX**

GENERO DEL SIGNO **Marca Producto** TIPO DE SIGNO **Denominación**

NUMERO DE SOLICITUD **5399 - 2014** FECHA DE SOLICITUD **08/10/2014**

NOMBRE DEL TITULAR **Westinghouse Air Brake Technologies Corporation.**
DIRECCION DEL TITULAR **1001 Air Brake Avenue, Wilmerding, Pennsylvania 15148, U.S.A.**
PAIS DEL TITULAR **US** Estados Unidos de América

NOMBRE DEL APODERADO **Octavio Alvarez**
DIRECCION DEL APODERADO **Av. Ballivián No. 1578, esq. Calle 24, Torre Cesur, Piso 5, Of. 509, Calacoto, La Paz, Bolivia.**

CLASE INTERNACIONAL **12**

**PRODUCTOS**

Frenos para aplicaciones ferroviarias, a saber, ensambles de frenos montados en camiones (truck-mounted brake assemblies), cabezas de frenos, cilindros de freno, vigas de freno, ajustadores de tensión, equipos de freno de mano.

NUMERO DE PUBLICACION **175056**

NOMBRE DEL SIGNO **KAYOU**

GENERO DEL SIGNO **Marca Producto** TIPO DE SIGNO **Denominación**

NUMERO DE SOLICITUD **5402 - 2014** FECHA DE SOLICITUD **08/10/2014**

NOMBRE DEL TITULAR **RENAULT s.a.s.**
DIRECCION DEL TITULAR **92100 BOULOGNE-BILLANCOURT, Francia**
PAIS DEL TITULAR **FR** Francia

NOMBRE DEL APODERADO **Dr. José Luis Mejía M.**
DIRECCION DEL APODERADO **Edificio Víctor, c/Fernando Guachalla 342, 6to. Piso, Of. 601**

CLASE INTERNACIONAL **12**

**PRODUCTOS**

"AUTOMÓVILES"

NUMERO DE PUBLICACION **175057**

NOMBRE DEL SIGNO **BLUE VALLEY**

GENERO DEL SIGNO **Marca Producto** TIPO DE SIGNO **Denominación**

NUMERO DE SOLICITUD **5437 - 2014** FECHA DE SOLICITUD **09/10/2014**

NOMBRE DEL TITULAR **BR-SUL INDÚSTRIA E COMÉRCIO LTDA.**
DIRECCION DEL TITULAR **Rodovia BR 116 nº 6000, CEP 96001 970, Pelotas/RS, Brasil**
PAIS DEL TITULAR **BR** Brasil

NOMBRE DEL APODERADO **Joaquin Fernando Escobar Cabezas**
DIRECCION DEL APODERADO **Calle 16 # 1316, Santiago Segundo, El Alto, La Paz - Bolivia**

CLASE INTERNACIONAL **30**

**PRODUCTOS**

Almendras (productos de confitería a base de -), almendras (pastas de -), pan rallado, maíz tostado, copos de maíz, almidón para uso alimenticio, anís [semillas], alimentos a base de harina, fideos [pasta para sopa], tapioca, arroz, avena (copos de -), harinas, avena mondada, pastelitos de arroz, avena (alimentos a base de -), levadura, polvos de hornear, papa (harina de -) para uso alimenticio, cebada (harina de -), palomitas de maíz, almidón para uso alimenticio, fécula para uso alimenticio, cereales (preparaciones a base de -), refrigerios a base de arroz, maíz (copos de -), pasta de almendras, galletas de almendras, avena (sémola de -), copos de avena, harina de mandioca, tapioca (harina de -), trigo (harina de -), harina de maíz (papilla de -), cereales (refrigerios a base de -), maíz (harina de -), maíz molido, harina integral para uso alimenticio, maíz (hojuelas de -), pan molido, almendras tostadas, harina de maíz.

NUMERO DE PUBLICACION **175058**

NOMBRE DEL SIGNO **IPMA**

GENERO DEL SIGNO **Marca Servicio** TIPO DE SIGNO **Denominación**

NUMERO DE SOLICITUD **5478 - 2014** FECHA DE SOLICITUD **14/10/2014**

NOMBRE DEL TITULAR **IPMA International Project Management Association.**
DIRECCION DEL TITULAR **c/o Maurer & Stäger, Fraumünsterstrasse 17, CH-8001 Zürich, Suiza**
PAIS DEL TITULAR **CH** Suiza

NOMBRE DEL APODERADO **Octavio Alvarez**
DIRECCION DEL APODERADO **Av. Ballivián No. 1578, esq. Calle 24, Torre Cesur, Piso 5, Of. 509, Calacoto, La Paz, Bolivia.**

CLASE INTERNACIONAL **42**

**PRODUCTOS**

Certificación de procesos relacionados con proyectos; certificación de procesos administrativos destinados a lograr los objetivos previstos de una empresa; certificación de las condiciones de gestión, en todos los niveles, de proyectos destinados a lograr los objetivos previamente establecidos de la empresa; certificación de procesos relacionados con proyectos destinados a obtener certificaciones y certificados de gestión de proyectos en todos los niveles.

NUMERO DE PUBLICACION **175059**

NOMBRE DEL SIGNO **IMPRENTA OFFSET NUEVA IMAGEN**

GENERO DEL SIGNO **Marca Producto** TIPO DE SIGNO **Denominación**

NUMERO DE SOLICITUD **5499 - 2014** FECHA DE SOLICITUD **14/10/2014**

NOMBRE DEL TITULAR **AIDA MARIA DEL CARMEN ALVAREZ AGUILAR**
DIRECCION DEL TITULAR **CALLE CARITAS Nº 382-AV. BLANCO GALINDO KM. 6 1/2**
PAIS DEL TITULAR **BO** Bolivia

NOMBRE DEL APODERADO **UNIPERSONAL**
DIRECCION DEL APODERADO

CLASE INTERNACIONAL **16**

**PRODUCTOS**

Papel, cartón y artículos de estas materias no comprendidos en otras clases; productos de imprenta; material de encuademación; fotografías; artículos de papelería, adhesivos (pegamentos) de papelería o para uso domestico; material para aristas; pinceles; maquinas de escribir y artículos de oficina (excepto muebles); material de instrucción o material didáctico (excepto aparatos); materias plasticas para embalar (no comprendidas en otras clases); caracteres de imprenta; clichés de imprenta.

---

NUMERO DE PUBLICACION **175060**

NOMBRE DEL SIGNO **MAMBO**

GENERO DEL SIGNO **Marca Producto** TIPO DE SIGNO **Denominación**

NUMERO DE SOLICITUD **5537 - 2014** FECHA DE SOLICITUD **15/10/2014**

NOMBRE DEL TITULAR **Elizabeth Arden, Inc.**
DIRECCION DEL TITULAR **2400 S.W. 145 Avenue, 2nd Floor, Miramar, Florida 33027, U.S.A.**
PAIS DEL TITULAR **US** Estados Unidos de América

NOMBRE DEL APODERADO **Gonzalo Iturry Murillo**
DIRECCION DEL APODERADO **Av. Sánchez Bustamante Esq. Calle 11, Edificio CBC II, piso 4 – oficina 4,Calacoto**

CLASE INTERNACIONAL **3**

**PRODUCTOS**

Perfumes; colonias; cremas corporales; lociones corporales; Talco en Polvo; Jabón de baño; jabón de tocador; gel de baño; gel de ducha y exfoliante corporal; Preparaciones para blanquear y otras sustancias para lavar la ropa; preparaciones para limpiar, pulir, desengrasar y raspar; jabones; productos de perfumería, aceites esenciales, cosméticos, lociones capilares; dentífricos.

---

NUMERO DE PUBLICACION **175061**

NOMBRE DEL SIGNO **MAMATEST**

GENERO DEL SIGNO **Marca Producto** TIPO DE SIGNO **Denominación**

NUMERO DE SOLICITUD **5598 - 2014** FECHA DE SOLICITUD **17/10/2014**

NOMBRE DEL TITULAR **M.P.I PHARMACEUTICA GmbH**
DIRECCION DEL TITULAR **ALEMANIA**
PAIS DEL TITULAR **DE** Alemania

NOMBRE DEL APODERADO **MARIA DE LOS ANGELES CARRASCO CAPARROS**
DIRECCION DEL APODERADO **C/VINVENTI N° 1013, PASANDO AV. JAIMES FREYRE**

CLASE INTERNACIONAL **5**

**PRODUCTOS**

PREPARACIONES QUIMICAS PARA DIAGNOSTICO DE EMBARAZO

NUMERO DE PUBLICACION **175062**

NOMBRE DEL SIGNO **MAMACHECK**

GENERO DEL SIGNO **Marca Producto** TIPO DE SIGNO **Denominación**

NUMERO DE SOLICITUD **5599 - 2014** FECHA DE SOLICITUD **17/10/2014**

NOMBRE DEL TITULAR **M.P.I. PHARMACEUTICA GmbH**
DIRECCION DEL TITULAR **ALEMANIA**
PAIS DEL TITULAR **DE** Alemania

NOMBRE DEL APODERADO **MARIA DE LOS ANGELES CARRASCO CAPARROS**
DIRECCION DEL APODERADO **C/VINCENTI N°1013, PASANDO JAIMES FREYRE**

CLASE INTERNACIONAL **5**

**PRODUCTOS**

PREPARACIONES QUIMICAS PARA DIAGNOSTICO DE EMBARAZO

---

NUMERO DE PUBLICACION **175063**

NOMBRE DEL SIGNO **CONTINENTAL 100%**

GENERO DEL SIGNO **Marca Servicio** TIPO DE SIGNO **Denominación**

NUMERO DE SOLICITUD **5600 - 2014** FECHA DE SOLICITUD **17/10/2014**

NOMBRE DEL TITULAR **DAVID MAMANI CALIZAYA**
DIRECCION DEL TITULAR **CALLE VELAZCO GALBARRO ENTRE AMERICA Y 12 DE OCTUBRE CIUDAD DE ORURO**

PAIS DEL TITULAR **BO** Bolivia

NOMBRE DEL APODERADO **UNIPERSONAL**
DIRECCION DEL APODERADO

CLASE INTERNACIONAL **41**

**PRODUCTOS**

Amenización de eventos sociales Publicos y Privados, educación;formación;servicios de entretenimiento;actividades deportivas y culturales.

**DESCRIPCION**

Denominación que se utilizará en todo tipo de letras sin restricción

---

NUMERO DE PUBLICACION **175064**

NOMBRE DEL SIGNO **VITASOIL NANOSCIENCE**

GENERO DEL SIGNO **Marca Producto** TIPO DE SIGNO **Denominación**

NUMERO DE SOLICITUD **5620 - 2014** FECHA DE SOLICITUD **20/10/2014**

NOMBRE DEL TITULAR **TULIO LUIZ NEVES ZANCHET**
DIRECCION DEL TITULAR **Paraná Country Club M 36, L 74, Hernandarias, Paraguay**
PAIS DEL TITULAR **PY** Paraguay

NOMBRE DEL APODERADO **JORGE SORUCO VILLANUEVA**
DIRECCION DEL APODERADO **Av. Mariscal Santa Cruz, Edificio Cámara de Comercio, piso 10, Oficina 1012, La Paz, Bolivia.**

CLASE INTERNACIONAL **31**

**PRODUCTOS**

Granos y productos agrícolas, hortícolas y forestales, no comprendidos en otras clases; animales vivos; frutas y verduras, hortalizas y legumbres frescas; semillas; plantas y flores naturales; alimentos para animales; malta

NUMERO DE PUBLICACION **175065**

NOMBRE DEL SIGNO **VITASOIL NANOSCIENCE**

GENERO DEL SIGNO **Marca Producto** TIPO DE SIGNO **Denominación**

NUMERO DE SOLICITUD **5621 - 2014** FECHA DE SOLICITUD **20/10/2014**

NOMBRE DEL TITULAR **TULIO LUIZ NEVES ZANCHET**
DIRECCION DEL TITULAR **Paraná Country Club M 36, L 74, Hernandarias, Paraguay**
PAIS DEL TITULAR **PY** Paraguay

NOMBRE DEL APODERADO **JORGE SORUCO VILLANUEVA**
DIRECCION DEL APODERADO **Av. Mariscal Santa Cruz, Edificio Cámara de Comercio, piso 10, Oficina 1012, La Paz, Bolivia.**

CLASE INTERNACIONAL **1**

**PRODUCTOS**

Productos químicos para la industria, la ciencia y la fotografía, así como para la agricultura, la horticultura y la silvicultura; resinas artificiales en bruto, materias plásticas en bruto; abonos para el suelo; composiciones extintoras; preparaciones para templar y soldar metales; productos químicos para conservar alimentos; materias curtientes; adhesivos (pegamentos) para la industria.

---

NUMERO DE PUBLICACION **175066**

NOMBRE DEL SIGNO **VITASOIL NANOSCIENCE**

GENERO DEL SIGNO **Marca Producto** TIPO DE SIGNO **Denominación**

NUMERO DE SOLICITUD **5622 - 2014** FECHA DE SOLICITUD **20/10/2014**

NOMBRE DEL TITULAR **TULIO LUIZ NEVES ZANCHET**
DIRECCION DEL TITULAR **Paraná Country Club M 36, L 74, Hernandarias, Paraguay**
PAIS DEL TITULAR **PY** Paraguay

NOMBRE DEL APODERADO **JORGE SORUCO VILLANUEVA**
DIRECCION DEL APODERADO **Av. Mariscal Santa Cruz, Edificio Cámara de Comercio, piso 10, Oficina 1012, La Paz, Bolivia.**

CLASE INTERNACIONAL **5**

**PRODUCTOS**

Productos farmacéuticos y veterinarios; productos higiénicos y sanitarios para uso médico; alimentos y sustancias dietéticas para uso médico o veterinario, alimentos para bebés; complementos alimenticios para personas o animales; emplastos, material para apósitos; material para empastes e improntas dentales; desinfectantes; productos para eliminar animales dañinos; fungicidas, herbicidas

---

NUMERO DE PUBLICACION **175067**

NOMBRE DEL SIGNO **LOLITA**

GENERO DEL SIGNO **Nombre Comercial** TIPO DE SIGNO **Denominación**

NUMERO DE SOLICITUD **5667 - 2014** FECHA DE SOLICITUD **22/10/2014**

NOMBRE DEL TITULAR **AYDEE GABRIELA VILLCA HUAYTA**
DIRECCION DEL TITULAR **DOMICLIO CALLE MERCADO EF. MARISCAL BALLIVIAL PISO 13 OF 1307**
PAIS DEL TITULAR **BO** Bolivia

NOMBRE DEL APODERADO **0**
DIRECCION DEL APODERADO

CLASE INTERNACIONAL **29**

**PRODUCTOS**

CARNE, PESCADO, AVES Y CAZA; EXTRACTOS DE CARNE; FRUTAS Y LEGUMBRES EN CONSERVA, CONGELADAS, SECAS Y COCIDAS; JALEAS, MERMELADAS, COMPOTAS; HUEVOS, LECHE Y PRODUCTOS LACTEOS ACEITES Y GRASAS COMESTIBLES

NUMERO DE PUBLICACION **175068**

NOMBRE DEL SIGNO **GIGASPHERE**

GENERO DEL SIGNO **Marca Servicio** TIPO DE SIGNO **Denominación**

NUMERO DE SOLICITUD **5684 - 2014** FECHA DE SOLICITUD **23/10/2014**

NOMBRE DEL TITULAR **National Cable & Telecommunications Association**

DIRECCION DEL TITULAR **25 Massachusetts Avenue, NW, Suite 100 Washington, D.C. 20001, Estados Unidos de Norteamérica.**

PAIS DEL TITULAR **US** Estados Unidos de América

NOMBRE DEL APODERADO **Roberto Roque Ch.**

DIRECCION DEL APODERADO **Edificio Parque 18, No. 8022 Piso 6, Of. 602, calle 18, Calacoto.**

NUMERO DE PRIORIDAD **86263549** PAIS **US**

FECHA DE PRIORIDAD **25/04/2014** Estados Unidos de América

CLASE INTERNACIONAL **38**

**PRODUCTOS**

Servicios de comunicación, especialmente, transmisión de datos, voz, audio, video e imágenes a través de redes de telecomunicación, redes de comunicación inalámbricas, redes alámbricas, Internet, redes de servicios de información, redes de banda ancha, redes ópticas, redes digitales y redes de datos; provisión acceso a la Internet; proporcionar a usuarios terceros el acceso a infraestructura de telecomunicaciones; servicios de telecomunicación, especialmente, transmisión de datos, voz, audio, video e imágenes a través de redes de telecomunicación, redes de comunicación inalámbricas, redes alámbricas, la Internet, redes de servicios de información, redes de banda ancha, redes ópticas y redes de datos; provisión de acceso a la Internet; transmisión de datos e información a través de redes de comunicación electrónica; provisión de acceso de alta velocidad a la Internet y otras redes de comunicación electrónica; transmisión de audio y material de vídeo a través de la Internet y otras redes de comunicación electrónica; servicios de transmisión por cable; servicios de comunicación; servicios de transmisión.

NUMERO DE PUBLICACION **175069**

NOMBRE DEL SIGNO **GIGASPHERE**

GENERO DEL SIGNO **Marca Producto** TIPO DE SIGNO **Denominación**

NUMERO DE SOLICITUD **5685 - 2014** FECHA DE SOLICITUD **23/10/2014**

NOMBRE DEL TITULAR **National Cable & Telecommunications Association**

DIRECCION DEL TITULAR **25 Massachusetts Avenue, NW, Suite 100 Washington, D.C. 20001, Estados Unidos de Norteamérica.**

PAIS DEL TITULAR **US** Estados Unidos de América

NOMBRE DEL APODERADO **Roberto Roque Ch.**

DIRECCION DEL APODERADO **Edificio Parque 18, No. 8022 Piso 6, Of. 602, calle 18, Calacoto.**

NUMERO DE PRIORIDAD **86263549** PAIS **US**

FECHA DE PRIORIDAD **25/04/2014** Estados Unidos de América

CLASE INTERNACIONAL **16**

**PRODUCTOS**

Materiales impresos; folletos, boletines, panfletos, brochures, monografías, libros, manuales e informes en el ámbito de tecnologías de la comunicación, telecomunicaciones, Internet, tecnología de la información, Internet, cable y campos alámbricos e inalámbricos.

NUMERO DE PUBLICACION **175070**

NOMBRE DEL SIGNO **GIGASPHERE**

GENERO DEL SIGNO **Marca Servicio** TIPO DE SIGNO **Denominación**

NUMERO DE SOLICITUD **5686 - 2014** FECHA DE SOLICITUD **23/10/2014**

NOMBRE DEL TITULAR **National Cable & Telecommunications Association**

DIRECCION DEL TITULAR **25 Massachusetts Avenue, NW, Suite 100 Washington, D.C. 20001, Estados Unidos de Norteamérica.**

PAIS DEL TITULAR **US** Estados Unidos de América

NOMBRE DEL APODERADO **Roberto Roque Ch.**

DIRECCION DEL APODERADO **Edificio Parque 18, No. 8022 Piso 6, Of. 602, calle 18, Calacoto.**

NUMERO DE PRIORIDAD **86263549** PAIS **US**

FECHA DE PRIORIDAD **25/04/2014** Estados Unidos de América

CLASE INTERNACIONAL **42**

**PRODUCTOS**

Consultoría técnica y de investigación en el ámbito de las comunicaciones, telecomunicaciones, informática, tecnología de la información, Internet, y tecnología y desarrollo de la industria de televisión por cable de nuevas tecnologías para terceros en el ámbito de las comunicaciones, telecomunicaciones, informática, tecnología de la información, Internet y televisión por cable; consultoría e investigación técnica; almacenamiento de datos electrónicos; servicios informáticos, especialmente, servicios de proveedor de hospedaje en la nube informática; desarrollo de software informático; servicios informáticos, en la clase 42 de la Clasificación Internacional.

---

NUMERO DE PUBLICACION **175071**

NOMBRE DEL SIGNO **GIGASPHERE**

GENERO DEL SIGNO **Marca Producto** TIPO DE SIGNO **Denominación**

NUMERO DE SOLICITUD **5687 - 2014** FECHA DE SOLICITUD **23/10/2014**

NOMBRE DEL TITULAR **National Cable & Telecommunications Association**

DIRECCION DEL TITULAR **25 Massachusetts Avenue, NW, Suite 100 Washington, D.C. 20001, Estados Unidos de Norteamérica.**

PAIS DEL TITULAR **US** Estados Unidos de América

NOMBRE DEL APODERADO **Roberto Roque Ch.**

DIRECCION DEL APODERADO **Edificio Parque 18, No. 8022 Piso 6, Of. 602, calle 18, Calacoto.**

NUMERO DE PRIORIDAD **86263549** PAIS **US**

FECHA DE PRIORIDAD **25/04/2014** Estados Unidos de América

CLASE INTERNACIONAL **9**

**PRODUCTOS**

Software de interfaz para transmisión de datos; software de interfaz para transmisión de datos en redes de telecomunicación, redes de comunicación inalámbricas, redes alámbricas, Internet, redes de servicios de información, líneas de cable, redes de banda ancha, redes ópticas, redes digitales y redes de datos; software de comunicación para proporcionar acceso a la Internet; telecomunicaciones y hardware para redes de datos, especialmente, dispositivos para transportar y agregar voz, datos y comunicaciones de video a través de infraestructuras de redes múltiples y protocolos de comunicación; computadoras y software para transferir datos a través de cable, redes alámbricas o inalámbricas; software para la compresión, aceleración, transmisión y optimización de datos a través de redes de transmisión inalámbricas y alámbricas; dispositivos habilitados de protocolos de Internet; hardware del ordenador; periféricos del ordenador; módems; cablemódems; routers; conmutadores del ordenador; decodificadores; equipos de sonido y grabación y reproducción de vídeo; grabadoras de video digital; televisores; antenas; dispositivos móviles o portátiles para el hogar; monitores de visualización; teléfonos; dispositivos electrónicos y software de los mismos para uso en la transmisión de datos a través de redes de telecomunicación, redes de comunicación inalámbricas, redes alámbricas, la Internet, redes de servicios información, redes de banda ancha, redes ópticas, redes digitales y redes de datos; dispositivos de comunicación inalámbrica para transmisión de voz, datos o imágenes; dispositivos electrónicos digitales portátiles y de mano para grabar, organizar, transmitir, manipular y revisar texto, datos, imágenes y archivos de audio; programas informáticos, componentes estructurales para la transmisión de datos a alta velocidad entre aparatos, computadoras; dispositivos electrónicos; software; software de aplicación informática; libros electrónicos; publicaciones electrónicas.

NUMERO DE PUBLICACION **175072**

NOMBRE DEL SIGNO **ENERGIZER ECOADVANCED**

GENERO DEL SIGNO **Marca Producto** TIPO DE SIGNO **Denominación**

NUMERO DE SOLICITUD **5773 - 2014** FECHA DE SOLICITUD **28/10/2014**

NOMBRE DEL TITULAR **Eveready Battery Company, Inc.**
DIRECCION DEL TITULAR **533 Maryville University Drive, St. Louis, MO 63141 Estados Unidos de América**
PAIS DEL TITULAR **US** Estados Unidos de América

NOMBRE DEL APODERADO **DRA. MARTHA LANDIVAR GANTIER**
DIRECCION DEL APODERADO **Av. Arce 2618, Edif. Columbia, Piso 8 Of. 802.**

CLASE INTERNACIONAL **9**

**PRODUCTOS**

Baterías.

---

NUMERO DE PUBLICACION **175073**

NOMBRE DEL SIGNO **ENERGIZER**

GENERO DEL SIGNO **Marca Producto** TIPO DE SIGNO **Denominación**

NUMERO DE SOLICITUD **5774 - 2014** FECHA DE SOLICITUD **28/10/2014**

NOMBRE DEL TITULAR **Eveready Battery Company, Inc.**
DIRECCION DEL TITULAR **533 Maryville University Drive, St. Louis, MO 63141 Estados Unidos de América**
PAIS DEL TITULAR **US** Estados Unidos de América

NOMBRE DEL APODERADO **DRA. MARTHA LANDIVAR GANTIER**
DIRECCION DEL APODERADO **Av. Arce 2618, Edif. Columbia, Piso 8 Of. 802.**

CLASE INTERNACIONAL **11**

**PRODUCTOS**

Aparatos de alumbrado, calefacción, producción de vapor, cocción, refrigeración, secado, ventilación y distribución de agua, así como instalaciones sanitarias.

---

NUMERO DE PUBLICACION **175074**

NOMBRE DEL SIGNO **EPIX**

GENERO DEL SIGNO **Marca Producto** TIPO DE SIGNO **Denominación**

NUMERO DE SOLICITUD **5918 - 2014** FECHA DE SOLICITUD **04/11/2014**

NOMBRE DEL TITULAR **ORLY International, Inc.**
DIRECCION DEL TITULAR **7710 Haskell Avenue, Van Nuys, California 91406 USA**
PAIS DEL TITULAR **US** Estados Unidos de América

NOMBRE DEL APODERADO **Perla Koziner U.**
DIRECCION DEL APODERADO **Av. José Salmón Ballivián (Los Álamos) No. 322, la Florida, La Paz – Bolivia.**

NUMERO DE PRIORIDAD **US 86383863** PAIS **US**
FECHA DE PRIORIDAD **03/09/2014** Estados Unidos de América

CLASE INTERNACIONAL **3**

**PRODUCTOS**

Preparaciones para el cuidado de las uñas.

NUMERO DE PUBLICACION **175075**

NOMBRE DEL SIGNO **BG**

GENERO DEL SIGNO **Marca Servicio** TIPO DE SIGNO **Denominación**

NUMERO DE SOLICITUD **5971 - 2014** FECHA DE SOLICITUD **06/11/2014**

NOMBRE DEL TITULAR **BANCO DE GUAYAQUIL S.A.**
DIRECCION DEL TITULAR **Pichincha 105 y P. Icaza, Guayaquil, Ecuador**
PAIS DEL TITULAR **EC** Ecuador

NOMBRE DEL APODERADO **MARCOS MERCADO DELGADILLO**
DIRECCION DEL APODERADO **Calle 15, esq. Sánchez Bustamante, Torre Ketal, Piso 4, oficina 402, Calacoto, La Paz**

CLASE INTERNACIONAL **36**

**PRODUCTOS**

Seguros y finanzas; negocios financieros; negocios monetarios, negocios inmobiliarios, administración de fondos, emisión de obligaciones, emisión de títulos valores, fondos de inversión, servicios de los trust de inversión, de las compañías "holding", servicios de corredores de valores y de bienes, los servicios relacionados con los negocios monetarios, asegurados por agentes fiduciarios; servicios de administradores de inmuebles, los servicios de alquiler, de estimación de bienes inmuebles o de socios capitalistas, servicios relacionados con los seguros, tales como los seguros prestados por agentes o corredores que se ocupan de seguros, los servicios prestados a los aseguradores y a los asegurados y los servicios de suscripción de seguros.

NUMERO DE PUBLICACION **175076**

NOMBRE DEL SIGNO **KAPE VINTA BLEND**

GENERO DEL SIGNO **Marca Producto** TIPO DE SIGNO **Denominación**

NUMERO DE SOLICITUD **5995 - 2014** FECHA DE SOLICITUD **07/11/2014**

NOMBRE DEL TITULAR **Starbucks Corporation d/b/a Starbucks Coffee Company**
DIRECCION DEL TITULAR **2401 Utah Avenue South, Seattle, Washington, 98134, Estados Unidos de Norteamérica.**

PAIS DEL TITULAR **US** Estados Unidos de América

NOMBRE DEL APODERADO **PILASR SALAZAR GALINDO**
DIRECCION DEL APODERADO **Av. José Salmón Ballivián (LOS ALAMOS) No. 322, la Florida, La Paz - Bolivia**

CLASE INTERNACIONAL **30**

**PRODUCTOS**

Bebidas hechas de café; café; granos de café; granos de café molido, en la clase 30 de la Clasificación Internacional.

NUMERO DE PUBLICACION **175077**

NOMBRE DEL SIGNO **SOUTH OF THE CLOUDS BLEND**

GENERO DEL SIGNO **Marca Producto** TIPO DE SIGNO **Denominación**

NUMERO DE SOLICITUD **5996 - 2014** FECHA DE SOLICITUD **07/11/2014**

NOMBRE DEL TITULAR **Starbucks Corporation d/b/a Starbucks Coffee Company**
DIRECCION DEL TITULAR **2401 Utah Avenue South, Seattle, Washington, 98134, Estados Unidos de Norteamérica.**

PAIS DEL TITULAR **US** Estados Unidos de América

NOMBRE DEL APODERADO **PILAR SALAZAR GALINDO**
DIRECCION DEL APODERADO **Av. José Salmón Ballivián (Los Alamos) No. 322, la Florida, La Paz - Bolivia**

CLASE INTERNACIONAL **30**

**PRODUCTOS**

Bebidas hechas de café; café; granos de café; granos de café molido, en la clase 30 de la Clasificación Internacional.

NUMERO DE PUBLICACION **175078**

NOMBRE DEL SIGNO **MUAN JAI**

GENERO DEL SIGNO **Marca Producto** TIPO DE SIGNO **Denominación**

NUMERO DE SOLICITUD **5997 - 2014** FECHA DE SOLICITUD **07/11/2014**

NOMBRE DEL TITULAR **Starbucks Corporation d/b/a Starbucks Coffee Company**

DIRECCION DEL TITULAR **2401 Utah Avenue South, Seattle, Washington, 98134, Estados Unidos de Norteamérica.**

PAIS DEL TITULAR **US** Estados Unidos de América

NOMBRE DEL APODERADO **PILAR SALAZAR GALINDO**

DIRECCION DEL APODERADO **Av. José Salmón Ballivián (Los Alamos) No. 322, la Florida, La Paz - Bolivia**

CLASE INTERNACIONAL **30**

**PRODUCTOS**

Bebidas hechas de café; café; granos de café; granos de café molido, en la clase 30 de la Clasificación Internacional.

NUMERO DE PUBLICACION **175079**

NOMBRE DEL SIGNO **360FLY**

GENERO DEL SIGNO **Marca Servicio** TIPO DE SIGNO **Denominación**

NUMERO DE SOLICITUD **6028 - 2014** FECHA DE SOLICITUD **11/11/2014**

NOMBRE DEL TITULAR **EYESEE360, Inc.**

DIRECCION DEL TITULAR **300 Fleet Street, Suite 250, Pittsburgh, PA 15220, US**

PAIS DEL TITULAR **US** Estados Unidos de América

NOMBRE DEL APODERADO **Gonzalo Iturry Murillo**

DIRECCION DEL APODERADO **Av. Sánchez Bustamante Esq. Calle 11, Edificio CBC II, piso 4 – oficina 4. Calacoto.**

CLASE INTERNACIONAL **42**

**PRODUCTOS**

Hosting de sitios web con contenido de imágenes panorámicas para otros; proporcionando un sitio web que ofrece a los usuarios la posibilidad de cargar, compartir, manipular y visualizar imágenes panorámicas.

NUMERO DE PUBLICACION **175080**

NOMBRE DEL SIGNO **360FLY**

GENERO DEL SIGNO **Marca Producto** TIPO DE SIGNO **Denominación**

NUMERO DE SOLICITUD **6029 - 2014** FECHA DE SOLICITUD **11/11/2014**

NOMBRE DEL TITULAR **EYESEE360, Inc.**

DIRECCION DEL TITULAR **300 Fleet Street, Suite 250, Pittsburgh, PA 15220, US**

PAIS DEL TITULAR **US** Estados Unidos de América

NOMBRE DEL APODERADO **Gonzalo Iturry Murillo**

DIRECCION DEL APODERADO **Av. Sánchez Bustamante Esq. Calle 11, Edificio CBC II, piso 4 – oficina 4. Calacoto.**

CLASE INTERNACIONAL **9**

**PRODUCTOS**

Equipos de imagen panorámica y equipo de sonido direccional, principalmente, cámaras panorámicas, cámaras de vídeo y videocámaras, dispositivos de hardware para el montaje de cámaras panorámicas, lentes panorámicos de cámara, micrófonos, electrónica de interfaz de usuario en la naturaleza de teclados, panel de control electrónico y pantalla táctil, computadoras, pantallas de cristal líquido, y aparatos para la combinación de imágenes panorámicas con sonido direccional en la naturaleza de una combinación de altavoz de audio y monitor de vídeo; software de computadora y dispositivo móvil para convertir datos de imágenes panorámicas en datos de imagen visibles, para el almacenamiento de datos de imágenes, y para la manipulación y visualización de imágenes visibles; software de computadora y dispositivos móviles para almacenar, recuperar, manipular y transmitir vídeo panorámico y datos de audio.

NUMERO DE PUBLICACION **175081**

NOMBRE DEL SIGNO **THE SUMMIT**

GENERO DEL SIGNO **Marca Servicio** TIPO DE SIGNO **Denominación**

NUMERO DE SOLICITUD **6126 - 2014** FECHA DE SOLICITUD **17/11/2014**

NOMBRE DEL TITULAR **Varsity Spirit Corporation.**
DIRECCION DEL TITULAR **6745 Lenox Center Court, Suite 300, Memphis, Tennessee 38115, U.S.A.**
PAIS DEL TITULAR **US** Estados Unidos de América

NOMBRE DEL APODERADO **Octavio Alvarez**
DIRECCION DEL APODERADO **Av. Ballivián No. 1578, esq. Calle 24, Torre Cesur, Piso 5, Of. 509, Calacoto, La Paz, Bolivia.**

CLASE INTERNACIONAL **41**

**PRODUCTOS**

Realización de competencias de porristas y de danza, campamentos y eventos.

NUMERO DE PUBLICACION **175082**

NOMBRE DEL SIGNO **ILOP**

GENERO DEL SIGNO **Marca Servicio** TIPO DE SIGNO **Denominación**

NUMERO DE SOLICITUD **6184 - 2014** FECHA DE SOLICITUD **19/11/2014**

NOMBRE DEL TITULAR **ILOP S.A.**
DIRECCION DEL TITULAR **Avenida Américo Vespucio Nº 727, Huechuraba, Santiago, Chile**
PAIS DEL TITULAR **CL** Chile

NOMBRE DEL APODERADO **Joaquin Fernando Escobar Cabezas**
DIRECCION DEL APODERADO **Calle 16 # 1316, Santiago Segundo, El Alto, La Paz - Bolivia**

CLASE INTERNACIONAL **35**

**PRODUCTOS**

Servicios de importación, exportación, representación y comercialización de productos.

NUMERO DE PUBLICACION **175083**

NOMBRE DEL SIGNO **MATHILE MICRONUTRIENTS**

GENERO DEL SIGNO **Marca Producto** TIPO DE SIGNO **Denominación**

NUMERO DE SOLICITUD **6198 - 2014** FECHA DE SOLICITUD **19/11/2014**

NOMBRE DEL TITULAR **The Mathile Institute, LLC**
DIRECCION DEL TITULAR **6450 Poe Avenue, Suite 201, Dayton, Ohio 45414, Estados Unidos de Norteamérica.**
PAIS DEL TITULAR **US** Estados Unidos de América

NOMBRE DEL APODERADO **Roberto Roque Ch.**
DIRECCION DEL APODERADO **Edificio Parque 18, No. 8022 Piso 6, Of. 602, calle 18, Calacoto.**

NUMERO DE PRIORIDAD **86441442** PAIS **US**
FECHA DE PRIORIDAD **31/10/2014** Estados Unidos de América

CLASE INTERNACIONAL **5**

**PRODUCTOS**

Suplementos nutricionales, en la clase 5 de la Clasificación Internaciona.

NUMERO DE PUBLICACION **175084**

NOMBRE DEL SIGNO **M+**

GENERO DEL SIGNO **Marca Producto** TIPO DE SIGNO **Denominación**

NUMERO DE SOLICITUD **6199 - 2014** FECHA DE SOLICITUD **19/11/2014**

NOMBRE DEL TITULAR **The Mathile Institute, LLC**
DIRECCION DEL TITULAR **6450 Poe Avenue, Suite 201, Dayton, Ohio 45414, Estados Unidos de Norteamérica.**
PAIS DEL TITULAR **US** Estados Unidos de América

NOMBRE DEL APODERADO **Roberto Roque Ch.**
DIRECCION DEL APODERADO **Edificio Parque 18, No. 8022 Piso 6, Of. 602, calle 18, Calacoto.**

NUMERO DE PRIORIDAD **86441422** PAIS **US**
FECHA DE PRIORIDAD **31/10/2014** Estados Unidos de América

CLASE INTERNACIONAL **5**

**PRODUCTOS**

Suplementos nutricionales, en la clase 5 de la Clasificación Internaciona.

---

NUMERO DE PUBLICACION **175085**

NOMBRE DEL SIGNO **ZWILLING**

GENERO DEL SIGNO **Marca Producto** TIPO DE SIGNO **Denominación**

NUMERO DE SOLICITUD **6238 - 2014** FECHA DE SOLICITUD **20/11/2014**

NOMBRE DEL TITULAR **ZWILLING J.A. Henckels AG**
DIRECCION DEL TITULAR **Gruenewalder Str. 14-22 42657 Solingen Alemania**
PAIS DEL TITULAR **DE** Alemania

NOMBRE DEL APODERADO **DRA. MARTHA LANDIVAR GANTIER**
DIRECCION DEL APODERADO **Av. Arce 2618, Edif. Columbia, Piso 8 Of. 802.**

CLASE INTERNACIONAL **21**

**PRODUCTOS**

Utensilios y recipientes para uso doméstico y culinario; peines y esponjas; cepillos; materiales para fabricar cepillos; material de limpieza; lana de acero; vidrio en bruto o semielaborado (excepto el vidrio de construcción); artículos de cristalería, porcelana y loza no comprendidos en otras clases.

---

NUMERO DE PUBLICACION **175086**

NOMBRE DEL SIGNO **ZWILLING**

GENERO DEL SIGNO **Marca Producto** TIPO DE SIGNO **Denominación**

NUMERO DE SOLICITUD **6239 - 2014** FECHA DE SOLICITUD **20/11/2014**

NOMBRE DEL TITULAR **ZWILLING J.A. Henckels AG**
DIRECCION DEL TITULAR **Gruenewalder Str. 14-22 42657 Solingen Alemania**
PAIS DEL TITULAR **DE** Alemania

NOMBRE DEL APODERADO **DRA. MARTHA LANDIVAR GANTIER**
DIRECCION DEL APODERADO **Av. Arce 2618, Edif. Columbia, Piso 8 Of. 802.**

CLASE INTERNACIONAL **8**

**PRODUCTOS**

Herramientas e instrumentos de mano accionados manualmente; artículos de cuchillería, tenedores y cucharas; armas blancas; navajas y maquinillas de afeitar.

NUMERO DE PUBLICACION **175087**

NOMBRE DEL SIGNO **" KICKS "**

GENERO DEL SIGNO **Marca Producto** TIPO DE SIGNO **Denominación**

NUMERO DE SOLICITUD **6308 - 2014** FECHA DE SOLICITUD **24/11/2014**

NOMBRE DEL TITULAR **NISSAN JIDOSHA KABUSHIKI KAISHA (también comercializada como NISSAN MOTOR CO. LTD.)**

DIRECCION DEL TITULAR **2 Takara-cho, Kanagawa-ku, Yokohama-shi, Kanagawa-ken, Japón**

PAIS DEL TITULAR **JP** Japon

NOMBRE DEL APODERADO **ALVARO F. SILES M.**

DIRECCION DEL APODERADO **Av. 16 de Julio No. 1490 (El Prado) Edificio "AVENIDA" 3er. Piso, Of. 3.**

NUMERO DE PRIORIDAD **2014-062335** PAIS **JP**

FECHA DE PRIORIDAD **25/07/2014** Japon

CLASE INTERNACIONAL **12**

**PRODUCTOS**

" Motores primarios no eléctricos para vehículos terrestres ( no incluye partes de los mismos); rodamientos (para vehículos terrestres); acoplamientos o conectores de ejes (para vehículos terrestres); transmisores para vehículos terrestres; amortiguadores (para vehículos terrestres), transmisores de potencia y engranajes (para vehículos terrestres); resortes (para vehículos terrestres); frenos (para vehículos terrestres); motores de CA (corriente alterna) y CC (corriente continua) para vehículos terrestres (no incluye partes de los mismos); vehículos a motor y sus partes y accesorios; vehículos eléctricos y sus partes y accesorios; vehículos a pila de combustible y sus partes y accesorios"

---

NUMERO DE PUBLICACION **175088**

NOMBRE DEL SIGNO **SLIDERZ**

GENERO DEL SIGNO **Marca Producto** TIPO DE SIGNO **Denominación**

NUMERO DE SOLICITUD **6458 - 2014** FECHA DE SOLICITUD **28/11/2014**

NOMBRE DEL TITULAR **THE TOPPS COMPANY, INC**

DIRECCION DEL TITULAR **ONE WHITEHALL STREET, NEW YORK, NEW YORK 10004-2109, ESTADOS UNIDOS DE AMÉRICA**

PAIS DEL TITULAR **US** Estados Unidos de América

NOMBRE DEL APODERADO **DRA. MARTHA LANDIVAR GANTIER**

DIRECCION DEL APODERADO **Av. Arce 2618, Edif. Columbia, Piso 8, Of. 802**

CLASE INTERNACIONAL **30**

**PRODUCTOS**

Dulces y confitería.

NUMERO DE PUBLICACION **175089**

NOMBRE DEL SIGNO **AVINO**

GENERO DEL SIGNO **Marca Producto** TIPO DE SIGNO **Denominación**

NUMERO DE SOLICITUD **6606 - 2014** FECHA DE SOLICITUD **09/12/2014**

NOMBRE DEL TITULAR **PT Megasurya Mas**
DIRECCION DEL TITULAR **Jl. Tambak Sawah 32, Waru, Sidoarjo, Jawa Timur, Indonesia**
PAIS DEL TITULAR **ID** Indonesia

NOMBRE DEL APODERADO **JORGE SORUCO VILLANUEVA**
DIRECCION DEL APODERADO **Av. Mariscal Santa Cruz, Edificio Cámara de Comercio, piso 10, Oficina 1012, La Paz, Bolivia.**

CLASE INTERNACIONAL **3**

**PRODUCTOS**

Jabones, crema de ducha; champús; preparaciones para blanquear y otras sustancias para lavar la ropa; preparaciones para limpiar, pulir, desengrasar y raspar; productos de perfumería, aceites esenciales, cosméticos, lociones para el cabello; dentífricos; productos de tocador; cremas cosméticas; cremas para blanquear la piel; preparaciones cosméticas para el baño; sales de baño, no para uso médico; estuches de cosméticos; cera depilatoria; lociones para uso cosmético; productos de maquillaje; preparaciones desmaquilladoras; Preparaciones cosméticas para el bronceado de la piel; preparaciones con filtro solar; Bálsamo que no sea para uso médico; bases para perfumes de flores; preparaciones para el baño, que no sean de uso médico; sales para blanquear; soda para blanquear; aromatizantes de pastelería [aceites esenciales]; leche limpiadora de tocador; paños impregnados de detergente para limpieza; pez de zapatero; desodorantes para personas o animales [productos de perfumería]; detergentes que no sean para procesos de fabricación ni para uso médico; aromatizantes para bebidas [aceites esenciales]; productos de lavandería para blanquear; preparaciones de lavandería; brillos labiales; cera antideslizante para suelos; líquidos antideslizante para suelos; cera para pisos; productos para pulir muebles y pisos; cera para pulir; aguas perfumadas; productos para dar brillo; quitamanchas; almidón de lavandería; talco de tocador; soda [cenizas] para limpiar

NUMERO DE PUBLICACION **175090**

NOMBRE DEL SIGNO **LERVIA**

GENERO DEL SIGNO **Marca Producto** TIPO DE SIGNO **Denominación**

NUMERO DE SOLICITUD **6607 - 2014** FECHA DE SOLICITUD **09/12/2014**

NOMBRE DEL TITULAR **PT Megasurya Mas**
DIRECCION DEL TITULAR **Jl. Tambak Sawah 32, Waru, Sidoarjo, Jawa Timur, Indonesia**
PAIS DEL TITULAR **ID** Indonesia

NOMBRE DEL APODERADO **JORGE SORUCO VILLANUEVA**
DIRECCION DEL APODERADO **Av. Mariscal Santa Cruz, Edificio Cámara de Comercio, piso 10, Oficina 1012, La Paz, Bolivia.**

CLASE INTERNACIONAL **3**

**PRODUCTOS**

Jabones, crema de ducha; champús; preparaciones para blanquear y otras sustancias para lavar la ropa; preparaciones para limpiar, pulir, desengrasar y raspar; productos de perfumería, aceites esenciales, cosméticos, lociones para el cabello; dentífricos; productos de tocador; cremas cosméticas; cremas para blanquear la piel; preparaciones cosméticas para el baño; sales de baño, no para uso médico; estuches de cosméticos; cera depilatoria; lociones para uso cosmético; productos de maquillaje; preparaciones desmaquilladoras; Preparaciones cosméticas para el bronceado de la piel; preparaciones con filtro solar; Bálsamo que no sea para uso médico; bases para perfumes de flores; preparaciones para el baño, que no sean de uso médico; sales para blanquear; soda para blanquear; aromatizantes de pastelería [aceites esenciales]; leche limpiadora de tocador; paños impregnados de detergente para limpieza; pez de zapatero; desodorantes para personas o animales [productos de perfumería]; detergentes que no sean para procesos de fabricación ni para uso médico; aromatizantes para bebidas [aceites esenciales]; productos de lavandería para blanquear; preparaciones de lavandería; brillos labiales; cera antideslizante para suelos; líquidos antideslizante para suelos; cera para pisos; productos para pulir muebles y pisos; cera para pulir; aguas perfumadas; productos para dar brillo; quitamanchas; almidón de lavandería; talco de tocador; soda [cenizas] para limpiar

NUMERO DE PUBLICACION **175091**

NOMBRE DEL SIGNO **ANITA**

GENERO DEL SIGNO **Marca Producto** TIPO DE SIGNO **Denominación**

NUMERO DE SOLICITUD **6608 - 2014** FECHA DE SOLICITUD **09/12/2014**

NOMBRE DEL TITULAR **PT Megasurya Mas**
DIRECCION DEL TITULAR **Jl. Tambak Sawah 32, Waru, Sidoarjo, Jawa Timur, Indonesia**
PAIS DEL TITULAR **ID** Indonesia

NOMBRE DEL APODERADO **JORGE SORUCO VILLANUEVA**
DIRECCION DEL APODERADO **Av. Mariscal Santa Cruz, Edificio Cámara de Comercio, piso 10, Oficina 1012, La Paz, Bolivia**

CLASE INTERNACIONAL **3**

**PRODUCTOS**

Jabones, crema de ducha; champús; preparaciones para blanquear y otras sustancias para lavar la ropa; preparaciones para limpiar, pulir, desengrasar y raspar; productos de perfumería, aceites esenciales, cosméticos, lociones para el cabello; dentífricos; productos de tocador; cremas cosméticas; cremas para blanquear la piel; preparaciones cosméticas para el baño; sales de baño, no para uso médico; estuches de cosméticos; cera depilatoria; lociones para uso cosmético; productos de maquillaje; preparaciones desmaquilladoras; Preparaciones cosméticas para el bronceado de la piel; preparaciones con filtro solar; Bálsamo que no sea para uso médico; bases para perfumes de flores; preparaciones para el baño, que no sean de uso médico; sales para blanquear; soda para blanquear; aromatizantes de pastelería [aceites esenciales]; leche limpiadora de tocador; paños impregnados de detergente para limpieza; pez de zapatero; desodorantes para personas o animales [productos de perfumería]; detergentes que no sean para procesos de fabricación ni para uso médico; aromatizantes para bebidas [aceites esenciales]; productos de lavandería para blanquear; preparaciones de lavandería; brillos labiales; cera antideslizante para suelos; líquidos antideslizante para suelos; cera para pisos; productos para pulir muebles y pisos; cera para pulir; aguas perfumadas; productos para dar brillo; quitamanchas; almidón de lavandería; talco de tocador; soda [cenizas] para limpiar

NUMERO DE PUBLICACION **175092**

NOMBRE DEL SIGNO **HARMONY**

GENERO DEL SIGNO **Marca Producto** TIPO DE SIGNO **Denominación**

NUMERO DE SOLICITUD **6609 - 2014** FECHA DE SOLICITUD **09/12/2014**

NOMBRE DEL TITULAR **PT Megasurya Mas**
DIRECCION DEL TITULAR **Jl. Tambak Sawah 32, Waru, Sidoarjo, Jawa Timur, Indonesia**
PAIS DEL TITULAR **ID** Indonesia

NOMBRE DEL APODERADO **JORGE SORUCO VILLANUEVA**
DIRECCION DEL APODERADO **Av. Mariscal Santa Cruz, Edificio Cámara de Comercio, piso 10, Oficina 1012, La Paz, Bolivia**

CLASE INTERNACIONAL **3**

**PRODUCTOS**

Jabones, crema de ducha; champús; preparaciones para blanquear y otras sustancias para lavar la ropa; preparaciones para limpiar, pulir, desengrasar y raspar; productos de perfumería, aceites esenciales, cosméticos, lociones para el cabello; dentífricos; productos de tocador; cremas cosméticas; cremas para blanquear la piel; preparaciones cosméticas para el baño; sales de baño, no para uso médico; estuches de cosméticos; cera depilatoria; lociones para uso cosmético; productos de maquillaje; preparaciones desmaquilladoras; Preparaciones cosméticas para el bronceado de la piel; preparaciones con filtro solar; Bálsamo que no sea para uso médico; bases para perfumes de flores; preparaciones para el baño, que no sean de uso médico; sales para blanquear; soda para blanquear; aromatizantes de pastelería [aceites esenciales]; leche limpiadora de tocador; paños impregnados de detergente para limpieza; pez de zapatero; desodorantes para personas o animales [productos de perfumería]; detergentes que no sean para procesos de fabricación ni para uso médico; aromatizantes para bebidas [aceites esenciales]; productos de lavandería para blanquear; preparaciones de lavandería; brillos labiales; cera antideslizante para suelos; líquidos antideslizante para suelos; cera para pisos; productos para pulir muebles y pisos; cera para pulir; aguas perfumadas; productos para dar brillo; quitamanchas; almidón de lavandería; talco de tocador; soda [cenizas] para limpiar

NUMERO DE PUBLICACION **175093**

NOMBRE DEL SIGNO **JURASSIC WORLD**

GENERO DEL SIGNO **Marca Producto** TIPO DE SIGNO **Denominación**

NUMERO DE SOLICITUD **6650 - 2014** FECHA DE SOLICITUD **10/12/2014**

NOMBRE DEL TITULAR **Universal City Studios LLC y Amblin' Entertainment, Inc.**

DIRECCION DEL TITULAR **100 Universal City Plaza, Universal City, California 91608, Estados Unidos de Norteamérica.**

PAIS DEL TITULAR **US** Estados Unidos de América

NOMBRE DEL APODERADO **Roberto Roque Ch.**

DIRECCION DEL APODERADO **Edificio Parque 18, No. 8022 Piso 6, Of. 602, calle 18, Calacoto.**

NUMERO DE PRIORIDAD **86313647** PAIS **US**

FECHA DE PRIORIDAD **18/06/2014** Estados Unidos de América

CLASE INTERNACIONAL **3**

**PRODUCTOS**

Cosméticos y preparaciones cosméticas; fragancias y perfumería; preparaciones no medicadas para el cuidado de la piel; preparaciones no medicadas para el cuidado del cabello; preparaciones no medicadas para peinar el cabello; preparaciones no medicadas para el cuidado de las uñas; preparaciones no medicadas para el baño; preparaciones no medicadas para la protección solar; preparaciones no medicadas para el cuidado de los labios; desodorantes para uso personal; antitranspirantes para uso personal; dentífricos y enjuagues bucales; champús para mascotas; removedores de manchas de mascotas, en la clase 3 de la clasificación internacional.

---

NUMERO DE PUBLICACION **175094**

NOMBRE DEL SIGNO **JURASSIC WORLD**

GENERO DEL SIGNO **Marca Producto** TIPO DE SIGNO **Denominación**

NUMERO DE SOLICITUD **6651 - 2014** FECHA DE SOLICITUD **10/12/2014**

NOMBRE DEL TITULAR **Universal City Studios LLC y Amblin' Entertainment, Inc.**

DIRECCION DEL TITULAR **100 Universal City Plaza, Universal City, California 91608, Estados Unidos de Norteamérica.**

PAIS DEL TITULAR **US** Estados Unidos de América

NOMBRE DEL APODERADO **Roberto Roque Ch.**

DIRECCION DEL APODERADO **Edificio Parque 18, No. 8022 Piso 6, Of. 602, calle 18, Calacoto.**

NUMERO DE PRIORIDAD **86314561** PAIS **US**

FECHA DE PRIORIDAD **19/06/2014** Estados Unidos de América

CLASE INTERNACIONAL **28**

**PRODUCTOS**

Juguetes, juegos y juguetes; figuras de acción y accesorios para los mismos; sets de juego para figuras de acción; juguetes de acción operadas con baterias; pistolas de juguete, sets de tiros al blanco; vehículos en miniatura de metal fundido; aviones y helicópteros de juguete; vehículos de juguete a control remoto operados con baterías; discos voladores; sets de trenes; kits de afeitar de juguete; pelotas para deportes; bolsas inflables de balanceo; kits de pasatiempo de manualidades para armar juguetes; artículos deportivos; patinetas; patines de hielo; patines; cometas; yo-yos; máquinas de pinball y juego de arcade; unidades portátiles para jugar juegos electrónicos; máquina de juego de salida de vídeo independiente; tablas de surf; aletas para nadar; flotadores para nadar para uso recreativo; figuras de juguete de colección; figuras de vinilo; globos; bloques de construcción de juguete; naipes; juegos de mesa, juegos de cartas; juegos de memoria; juegos de habilidad cognitiva; juegos de salón; juegos de mesa; juegos de rol; máscaras de disfraces; rompecabezas; canicas; bolsas de dormir y carpas de juego para interiores; juguetes para bañeras; juguetes de dibujo; juguetes musicales; juguetes de felpa; juguetes para empujar; juguetes para la arena; juguetes para apretar; peluches; juguetes que hablan; chisguetes; juguetes de cuerda; títeres de mano; juguetes para sentarse y montar; bancos de juguete; utensilios para hornear de juguete y utensilios de cocina de juguete; varillas para burbujas y sets de soluciones para burbujas; recuerdos en la naturaleza de juguetes pequeños, sonajas y sonajeras; serpentinas; sombreros de papel para fiestas; piñatas; muñecos cabezones; muñecas y sus accesorios; sets de juego para muñecas; vestidos para muñecos; casas de muñecas; ropa para muñecos de peluche y felpa; cosméticos de juguete para niños; juguetes para mascotas; adornos y decoraciones para árboles de Navidad (excepto artículos de confitería o iluminación); globos de nieve; kits de decoración de huevos; juegos mecánicos para parques de diversión, en la clase 28 de la Clasificación Internacional.

NUMERO DE PUBLICACION **175095**

NOMBRE DEL SIGNO **JURASSIC WORLD**

GENERO DEL SIGNO **Marca Servicio** TIPO DE SIGNO **Denominación**

NUMERO DE SOLICITUD **6652 - 2014** FECHA DE SOLICITUD **10/12/2014**

NOMBRE DEL TITULAR **Universal City Studios LLC y Amblin' Entertainment, Inc.**

DIRECCION DEL TITULAR **100 Universal City Plaza, Universal City, California 91608, Estados Unidos de Norteamérica.**

PAIS DEL TITULAR **US** Estados Unidos de América

NOMBRE DEL APODERADO **Roberto Roque Ch.**

DIRECCION DEL APODERADO **Edificio Parque 18, No. 8022 Piso 6, Of. 602, calle 18, Calacoto.**

NUMERO DE PRIORIDAD **86314567** PAIS **US**

FECHA DE PRIORIDAD **19/06/2014** Estados Unidos de América

CLASE INTERNACIONAL **41**

**PRODUCTOS**

Servicios de entretenimiento; servicios de entretenimiento, especialmente, provisión de juegos; servicios de entretenimiento en la naturaleza de series de televisión; servicios de entretenimiento, especialmente, producción de programas de televisión; servicios de entretenimiento, especialmente, producción y distribución de películas; servicios de entretenimiento, especialmente, provisión de información, noticias y comentarios en el ámbito del entretenimiento; servicios de entretenimiento, especialmente, provisión de información, noticias y comentarios en el ámbito de la recreación; servicios de entretenimiento en la naturaleza del desarrollo, producción y distribución de contenido de entretenimiento multimedia; provisión de videos e imágenes no descargables; servicios de entretenimiento en la naturaleza del desarrollo, producción y distribución de programas audiovisuales; servicios de publicación electrónica; presentación de actuaciones en vivo; clubes de fans; parques de diversión; parques temáticos; entretenimiento en la naturaleza de un área temática dentro un parque de atracciones y juegos mecánicos, en la clase 41 de la Clasificación Internacional.

NUMERO DE PUBLICACION **175096**

NOMBRE DEL SIGNO **SELENTA**

GENERO DEL SIGNO **Marca Producto** TIPO DE SIGNO **Denominación**

NUMERO DE SOLICITUD **6746 - 2014** FECHA DE SOLICITUD **17/12/2014**

NOMBRE DEL TITULAR **BOEHRINGER INGELHEIM VETMEDICA GmbH**

DIRECCION DEL TITULAR **55218 Ingelheim, Alemania**

PAIS DEL TITULAR **DE** Alemania

NOMBRE DEL APODERADO **Pilar Soruco Etcheverry**

DIRECCION DEL APODERADO **Avenida Club The Strongest Nro. 107, entre calles 29 y 30 (timbre 1), Zona de Achumani, La Paz – Bolivia**

NUMERO DE PRIORIDAD **30 2014 053 745.1 /05** PAIS **DE**

FECHA DE PRIORIDAD **23/07/2014** Alemania

CLASE INTERNACIONAL **5**

**PRODUCTOS**

Preparaciones veterinarias, comprendidas en la clase 5 de la Clasificación Internacional en vigencia.

NUMERO DE PUBLICACION **175097**

NOMBRE DEL SIGNO **SELENTEC**

GENERO DEL SIGNO **Marca Producto** TIPO DE SIGNO **Denominación**

NUMERO DE SOLICITUD **6748 - 2014** FECHA DE SOLICITUD **17/12/2014**

NOMBRE DEL TITULAR **BOEHRINGER INGELHEIM VETMEDICA GmbH**
DIRECCION DEL TITULAR **55218 Ingelheim, Alemania**
PAIS DEL TITULAR **DE** Alemania

NOMBRE DEL APODERADO **Pilar Soruco Etcheverry**
DIRECCION DEL APODERADO **Avenida Club The Strongest Nro. 107, entre calles 29 y 30 (timbre 1), Zona de Achumani, La Paz – Bolivia**

NUMERO DE PRIORIDAD **30 2014 053 747.8/05** PAIS **DE**
FECHA DE PRIORIDAD **23/07/2014** Alemania

CLASE INTERNACIONAL **5**

**PRODUCTOS**

Preparaciones veterinarias, comprendidas en la clase 5 de la Clasificación Internacional en vigencia.

NUMERO DE PUBLICACION **175098**

NOMBRE DEL SIGNO **Sabrocheetos**

GENERO DEL SIGNO **Marca Producto** TIPO DE SIGNO **Denominación**

NUMERO DE SOLICITUD **100176 - 2014** FECHA DE SOLICITUD **20/11/2014**

NOMBRE DEL TITULAR **Organica Del Sur S.R.L.**
DIRECCION DEL TITULAR **Av. Libertador Bolivar No. s/n, Zona Sumunpaya**
PAIS DEL TITULAR **BO** Bolivia

NOMBRE DEL APODERADO **Grover Ramiro Vargas Medinaceli**
DIRECCION DEL APODERADO **Av. Juan de La Rosa No. 731**

CLASE INTERNACIONAL **30**

**PRODUCTOS**

cafe, te, cacao, y sudaneos del cafe; arroz; tapioca y sagú; harinas y preparaciones a base de cealez; pan, productos de pasteleria y confiteria; helados; azucar, miel, jarabe de maleza; levadura, polvo de hoernear; sal; mostaza.

SECCION

# 2

# SUBSANADAS

## FIGURATIVAS

**DECISION 486 de la Comunidad Andina**
**Régimen Común sobre Propiedad Industrial**
**CAPITULO II**
**Del Procedimiento de Registro**

Artículo 146.- Dentro del plazo de treinta días siguientes a la fecha de la publicación, quien tenga legítimo interés, podrá presentar, por una sola vez, oposición fundamentada que pueda desvirtuar el registro de la marca.

A solicitud de parte, la oficina nacional competente otorgará, por una sola vez un plazo adicional de treinta días para presentar las pruebas que sustenten la oposición.

Las oposiciones temerarias podrán ser sancionadas si así lo disponen las normas nacionales.

No procederán oposiciones contra la solicitud presentada, dentro de los seis meses posteriores al vencimiento del plazo de gracia a que se refiere el artículo 153, si tales oposiciones se basan en marcas que hubieren coexistido con la solicitada.

NUMERO DE PUBLICACION **175099**

NOMBRE DEL SIGNO **LESS SMELL**

GENERO DEL SIGNO **Marca Producto**
TIPO DE SIGNO **Mixta**

NUMERO DE SOLICITUD **1389 - 2014**
FECHA DE SOLICITUD **13/03/2014**

NOMBRE DEL TITULAR **Philip Morris Products S.A.**
DIRECCION DEL TITULAR **Quai Jeanrenaud 3, Neuchâtel, Switzerland**
PAIS DEL TITULAR **CH** Suiza

NOMBRE DEL APODERADO **J. Ignacio Zapata**
DIRECCION DEL APODERADO **Edificio Parque 18, No. 8022 Piso 6, Of. 602, calle 18, Calacoto.**

CLASE INTERNACIONAL **34**

**PRODUCTOS**

Tabaco, crudo o manufacturado, productos de tabaco, incluyendo cigarros, cigarrillos, tabaco para enrollar sus propios cigarrillos, tabaco para pipa, tabaco para masticar, tabaco para inhalar, cigarrillos aromáticos, cigarrillos de clavo de olor y de otras especias (kretek); derivado del tabaco (snus); sustitutos del tabaco (no para propósitos médicos); artículos para fumadores incluyendo papel y tubos para cigarrillos, filtros para cigarrillos, latas de tabaco, estuches y ceniceros para cigarrillos, pipas, aparatos de bolsillo para enrollar cigarrillos, encendedores; fósforos, en la clase 34 de la Clasificación Internacional.

NUMERO DE PUBLICACION **175100**

NOMBRE DEL SIGNO **FULL PLAY**

GENERO DEL SIGNO **Marca Servicio**
TIPO DE SIGNO **Mixta**

NUMERO DE SOLICITUD **2899 - 2014**
FECHA DE SOLICITUD **30/05/2014**

NOMBRE DEL TITULAR **FULL PLAY GROUP S.A.**
DIRECCION DEL TITULAR **Avenida Italia 7519 apto 104, Montevideo, Uruguay**

PAIS DEL TITULAR **UY** Uruguay

NOMBRE DEL APODERADO **Roberto Roque Ch.**
DIRECCION DEL APODERADO **Edificio Parque 18, No. 8022 Piso 6, Of. 602, calle 18, Calacoto.**

CLASE INTERNACIONAL **41**

**PRODUCTOS**

Educación; formación; servicios de entretenimiento; actividades deportivas y culturales; Servicios de organización de encuentros y eventos deportivos en general, en la clase 41 de la Clasificación Internacional.

**DESCRIPCION**

(denominación y diseño de etiqueta reivindicando los colores azul verde y blanco)

NUMERO DE PUBLICACION **175101**

NOMBRE DEL SIGNO **DISEÑO**

GENERO DEL SIGNO **Marca Producto**
TIPO DE SIGNO **Figurativa**

NUMERO DE SOLICITUD **3734 - 2014**
FECHA DE SOLICITUD **15/07/2014**

NOMBRE DEL TITULAR **All Star C.V.**
DIRECCION DEL TITULAR **Colosseum 1 Hilversum 1213NL Netherlands**
PAIS DEL TITULAR **NL** Holanda, Netherlands, Países Bajos

NOMBRE DEL APODERADO **Dra. Martha Landivar Gantier**
DIRECCION DEL APODERADO **Av. Arce No. 2618, Edif. Columbia, Piso 8, Of. 802**

CLASE INTERNACIONAL **25**

**PRODUCTOS**

Prendas de vestir; calzados; sombrerería; zapatos; zapatos deportivos; zapatos atléticos; zapatos de básquetbol; zapatos para skateboarding; zapatos para trotar; zapatos de salón; zapatos con toperoles; zapatos de entrenamiento; zapatos de descanso; sandalias; botas; camisetas; camisas; sudaderas; pantalones de ejercicio; pantalones; pantalones formales; cortos; chaquetas; chaquetas resistentes al viento; abrigos; anoraks; chompas; jumpers; suéteres; camisolas; poleras; medias; camisas polo; guantes; bufandas; trajes de baño; vestidos; faldas; bandas para el sudor; muñequeras; chalecos; blazers; corbatas; trajes de calentamiento; uniformes atléticos; cinturones; gorras; sombreros; visores; bandana.

NUMERO DE PUBLICACION **175102**

NOMBRE DEL SIGNO **CONVERSE ALL STAR CHUCK TAYLOR**

GENERO DEL SIGNO **Marca Producto**
TIPO DE SIGNO **Mixta**

NUMERO DE SOLICITUD **3745 - 2014**
FECHA DE SOLICITUD **15/07/2014**

NOMBRE DEL TITULAR **All Star C.V.**
DIRECCION DEL TITULAR **Colosseum 1 Hilversum 1213NL Netherlands**
PAIS DEL TITULAR **NL** Holanda, Netherlands, Países Bajos

NOMBRE DEL APODERADO **DRA. MARTHA LANDIVAR GANTIER**
DIRECCION DEL APODERADO **Av. Arce 2618, Edif. Columbia, Piso 8 Of. 802**

CLASE INTERNACIONAL **25**

**PRODUCTOS**

Prendas de vestir; calzados; sombrerería; zapatos; zapatos deportivos; zapatos atléticos; zapatos de básquetbol; zapatos para skateboarding; zapatos para trotar; zapatos de salón; zapatos con toperoles; zapatos de entrenamiento; zapatos de descanso; sandalias; botas; camisetas; camisas; sudaderas; pantalones de ejercicio; pantalones; pantalones formales; cortos; chaquetas; chaquetas resistentes al viento; abrigos; anoraks; chompas; jumpers; suéteres; camisolas; poleras; medias; camisas polo; guantes; bufandas; trajes de baño; vestidos; faldas; bandas para el sudor; muñequeras; chalecos; blazers; corbatas; trajes de calentamiento; uniformes atléticos; cinturones; gorras; sombreros; visores; bandanas.

| | |
|---|---|
| NUMERO DE PUBLICACION | **175103** |
| NOMBRE DEL SIGNO | **Cdiscount** |
| GENERO DEL SIGNO | **Marca Servicio** |
| TIPO DE SIGNO | **Mixta** |
| NUMERO DE SOLICITUD | **4167 - 2014** |
| FECHA DE SOLICITUD | **08/08/2014** |
| NOMBRE DEL TITULAR | **Cdiscount** |
| DIRECCION DEL TITULAR | **120-126 quai de Bacalan 33067 Bordeaux FRANCIA** |
| PAIS DEL TITULAR | **FR** Francia |
| NOMBRE DEL APODERADO | **MARCOS MERCADO DELGADILLO** |
| DIRECCION DEL APODERADO | **Calle 15, esq. Sánchez Bustamante, Torre Ketal, Piso 4, oficina 402, Calacoto, La Paz** |
| NUMERO DE PRIORIDAD | **14 4 100 806** PAIS **FR** |
| FECHA DE PRIORIDAD | **25/06/2014** Francia |
| CLASE INTERNACIONAL | **35** |

**PRODUCTOS**

Publicidad; gestión de archivos informáticos; compilación de datos en un fichero central; tramitación administrativa de pedidos de compra; servicios de comparación de precios; agencias de información comercial; publicación de textos publicitarios; difusión de anuncios publicitarios; publicidad a través de una red informática; difusión de anuncios publicitarios por cuenta de terceros a través de una red de comunicaciones electrónicas on line, promoción de productos y servicios para terceros mediante ofertas de descuentos a través de una red de comunicaciones electrónicas on line; búsqueda de mercados; suscripción a periódicos y a servicios de telecomunicaciones; promoción de productos por cuenta de terceros; presentación de productos en cualquier medio de comunicación para su venta al por menor y venta por correspondencia, servicios de venta al por menor, venta en pública subasta, venta por correspondencia y utilizando servicios de telecomunicación, reagrupamiento por cuenta de terceros de los siguientes productos (con excepción de su transporte) - estos servicios permiten a los consumidores examinar y comprar estos productos por cualesquiera medios, en particular, a través de una página Web: productos químicos para uso industrial, para uso científico, para uso fotográfico, así como para uso agrícola, para uso hortícola y para la silvicultura; resinas artificiales en bruto, materias plásticas en bruto, productos para templar y preparaciones para soldar metales, productos químicos para conservar los alimentos, sustancias curtientes, adhesivos (materias engomadas) para uso industrial, sal de conservación, que no sea para alimentos, creativos químicos que no sean para uso médico ni veterinario, decolorantes para uso industrial, pinturas, barnices, lacas, productos antioxidantes y productos para conservar la madera, materias tintóreas, mordientes, resinas naturales en bruto, metales en hojas y en polvo para pintores, decoradores, impresores y artistas, colorantes alimentarios, tintas de imprenta, tintas de peletería, enlucidos (pinturas), preparaciones blanqueadoras y lavandería, preparaciones para limpiar, pulir, desengrasantes y abrasivos, jabones, perfumería, aceites esenciales, cosméticos, lociones capilares, dentífricos, productos depilatorios, desmaquilladores, lápices de labios, mascarillas de belleza, productos de afeitar, productos conservantes para el cuero (betunes), cremas para el cuero, aceites y grasas industriales, lubrificantes, productos para absorber, regar y asentar el polvo, combustibles (incluidas gasolinas para motores) y materias iluminantes, velas y mechas para iluminación, leña, gas de alumbrado, productos farmacéuticos y veterinarios, productos higiénicos de uso médico, alimentos y sustancias dietéticas de uso médico o veterinario, alimentos para bebés, complementos alimenticios para seres humanos y animales, material para apósitos, materiales para empastes dentales y para improntas dentales, desinfectantes, productos para eliminar animales dañinos, fungicidas, herbicidas, preparaciones terapéuticas para el baño, bragas y compresas higiénicas, preparaciones químicas para uso médico o farmacéutico, hierbas medicinales, tisanas, parasiticidas, aleaciones de metales preciosos para uso odontológico, metales comunes y sus aleaciones, materiales de construcción metálicos, construcciones transportables metálicas, materiales metálicos para vías férreas, cables e hilos metálicos no eléctricos, artículos de cerrajería y ferretería metálicos, cajas fuertes, minerales, construcciones metálicas, andamios metálicos, cajas de metales comunes, cajas metálicas, recipientes metálicos para embalar, monumentos metálicos, obras de arte de metales comunes, estatuas o figuras (estatuillas) de metales comunes, matrículas metálicas, máquina herramientas, motores (excepto motores para vehículos terrestres), acoplamientos y elementos de transmisión (excepto para vehículos terrestres), instrumentos agrícolas que no sean accionados manualmente, distribuidores automáticos, máquinas agrícolas, máquinas de aspiración para uso industrial, máquinas para trabajar la madera, máquinas de manipulación industriales, máquinas de embalaje o empaquetadoras, bombas (máquinas), taladradoras de mano eléctricas, cortadoras de césped (máquinas), bulldozers, trituradoras (máquinas), centrifugadoras (máquinas), ascensores, máquinas de coser, de tejer, planchas, lavadoras, máquinas de cocina eléctricas, máquinas seleccionadoras para uso industrial, sierras (máquinas), robots (máquinas), máquinas de imprimir, taladradoras, elevadores, cuchillos eléctricos, aparatos de lavado, en particular, lavadoras, lavaplatos, aparatos y máquinas de cocina (eléctricas), en particular, robots de cocina, batidoras, cuchillos eléctricos, aparatos para picar, moler, prensar, rallar y cortar, abrelatas eléctricos, batidoras eléctricas, trituradoras, molinillos de café, exprimidores de fruta eléctricos para uso doméstico, aparatos electrónicos para la preparación de alimentos, de bebidas, máquinas de coser, aspiradoras de polvo, de agua, bolsa, filtros y cepillos para aspiradoras de polvo, tubos de aspiradoras de polvo, enceradoras de parquet eléctricas, enceradoras para calzado, aparatos eléctricos que sirven para aplicar una espuma limpiadora sobre alfombras y

moquetas, aparatos de limpieza eléctricos, a vapor o de alta presión, accesorios y partes constitutivas (no incluidos en otras clases) de todos los productos enumerados, herramientas e instrumentos de mano accionados manualmente, artículos de cuchillería, tenedores y cucharas, armas blancas, maquinillas de afeitar, aparatos e instrumentos para la matanza de animales de carnicería, herramientas de mano accionadas manualmente, esquiladoras (instrumentos de mano), maquinillas de afeitar eléctricas o no eléctricas, maquinillas, cuchillas para maquinillas eléctricas, maquinillas para cortar la barba y el cabello, aparatos electrotérmicos para ondular el cabello, aparatos de depilación, pinzas de depilar, rizadores, limas, limas de uñas eléctricas, neceseres de instrumentos de manicura eléctricos, estuches de manicura y pedicura, cortaúñas eléctricos o no eléctricos; planchas eléctricas, accesorios y partes constitutivas (no incluidos en otras clases) de todos los productos enumerados, aparatos e instrumentos científicos, náuticos, geodésicos, fotográficos, cinematográficos, ópticos de pesaje, de medición, de señalización, de control (inspección), de salvamento y de enseñanza, aparatos e instrumentos de conducción, distribución, transformación, acumulación, regulación o control de la electricidad, aparatos de grabación, transmisión o reproducción de sonido o imágenes, aparatos e instrumentos electrónicos para el tratamiento de la información, aparatos de telecomunicaciones, soportes de registro magnéticos y digitales, discos acústicos u ópticos, disquetes flexibles, discos compactos, DVD y otros soportes de grabación digitales; mecanismos para aparatos de previo pago, cajas registradoras, máquinas de calcular, equipos de procesamiento de datos, de información; ordenadores, tabletas electrónicas, smartphones, libros electrónicos, programas de juegos informáticos, software (programas grabados), periféricos informáticos, impresoras de ordenador, fotocopiadoras, monitores de recepción de datos en red informática mundial, baterías eléctricas, tarjetas de memoria o de microprocesador, descodificadores electrónicos, pantallas de proyección; aparatos telefónicos, respondedores telefónicos, transmisores telefónicos, aparatos de fax, módems; agendas electrónicas, aparatos de navegación por satélite, aparatos de navegación para vehículos (ordenadores de a bordo), paneles solares (células fotovoltaicas), detectores; hilos eléctricos, relés eléctricos, escafandras, trajes, guantes o máscaras de submarinismo, trajes de protección contra los accidentes, las radicaciones y el fuego, dispositivos de protección personal contra accidentes, extintores, gafas (óptica), gafas 3D, artículos de óptica, estuches para gafas, aparatos de diagnóstico que no sean para uso médico, tarjetas de memoria o de microprocesador, lonas de salvamento, bolsas diseñadas para ordenadores portátiles, accesorios y partes constitutivas (no incluidos en otras clases) de todos los productos enumerados, aparatos e instrumentos quirúrgicos, médicos, dentales y veterinarios, miembros, ojos y dientes artificiales, artículos ortopédicos, material de sutura, medias para las varices, biberones, tetinas para biberones, ropa especial para quirófano, aparatos de masaje, prótesis, implantes artificiales, sillones para uso médico u odontológico, sábanas quirúrgicas, bacinillas o cuñas higiénicas o para uso médico, mobiliario especial para uso médico, bisturís, calzado ortopédico, andadores para personas discapacitadas, aparatos de alumbrado, calefacción, producción de vapor, cocción, refrigeración, secado, ventilación y distribución de agua, así como instalaciones sanitarias, en particular, freidoras, tostadores, gofreras eléctricas, yogurteras eléctricas, secamanos, calienta biberones eléctricos, utensilios de cocción eléctricos, hervidores eléctricos, cafeteras eléctricas, cafeteras con filtro de café eléctricos, calientaplatos, secadores de pelo, aparatos de cocción por microondas, radiadores eléctricos, hornos, secadoras de ropa eléctricas, ventiladores eléctricos para uso personal, aparatos o instalaciones de climatización, congeladores, refrigeradores, heladeras, linternas, campanas de ventilación, cocinas, hornos de microondas, aparatos y máquinas para purificar el aire o el agua, esterilizadores, aparatos bronceadores, bombillas de bajo consumo, paneles y placas solares (calefacción), cafeteras eléctricas, cocinas, aparatos de alumbrado para vehículos, instalaciones de calefacción o de climatización para vehículos, aparatos y máquinas para purificar el aire o el agua, esterilizadores, accesorios y partes constitutivas (no incluidos en otras clases) de todos los productos enumerados, vehículos, aparatos de locomoción por tierra, aire o agua, motores para vehículos terrestres, amortiguadores de suspensión para vehículos, carrocerías, cadenas antiderrapantes, chasis o parachoques de vehículos, parasoles para automóviles, cinturones de seguridad para asientos de vehículos, vehículos eléctricos, caravanas, tractores, velomotores, bicicletas, cuadros, soportes de pie, frenos, manillares, llantas, pedales de bicicletas, neumáticos, ruedas o sillines de bicicletas, cochecitos, carretillas de manipulación de mercancías, armas de fuego, municiones y proyectiles, explosivos, fuegos artificiales, productos pirotécnicos, petardos, estuches para fusiles, cohetes de señales, artículos de joyería; artículos de bisutería, piedras preciosas, artículos de relojería e instrumentos cronométricos, metales preciosos y sus aleaciones, obras de arte de metales preciosos, joyeros, cajas de metales preciosos, cajas, pulseras, cadenas, resortes o cristales de relojes, llaveros de fantasía, estatuas o figuras (estatuillas) de metales preciosos, estuches o joyeros para artículos de relojería, medallas, instrumentos musicales, instrumentos musicales electrónicos, atriles para partituras, estuches para instrumentos musicales, productos de imprenta, material de encuadernación, fotografías, artículos de papelería, adhesivos (pegamentos) de papelería o para uso doméstico, material para los artistas, pinceles, máquinas de escribir y artículos de oficina (excepto muebles), material de instrucción o escolar (excepto aparatos), caracteres de imprenta, clichés, papel, cartón, cajas de cartón o papel, pósters, álbumes, tarjetas, libros, periódicos, prospectos, folletos, calendarios, instrumentos de escritura, objetos de arte grabados o litografías, cuadros (pinturas) enmarcados o no, acuarelas, patrones de confección, dibujos, instrumentos de dibujo, pañuelos de bolsillo de papel, toallitas de tocador de papel, manteles de papel, papel higiénico, bolsas y saquitos (envolturas, bolsitas) para embalaje de papel o materias plásticas, bolsas de basura de papel o materias plásticas, caucho, gutapercha, goma, amianto, mica, productos de materias plásticas semielaborados, materias para calafatear, estopar y aislar, tubos flexibles no metálicos, tapones de caucho, materiales de embalar (relleno) de caucho o materias plásticas para uso agrícola, láminas metálicas aislantes, guantes, cintas, tejidos o barnices aislantes, resinas artificiales o sintéticas (productos semiacabados), bolsas y saquitos (envolturas y bolsitas) para embalaje de caucho, fibras o lana de vidrio para aislar, pieles de animales, baúles y maletas, paraguas, sombrillas y bastones, fustas y artículos de guarnicionería, carteras, monederos, tarjeteros (portadocumentos) (carteras), bolsas, estuches para artículos de tocador, collares o ropa para animales, bolsas de red para la compra, materiales de construcción no metálicos, tubos rígidos no metálicos para la construcción, asfalto, brea y betún, construcciones transportables no metálicas, monumentos no metálicos, construcciones

no metálicas, andamios no metálicos, vidrio de construcción, vidrio aislante (construcción), hormigón, cemento, obras de arte de piedra, hormigón o mármol, estatuas o figuras (estatuillas) de piedra, hormigón o mármol, vidrieras, madera de construcción, maderas trabajadas, muebles, espejos, marcos, obras de arte de madera, cera, yeso, corcho, junco, mimbre, cuerno, hueso, marfil, ballena, concha, ámbar, nácar, espuma de mar, sucedáneos de todos estos materiales o materias plásticas, perchas para prendas de vestir, cómodas, cojines, estanterías, recipientes de materias plásticas para embalar, sillones, asientos, accesorios de cama (excepto ropa de cama), colchones, vasares, cajas de madera o de materias plásticas, utensilios y recipientes para uso doméstico y de cocina, peines y esponjas, cepillos (excepto pinceles), materiales para fabricar cepillos, instrumentos de limpieza accionados manualmente, lana de acero, vidrio en bruto o semielaborado (excepto el vidrio de construcción), porcelana, loza, botellas, objetos de arte de porcelana, cerámicas, loza o cristal, estatuas o figuras (estatuillas) de porcelana, cerámica, loza o cristal, utensilios o neceseres de tocador, cubos de basuras, vasos (recipientes), vajilla, cuerdas, cordeles, tiendas, lonas, velas (aparejos), materiales de relleno (que no sean caucho ni materias plásticas), materias textiles fibrosas en bruto, cables no metálicos, materiales de embalaje (relleno) que no sean de caucho ni de materias plásticas, fibras textiles, bolsas (sacos) para transportar y almacenar productos a granel, bolsas y saquitos (envolturas y bolsitas) para el embalaje de materias textiles, hilos para uso textil, hilos elásticos para uso textil, hilos de caucho para uso textil, hilos de fibra de vidrio para uso textil, lana hilada, seda hilada, telas, mantas de cama, tejidos para uso textil, tejidos elásticos, terciopelo, ropa de cama, ropa blanca que no sea ropa interior, ropa de mesa que no sea de papel, ropa de baño (excepto prendas de vestir), prendas de vestir, calzado, artículos de sombrerería, camisas, ropa de cuero o de cuero de imitación, cinturones (prendas de vestir), pieles (prendas de vestir), guantes (prendas de vestir), fulares, corbatas, prendas de calcetería, calcetines, zapatillas de interior, calzado de playa, botas de esquí o calzado de deporte, ropa interior, encajes y bordados, cintas y lazos, ganchillos y ojales, alfileres y agujas, plantas y flores artificiales, artículos de mercería (excepto hilos), pasamanería, pelucas, corchetes o cierres para prendas de vestir, artículos de adorno para el cabello, alfombras, felpudos, esteras, linóleo y otros revestimientos para suelos, tapices murales que no sean de materias textiles, tapetes (alfombras), papeles pintados, colchonetas de gimnasia, alfombrillas para automóviles, césped artificial, juegos y juguetes, mandos para consolas, adornos para árboles de Navidad, árboles de Navidad de materiales sintéticos, aparatos de gimnasia y deporte, aparejos de pesca, pelotas o balones de juego, mesas, tacos o bolas de billar, barajas de cartas o juegos de mesa, patines de hielo o de ruedas, patinete (juegos), tablas de windsurf o de surf, raquetas, raquetas de nieve, esquís; protectores acolchados (partes de ropa de deporte), maquetas (juguetes), figuritas (juguetes), carne, pescado, aves de corral y caza, extractos de carne, frutas y verduras, hortalizas y legumbres enlatadas (en conserva), congeladas, secas y cocidas, gelatinas, confituras compotas, huevos, leche y productos lácteos, aceites y grasas comestibles, grasas alimenticias, mantequilla, productos de charcutería, salazones, crustáceos que no estén vivos, carne o pescado en conserva, quesos, bebidas lácteas en las que predomine la leche, café, te, cacao, azúcar, arroz, tapioca, sagú, sucedáneos del café, harina y preparaciones a base de cereales, pan, productos de pastelería y confitería, helados, miel, sirope de melaza, levadura, levadura en polvo, sal, mostaza, vinagre, salsas (condimentos), especias, hielo para refrescar, bocadillos y emparedados, pizzas, creps, galletas, pasteles, biscotes, golosinas, chocolate, bebidas a base de cacao, de café, de chocolate o de te, productos agrícolas, hortícolas y forestales ni preparados, ni transformados, animales vivos, frutas y verduras, hortalizas y legumbres frescas, semillas, plantas y flores naturales, alimentos para animales, malta, césped natural, crustáceos vivos, cebos vivos para la pesca, cereales en grano sin procesar, arbustos, plantas, plantones, árboles (plantas), cítricos frescos, madera en bruto, forrajes, cervezas, aguas minerales y gaseosas, bebidas a base de frutas y jugos de frutas, siropes y otras preparaciones para elaborar bebidas, limonadas, néctares de frutas, sodas, aperitivos sin alcohol, bebidas alcohólicas excepto cervezas, sidras, digestivos (alcoholes y licores), vinos, bebidas espirituosas, tabaco, artículos para fumadores, cerillas, puros, cigarrillos, papel de fumar, pipas, encendedores para fumadores, cajas y estuches para puros, cajas y estuches para cigarrillos, ceniceros para fumadores, cigarrillos electrónicos; Presentación de servicios, en particular por cuenta de terceros, en el campo de las telecomunicaciones, seguros, servicios financieros y bancarios (medios de pago, crédito y facilidades de pago), viajes, transporte, educación, restauración, hostelería, salud, agricultura, jurídico, alojamiento, ocio, asesoramiento y asistencia en informática, construcción - estos servicios permiten a los consumidores examinar y comprar estos productos por cualesquiera medios, en particular, a través de una página Web.

**DESCRIPCION**

El signo distintivo consiste en la denominación "Cdiscount" en letras estilizadas. La letra "C" mayúscula en color naranja y las siguientes "discount" minúsculas en azul. Todo sobre un fondo blanco, según diseño adjunto.

| | |
|---|---|
| NUMERO DE PUBLICACION | **175104** |
| NOMBRE DEL SIGNO | **Cdiscount** |
| GENERO DEL SIGNO | **Marca Servicio** |
| TIPO DE SIGNO | **Mixta** |
| NUMERO DE SOLICITUD | **4168 - 2014** |
| FECHA DE SOLICITUD | **08/08/2014** |
| NOMBRE DEL TITULAR | **CDiscount** |
| DIRECCION DEL TITULAR | **120-126 quai de Bacalan 33067 Bordeaux FRANCIA** |
| PAIS DEL TITULAR | **FR** Francia |
| NOMBRE DEL APODERADO | **MARCOS MERCADO DELGADILLO** |
| DIRECCION DEL APODERADO | **Calle 15, esq. Sánchez Bustamante, Torre Ketal, Piso 4, oficina 402, Calacoto, La Paz** |
| NUMERO DE PRIORIDAD | **14 4 100 806** PAIS **FR** |
| FECHA DE PRIORIDAD | **25/06/2014** Francia |
| CLASE INTERNACIONAL | **38** |

**PRODUCTOS**

Telecomunicaciones; servicios de tablones de anuncios electrónicos (telecomunicaciones); Servicios de difusión por Internet; Comunicación por terminales de computadora o por redes de fibra óptica; Conexión telemática a una red informática mundial; Servicios de proveedores de acceso a usuario a redes informáticas mundiales; Alquiler de aparatos de telecomunicación; Servicios de acceso a información, gestión de datos a distancia para la transmisión inalámbrica de contenido a ordenadores portátiles, de maletín y dispositivos electrónicos móviles; Servicios de proveedores de tiempo de acceso de telecomunicaciones a redes de datos y enlaces a servidores informáticos de terceros, procesadores informáticos y usuarios de ordenador; Servicios de comunicación para transmisión, grabación en memoria, acceso a, recepción, descarga, lectura en tránsito, difusión, puesta en común, visualización, formateado y transferencia de textos, imágenes, contenido audio, contenido vídeo y datos a través de redes de telecomunicación, redes de comunicaciones inalámbricas e Internet; Servicios de proveedores de páginas Web, portales on line para transmisión, grabación en memoria, acceso a, recepción, descarga, lectura en tránsito, difusión, puesta en común, visualización, formateado y transferencia de textos, imágenes, contenido audio, contenido vídeo y datos relativos a una gran variedad de campos y, en particular, los campos del entretenimiento, ocio, cultura, educación, ciencia, comercio y bienes de consumo; Servicios de transmisión electrónica de información y datos; Servicios de transmisión segura de datos, en particular, con código de acceso; Servicios de proveedores de acceso a bases de datos y a centros servidores de bases de datos o telemáticas; Servicios de proveedores de acceso a listados, bases de datos, noticias de actualidad, páginas Web y blogs on line, y a material de referencia on line; Servicios de transmisión de información contenida en bases de datos o en un servidor telemático; Lectura en tránsito de contenido audio, visual y audiovisual en Internet o en otra red informática o de comunicaciones; Web emisiones; Servicios de teleconferencias o de videoconferencias; Comunicaciones radiofónicas o telefónicas; Servicios de radiotelefonía móvil; Servicio de comunicación inalámbrica; Difusión de contenidos radiofónicos o televisados y, en particular, música, conciertos, programas y emisiones radiofónicas o televisadas; Servicios de mensajería electrónica, telemática y textual inalámbrica; Puesta a disposición de foros on line, foros de discusión, redes on line y otras comunicaciones electrónicas, para la transmisión de mensajes entre usuarios de ordenadores, relativos a una gran cantidad de temas y, en particular, entretenimiento, ocio, cultura, educación, ciencia, comercio y bienes de consumo; Puesta a disposición de foros on line, foros de discusión, redes on line y otras comunicaciones electrónicas, para la transmisión, entre usuarios de ordenadores, de contenidos, fotos, vídeos, textos, datos, imágenes y, otros documentos electrónicos y, en particular, los relativos a los campos del entretenimiento, ocio, cultura, educación, ciencia, comercio y bienes de consumo; Información en materia de comunicaciones; Servicios de agencias de prensa o de información (noticias); Servicios de proveedores de listados de números de teléfonos, direcciones de empresas, correos electrónicos, direcciones de páginas de inicio de redes, direcciones y números de teléfono de personas, espacios y organizaciones.

**DESCRIPCION**

El signo distintivo consiste en la denominación "Cdiscount" en letras estilizadas. La letra "C" mayúscula en color naranja y las siguientes "discount" minúsculas en azul. Todo sobre un fondo blanco, según diseño adjunto.

NUMERO DE PUBLICACION **175105**

NOMBRE DEL SIGNO **FULLER**

GENERO DEL SIGNO **Marca Producto**
TIPO DE SIGNO **Mixta**

NUMERO DE SOLICITUD **4169 - 2014**
FECHA DE SOLICITUD **08/08/2014**

NOMBRE DEL TITULAR **OSNOR LTDA.**
DIRECCION DEL TITULAR **CALLE 17 Nº 14 VILLA TUNARI - EL ALTO**
PAIS DEL TITULAR **BO** Bolivia

NOMBRE DEL APODERADO **JOSE LORENZO CABERO CABRERA**
DIRECCION DEL APODERADO **CALLE MERCADO ESQUINA LOAYZA EDIFICIO ALBORADA PISO 12 OF. 1201**

CLASE INTERNACIONAL **1**

**PRODUCTOS**

Adhesivos (pegamentos) para la industria, productos químicos para la industria, la ciencia y la fotografía, así como para la agricultura, la horticultura y la silvicultura; resinas artificiales en bruto, materias plásticas en bruto; abonos para el suelo; composiciones extintoras; preparaciones para templar y soldar metales; productos químicos para conservar alimentos; materias curtientes.

**DESCRIPCION**

(denominación y diseño)

---

NUMERO DE PUBLICACION **175106**

NOMBRE DEL SIGNO **MARETTI**

GENERO DEL SIGNO **Marca Producto**
TIPO DE SIGNO **Mixta**

NUMERO DE SOLICITUD **4317 - 2014**
FECHA DE SOLICITUD **18/08/2014**

NOMBRE DEL TITULAR **ITAL FOOD EAD**
DIRECCION DEL TITULAR **10 TRAKIYSKA STR., BG-9700 SHUMEN, BULGARIA**

PAIS DEL TITULAR **BG** Bulgaria

NOMBRE DEL APODERADO **WOLFGANG LOTHAR OHNES CASSO**
DIRECCION DEL APODERADO **Av. Ballivián Nº 1578, Torre Cesur, Piso 6, Of 607, LA PAZ**

CLASE INTERNACIONAL **30**

**PRODUCTOS**

“Pan; rollos de pan; bollos; palitos de pan; bizcochos; bizcochos con sabores y especias; galletas (crackers); biscuits, cereales - bocaditos basados en cereales; copos de maíz; chips [productos de cereales]; pasta no comprendida en otras clases; waffles; barras de cereales; pasteles”.

**DESCRIPCION**

La palabra "Maretti" en letra estilizada sobre una cinta en colores gris, blanco y negro, según diseño adjunto.

NUMERO DE PUBLICACION **175107**

NOMBRE DEL SIGNO **COOLPIX**

COOLPIX

GENERO DEL SIGNO **Marca Producto**
TIPO DE SIGNO **Mixta**

NUMERO DE SOLICITUD **4351 - 2014**
FECHA DE SOLICITUD **20/08/2014**

NOMBRE DEL TITULAR **NIKON CORPORATION**
DIRECCION DEL TITULAR **12-1, YURAKUCHO, 1-CHOME, CHIYODA-KU, TOKYO,**
PAIS DEL TITULAR **JP** Japon

NOMBRE DEL APODERADO **DR. RAMIRO MORENO BALDIVIESO**
DIRECCION DEL APODERADO **CALLE CAPITAN RAVELO Nº 2366 - ESTUDIO DE ABOGADOS MORENO-BALDIVIESO**

CLASE INTERNACIONAL **21**

**PRODUCTOS**

Vasos; tazas; cantimploras; botellas de agua; botellas al vacío; vasos para beber; envases para beber; cajas de comida; hilo dental [hilo dental para propósitos dentales]; vidrio en bruto o semielaborado [no para la construcción]; pesebres para animales [comederos para ganado]; anillos de aves de corral; cepillos de dientes eléctricos; utensilios cosméticos y de tocador [distintos de "cepillos de dientes eléctricos"]; cepillos de hidromasaje; cepillos metálicos; cepillos para tubos; cepillos industriales; dispositivos de cepillos para lavado de interior; guantes para uso doméstico; envases industriales de vidrio [sin incluir "tapones de vidrio, tapas y cubiertas"]; envases industriales de cerámica; tapones de vidrio [para envases industriales]; protectores y tapas de vidrio[para envases industriales]; botellas de embalaje industrial de plástico; cazuelas y sartenes [que no sean eléctricos]; cafeteras [que no sean eléctricos]; teteras de hierro fundido japoneses no eléctricos [tetsubin]; calderas [que no sean eléctricas]; vajilla, excepto cuchillos, tenedores y cucharas; cajas refrigeradas portátiles [que no sean eléctricas]; cofres de arroz; tarros para esterilizar alimentos, utensilios de cocina; cuberas de hielo; pimenteros; azucareros; coladores; saleros; cucharas estilo japonés para cocinar arroz [shamoji]; embudos para cocina; bombillas (pajas para beber); bandejas gastronómicas personal o soportes estilo japonés [zen]; abrebotellas; hueveras; molde para tarta; servilleteros; paneros; palillos; cajas para palillos; cucharas y cucharones para cocina; cedazos y tamices para cocina; bandejas; palillos de dientes; porta mondadientes; herramientas y utensilios de lavado y limpieza; tablas de planchar; pulverizadores para sastres; tablas de planchar [kotedai]; hera-da¡ [tablas de marcación de telas]; agitadores para agua caliente para bañera [yukakibo]; taburetes de baño; cubos de baño; apagavelas; candelabros; tamices cinder para uso doméstico; gotoku [soportes para calentadores de carbón japoneses para uso doméstico]; portillos carbón (son cubos para portar carbón, es decir es un recipiente en forma de balde para transportar carbón a una estufa situada en el interior de un domicilio); recipientes apagadores de carbón tipo japonés [hikeshi- tsubo]; trampas para ratón y ratas; matamoscas; macetas; macetas hidropónicas para cultivar un huerto en casa; regaderas; vasos para alimentar animales domésticos; cepillos para animales; jaulas de pájaros; baños de pájaros; cepillos para ropa; bacinillas (orinales); alcancías de cerdito; cajas metálicas [servilleteros] para servilletas de papel; dispensadores de jabón; tanques [acuarios de interior] y sus accesorios; portarrollos de papel higiénico; jarrones de flores; cuencos de flores; letreros verticales de vidrio o cerámica; quemadores de perfume; cepillos para calzados; calzadores; paños de limpieza de calzado; esponjas y trapos para dar brillo a los calzados; hormas [camillas]; kits de cocina portátiles para uso al aire libre; pelo ganado para pinceles, mapache pelo de mapache o perro para pinceles, cerdas para cepillos y cepillos de pelo de caballo.

**DESCRIPCION**

"DENOMINACIÓN Y DISEÑO"

| | |
|---|---|
| NUMERO DE PUBLICACION | **175108** |
| NOMBRE DEL SIGNO | **COOLPIX** |
| GENERO DEL SIGNO | **Marca Producto** |
| TIPO DE SIGNO | **Mixta** |
| NUMERO DE SOLICITUD | **4353 - 2014** |
| FECHA DE SOLICITUD | **20/08/2014** |
| NOMBRE DEL TITULAR | **NIKON CORPORATION** |
| DIRECCION DEL TITULAR | **12-1, YURAKUCHO, 1-CHOME, CHIYODA-KU, TOKYO,** |
| PAIS DEL TITULAR | **JP** Japon |
| NOMBRE DEL APODERADO | **DR. RAMIRO MORENO BALDIVIESO** |
| DIRECCION DEL APODERADO | **CALLE CAPITAN RAVELO Nº 2366 - ESTUDIO DE ABOGADOS MORENO-BALDIVIESO** |
| CLASE INTERNACIONAL | **25** |

COOLPIX

**PRODUCTOS**

Ropa de vestir; chalecos; chaquetas [ropa]; impermeables; gorras; sombreros; artículos de sombrerería; muñequeras; uniformes externos deportivos; uniformes deportivos; delantales [ropa]; camisetas; uniformes; ropa exterior estilo no japonés; abrigos; suéteres y artículos similares; camisas y similares; ropa de dormir; ropa interior [ropa interior]; traje de baño (trajes para baño); gorros de natación (gorros de baño); camisolas; ropa tradicional japonesa; máscaras para dormir; protectores de cuello [para el desgaste]; medias y calcetines que no sean ropa deportiva especial; calzas y polainas; estolas de piel; chales; bufandas [chalinas]; calcetines de estilo japonés [tabi]; calcetines de estilo japonés cubiertos [cubre tabi]; guantes y mitones [ropa]; corbatas; lazos; pañuelos de cuello; bandanas [pañuelos]; soportes térmicos [ropa]; bufandas; orejeras [ropa]; protector nocturno; artículos de sombrerería; ligas; ligas para calcetines; tirantes [suspensores]; pretinas; cinturones para ropa; zapatos y botas [que no sean "clavijas de calzado, herrajes de calzado, lengüeta y jalador para zapatos y botas, elementos de protección para zapatos y botas"]; tacos para calzados; herrajes para calzados; lengüeta o tiradores para zapatos y botas; protectores para zapatos y botas; zuecos de madera del geta [estilo japonés]; sandalias de estilo japonés [zori]; mascaras de disfraces; disfraces; ropa para deporte [otros de "ropa para deportes acuáticos"]; ropa y trajes para deportes acuáticos (excepto para el buceo y que no correspondan a esta clase); calzado especial para deportes [otros que "botas de equitación" y "zapatos para tabla a vela"]; botas de equitación; zapatos para tablas de surf.

**DESCRIPCION**

"DENOMINACIÓN Y DISEÑO"

| | |
|---|---|
| NUMERO DE PUBLICACION | **175109** |
| NOMBRE DEL SIGNO | **COOLPIX** |
| GENERO DEL SIGNO | **Marca Servicio** |
| TIPO DE SIGNO | **Mixta** |
| NUMERO DE SOLICITUD | **4356 - 2014** |
| FECHA DE SOLICITUD | **26/11/2014** |
| NOMBRE DEL TITULAR | **NIKON CORPORATION** |
| DIRECCION DEL TITULAR | **12-1, YURAKUCHO, 1-CHOME, CHIYODA-KU, TOKYO,** |
| PAIS DEL TITULAR | **JP** Japon |
| NOMBRE DEL APODERADO | **DR. RAMIRO MORENO BALDIVIESO** |
| DIRECCION DEL APODERADO | **CALLE CAPITAN RAVELO Nº 2366 - ESTUDIO DE ABOGADOS MORENO-BALDIVIESO** |
| CLASE INTERNACIONAL | **41** |

COOLPIX

**PRODUCTOS**

Fotografía y provisión de información sobre fotografía; coordinación, dirección y organización de seminarios para fotografía y suministro de información sobre fotografía;
coordinación, dirección y organización de clases de fotografía y provisión de información sobre clases de fotografía; coordinación, dirección y organización de eventos de
fotografía y suministro de información sobre eventos fotográficos; coordinación, dirección y organización de concursos de fotografía y provisión de información sobre
concursos de fotografía; alquiler de cámaras y sus partes y accesorios; coordinación, dirección y organización de exposiciones fotográficas y provisión de información sobre
exposiciones fotográficas; provisión de instalaciones para exposición fotográfica y provisión de información sobre facilidades para la exposición fotográfica; servicios de
imágenes digitales y provisión de servicios en línea de imágenes digitales, es decir, servicios educativos y de instrucción en relación a la impresión, fotocopiado, escaneado
para compartir en línea, ahorro y almacenamiento de imágenes; servicios de enseñanza y formación relacionadas con fotografía; servicios de enseñanza y formación
relacionadas con mantenimiento, reparación y operación de equipo fotográfico y sus partes y accesorios; servicios de enseñanza y formación relacionadas con el
mantenimiento, reparación y operación de medición o de máquinas e instrumentos y sus partes y piezas de pruebas; servicios de enseñanza y formación relacionadas con
el mantenimiento, reparación y operación de máquinas e instrumentos ópticos y sus partes y accesorios; servicios de enseñanza y formación relacionadas con el mantenimiento, reparación y operación de máquinas y sistemas (incluidos los aparatos de prueba de semiconductores y otros equipos periféricos) y sus partes, piezas y accesorios de fabricación de semiconductores; Servicios educativos y de instrucción relacionadas con el mantenimiento, reparación y operación de máquinas y sistemas de fabricación de cristal líquido (incluyendo aparatos de ensayo de cristal líquido y otros equipos periféricos) sus partes y accesorios; servicios de enseñanza y formación relacionadas con el mantenimiento, reparación y operación de dispositivos y aparatos de telecomunicación y sus partes y accesorios; servicios de enseñanza y formación relacionadas con el mantenimiento, reparación y operación de máquinas y aparatos electrónicos y sus partes y accesorios; servicios educativos y de instrucción relacionadas con el mantenimiento, reparación y operación de anteojos (gafas) fabrica máquinas y aparatos y sus partes y accesorios; provisión en línea de publicaciones electrónicas [no descargables]; coordinación, dirección y organización de seminarios, el suministro de información de los mismos; provisión de archivos de imagen y archivos de vídeo [no descargables] a través de internet; alquiler de máquinas y aparatos ópticos; alquiler de máquinas y aparatos de medición y aparatos para pruebas de planificación, edición y producción de publicaciones; provisión de información sobre publicación de libros electrónicos y libros de fotos; publicación de libros de fotos; publicación de álbumes de fotos; fototeca en busca de servicios; edición multimedia de revistas con software, fotografía, cámaras, arte gráfico e ilustraciones; publicación de servicios de edición de post producción en el campo de vídeos y películas; servicios de información, asesoramiento y consultoría relacionados con todos los servicios mencionados; alquiler de lentes y lentes para cámaras digitales y sus partes, piezas y accesorios de la cámara; alquiler de reproductores de audio y video (smartphones) y dispositivos terminales de mano y sus partes y accesorios; servicios de diversiones; servicios de clubs [entretenimiento o educación]; coaching [entrenamiento]; cursos por correspondencia; informaciones educativas; servicios educativos; entretenimiento; información de entretenimiento; producción cinematográfica, que no sean publicaciones de películas; servicios de juegos en línea desde una red informática; servicios de campos de vacaciones [entretenimiento]; servicios de instrucción; estudios de cine; escuelas de párvulos; organización de competiciones [educación o esparcimiento]; organización de fiestas [entretenimiento]; reportajes fotográficos; provisión de entrenamiento [demostración]; presentación de actuaciones en vivo; producción de programas de radio y televisión; suministro de música en línea, no descargables; provisión de vídeos en línea, no descargables; facilitación de instalaciones recreativas; publicación de libros; publicación electrónica de libros y periódicos en línea; alquiler de cámaras de vídeo; alquiler de películas de cine; alquiler de películas cinematográficas; alquiler de grabaciones sonoras; alquiler de cámaras de vídeo; servicios de escuelas [de educación]; enseñanza; alquiler de juguetes.

**DESCRIPCION**

"DENOMINACIÓN Y DISEÑO"

| | |
|---|---|
| NUMERO DE PUBLICACION | **175110** |
| NOMBRE DEL SIGNO | **NIKKOR** |
| GENERO DEL SIGNO | **Marca Producto** |
| TIPO DE SIGNO | **Mixta** |
| NUMERO DE SOLICITUD | **4360 - 2014** |
| FECHA DE SOLICITUD | **20/08/2014** |
| NOMBRE DEL TITULAR | **NIKON CORPORATION** |
| DIRECCION DEL TITULAR | **12-1, YURAKUCHO, 1-CHOME, CHIYODA-KU, TOKYO,** |
| PAIS DEL TITULAR | **JP** Japon |
| NOMBRE DEL APODERADO | **DR. RAMIRO MORENO BALDIVIESO** |
| DIRECCION DEL APODERADO | **CALLE CAPITAN RAVELO Nº 2366 - ESTUDIO DE ABOGADOS MORENO-BALDIVIESO** |
| CLASE INTERNACIONAL | **21** |

NIKKOR

**PRODUCTOS**

Vasos; tazas; cantimploras; botellas de agua; botellas al vacío; vasos para beber; envases para beber; cajas de comida; hilo dental [hilo dental para propósitos dentales]; vidrio en bruto o semielaborado [no para la construcción]; pesebres para animales [comederos para ganado]; anillos de aves de corral; cepillos de dientes eléctricos; utensilios cosméticos y de tocador [distintos de "cepillos de dientes eléctricos"]; cepillos de hidromasaje; cepillos metálicos; cepillos para tubos; cepillos industriales; dispositivos de cepillos para lavado de interior; guantes para uso doméstico; envases industriales de vidrio [sin incluir "tapones de vidrio, tapas y cubiertas"]; envases industriales de cerámica; tapones de vidrio [para envases industriales]; protectores y tapas de vidrio[para envases industriales]; botellas de embalaje industrial de plástico; cazuelas y sartenes [que no sean eléctricos]; cafeteras [que no sean eléctricos]; teteras de hierro fundido japoneses no eléctricos [tetsubin]; calderas [que no sean eléctricas]; vajilla, excepto cuchillos, tenedores y cucharas; cajas refrigeradas portátiles [que no sean eléctricas]; cofres de arroz; tarros para esterilizar alimentos, utensilios de cocina; cuberas de hielo; pimenteros; azucareros; coladores; saleros; cucharas estilo japonés para cocinar arroz [shamoji]; embudos para cocina; bombillas (pajas para beber); bandejas gastronómicas personal o soportes estilo japonés [zenj; abrebotellas; hueveras; molde para tarta; servilleteros; paneros; palillos; cajas para palillos; cucharas y cucharones para cocina; cedazos y tamices para cocina; bandejas; palillos de dientes; porta mondadientes; herramientas y utensilios de lavado y limpieza; tablas de planchar; pulverizadores para sastres; tablas de planchar [kotedai]; hera-dai [tablas de marcación de telas]; agitadores para agua caliente para bañera [yukakibo]; taburetes de baño; cubos de baño; apagavelas; candelabros; tamices cinder para uso doméstico; gotoku [soportes para calentadores de carbón japoneses para uso doméstico]; portillos carbón (son cubos para portar carbón, es decir es un recipiente en forma de balde para transportar carbón a una estufa situada en el interior de un domicilio); recipientes apagadores de carbón tipo japonés [hikeshi- tsubo]; trampas para ratón y ratas; matamoscas; macetas; macetas hidropónicas para cultivar un huerto en casa; regaderas; vasos para alimentar animales domésticos; cepillos para animales; jaulas de pájaros; baños de pájaros; cepillos para ropa; bacinillas (orinales); alcancías de cerdito; cajas metálicas [servilleteros] para servilletas de papel; dispensadores de jabón; tanques [acuarios de interior] y sus accesorios; portarrollos de papel higiénico; jarrones de flores; cuencos de flores; letreros verticales de vidrio o cerámica; quemadores de perfume; cepillos para calzados; calzadores; paños de limpieza de calzado; esponjas y trapos para dar brillo a los calzados; hormas [camillas]; kits de cocina portátiles para uso al aire libre; pelo ganado para pinceles, mapache pelo de mapache o perro para pinceles, cerdas para cepillos y cepillos de pelo de caballo.

**DESCRIPCION**

"DENOMINACIÓN Y DISEÑO"

| | |
|---|---|
| NUMERO DE PUBLICACION | **175111** |
| NOMBRE DEL SIGNO | **NIKKOR** |
| GENERO DEL SIGNO | **Marca Producto** |
| TIPO DE SIGNO | **Mixta** |
| NUMERO DE SOLICITUD | **4362 - 2014** |
| FECHA DE SOLICITUD | **20/08/2014** |
| NOMBRE DEL TITULAR | **NIKON CORPORATION** |
| DIRECCION DEL TITULAR | **12-1, YURAKUCHO, 1-CHOME, CHIYODA-KU, TOKYO,** |
| PAIS DEL TITULAR | **JP** Japon |
| NOMBRE DEL APODERADO | **DR. RAMIRO MORENO BALDIVIESO** |
| DIRECCION DEL APODERADO | **CALLE CAPITAN RAVELO Nº 2366 - ESTUDIO DE ABOGADOS MORENO-BALDIVIESO** |
| CLASE INTERNACIONAL | **25** |

NIKKOR

**PRODUCTOS**

Ropa de vestir; chalecos; chaquetas [ropa]; impermeables; gorras; sombreros; artículos de sombrerería; muñequeras; uniformes externos deportivos; uniformes deportivos; delantales [ropa]; camisetas; uniformes; ropa exterior estilo no japonés; abrigos; suéteres y artículos similares; camisas y similares; ropa de dormir; ropa interior [ropa interior]; traje de baño (trajes para baño); gorros de natación (gorros de baño); camisolas; ropa tradicional japonesa; máscaras para dormir; protectores de cuello [para el desgaste]; medias y calcetines que no sean ropa deportiva especial; calzas y polainas; estolas de piel; chales; bufandas [chalinas]; calcetines de estilo japonés [tabi]; calcetines de estilo japonés cubiertos [cubre tabi]; guantes y mitones [ropa]; corbatas; lazos; pañuelos de cuello; bandanas [pañuelos]; soportes térmicos [ropa]; bufandas; orejeras [ropa]; protector nocturno; artículos de sombrerería; ligas; ligas para calcetines; tirantes [suspensores]; pretinas; cinturones para ropa; zapatos y botas [que no sear "clavijas de calzado, herrajes de calzado, lengüeta y jalador para zapatos y botas, elementos de protección para zapatos y botas"]; tacos para calzados; herrajes para calzados; lengüeta o tiradores para zapatos y botas; protectores para zapatos y botas; zuecos de madera del geta [estilo japonés]; sandalias de estilo japonés [zori]; mascaras de disfraces; disfraces; ropa para deporte [otros de "ropa para deportes acuáticos´´]; ropa y trajes para deportes acuáticos (excepto para el buceo y que no correspondan a esta clase); calzado especial para deportes [otros que "botas de equitación" y "zapatos para tabla a vela"]; botas de equitación; zapatos para tablas de surf.

**DESCRIPCION**

"DENOMINACIÓN Y DISEÑO"

| | |
|---|---|
| NUMERO DE PUBLICACION | **175112** |
| NOMBRE DEL SIGNO | **NIKKOR** |
| GENERO DEL SIGNO | **Marca Servicio** |
| TIPO DE SIGNO | **Mixta** |
| NUMERO DE SOLICITUD | **4365 - 2014** |
| FECHA DE SOLICITUD | **26/11/2014** |
| NOMBRE DEL TITULAR | **NIKON CORPORATION** |
| DIRECCION DEL TITULAR | **12-1, YURAKUCHO, 1-CHOME, CHIYODA-KU, TOKYO,** |
| PAIS DEL TITULAR | **JP** Japon |
| NOMBRE DEL APODERADO | **DR. RAMIRO MORENO BALDIVIESO** |
| DIRECCION DEL APODERADO | **CALLE CAPITAN RAVELO Nº 2366 - ESTUDIO DE ABOGADOS MORENO-BALDIVIESO** |
| CLASE INTERNACIONAL | **41** |

NIKKOR

**PRODUCTOS**

Fotografía y provisión de información sobre fotografía; coordinación, dirección y organización de seminarios para fotografía y suministro de información sobre fotografía; coordinación, dirección y organización de clases de fotografía y provisión de información sobre clases de fotografía; coordinación, dirección y organización de eventos de fotografía y suministro de información sobre eventos fotográficos; coordinación, dirección y organización de concursos de fotografía y provisión de información sobre concursos de fotografía; alquiler de cámaras y sus partes y accesorios; coordinación, dirección y organización de exposiciones fotográficas y provisión de información sobre exposiciones fotográficas; provisión de instalaciones para exposición fotográfica y provisión de información sobre facilidades para la exposición fotográfica; servicios de imágenes digitales y provisión de servicios en línea de imágenes digitales, es decir, servicios educativos y de instrucción en relación a la impresión, fotocopiado, escaneado para compartir en línea, ahorro y almacenamiento de imágenes; servicios de enseñanza y formación relacionadas con fotografía; servicios de enseñanza y formación relacionadas con mantenimiento, reparación y operación de equipo fotográfico y sus partes y accesorios; servicios de enseñanza y formación relacionadas con el mantenimiento, reparación y operación de medición o de máquinas e instrumentos y sus partes y piezas de pruebas; servicios de enseñanza y formación relacionadas con el mantenimiento, reparación y operación de máquinas e instrumentos ópticos y sus partes y accesorios; servicios de enseñanza y formación relacionadas con el mantenimiento, reparación y operación de máquinas y sistemas (incluidos los aparatos de prueba de semiconductores y otros equipos periféricos) y sus partes, piezas y accesorios de fabricación de semiconductores; Servicios educativos y de instrucción relacionadas con el mantenimiento, reparación y operación de máquinas y sistemas de fabricación de cristal líquido (incluyendo aparatos de ensayo de cristal líquido y otros equipos periféricos) sus partes y accesorios; servicios de enseñanza y formación relacionadas con el mantenimiento, reparación y operación de dispositivos y aparatos de telecomunicación y sus partes y accesorios; servicios de enseñanza y formación relacionadas con el mantenimiento, reparación y operación de máquinas y aparatos electrónicos y sus partes y accesorios; servicios educativos y de instrucción relacionadas con el mantenimiento, reparación y operación de anteojos (gafas) fabrica máquinas y aparatos y sus partes y accesorios; provisión en línea de publicaciones electrónicas [no descargables]; coordinación, dirección y organización de seminarios, el suministro de información de los mismos; provisión de archivos de imagen y archivos de vídeo [no descargables] a través de internet; alquiler de máquinas y aparatos ópticos; alquiler de máquinas y aparatos de medición y aparatos para pruebas de planificación, edición y producción de publicaciones; provisión de información sobre publicación de libros electrónicos y libros de fotos; publicación de libros de fotos; publicación de álbumes de fotos; fototeca en busca de servicios; edición multimedia de revistas con software, fotografía, cámaras, arte gráfico e ilustraciones; publicación de servicios de edición de post producción en el campo de vídeos y películas; servicios de información, asesoramiento y consultoría relacionados con todos los servicios mencionados; alquiler de lentes y lentes para cámaras digitales y sus partes, piezas y accesorios de la cámara; alquiler de reproductores de audio y video (smartphones) y dispositivos terminales de mano y sus partes y accesorios; servicios de diversiones; servicios de clubs [entretenimiento o educación]; coaching [entrenamiento]; cursos por correspondencia; informaciones educativas; servicios educativos; entretenimiento; información de entretenimiento; producción cinematográfica, que no sean publicaciones de películas; servicios de juegos en línea desde una red informática; servicios de campos de vacaciones [entretenimiento]; servicios de instrucción; estudios de cine; escuelas de párvulos; organización de competiciones [educación o esparcimiento]; organización de fiestas [entretenimiento]; reportajes fotográficos; provisión de entrenamiento [demostración]; presentación de actuaciones en vivo; producción de programas de radio y televisión; suministro de música en línea, no descargables; provisión de vídeos en línea, no descargables; facilitación de instalaciones recreativas; publicación de libros; publicación electrónica de libros y periódicos en línea; alquiler de cámaras de vídeo; alquiler de películas de cine; alquiler de películas cinematográficas; alquiler de grabaciones sonoras; alquiler de cámaras de vídeo; servicios de escuelas [de educación]; enseñanza; alquiler de juguetes.

**DESCRIPCION**

"DENOMINACIÓN Y DISEÑO"

NUMERO DE PUBLICACION **175113**

NOMBRE DEL SIGNO **BASSA**

GENERO DEL SIGNO **Marca Producto**
TIPO DE SIGNO **Mixta**

NUMERO DE SOLICITUD **4388 - 2014**
FECHA DE SOLICITUD **20/08/2014**

NOMBRE DEL TITULAR **BASSA INDUSTRIA DE BELLEZA Y SALUD**
DIRECCION DEL TITULAR **Luis Urdaneta y Los Rios, Guayaquil, Ecuador**
PAIS DEL TITULAR **EC** Ecuador

NOMBRE DEL APODERADO **MARCOS MERCADO DELFADILLO**
DIRECCION DEL APODERADO **calle 15, esq. Sánchez Bustamante, Torre Ketal, Piso 4, oficina 402, Calacoto, La Paz**

CLASE INTERNACIONAL **3**

**PRODUCTOS**

Jabones; productos de perfumería; aceites esenciales; cosméticos; lociones capilares, dentífricos.

**DESCRIPCION**

El signo consiste en la palabra “BASSA” escrita en letras mayúsculas de color azul dentro de dos guiones, uno a la izquierda y otro a la derecha, todo según diseño adjunto.

---

NUMERO DE PUBLICACION **175114**

NOMBRE DEL SIGNO **" XPEL "**

GENERO DEL SIGNO **Marca Producto**
TIPO DE SIGNO **Mixta**

NUMERO DE SOLICITUD **4461 - 2014**
FECHA DE SOLICITUD **22/08/2014**

NOMBRE DEL TITULAR **XPEL TECHNOLOGIES CORP.**
DIRECCION DEL TITULAR **816 WEST SUNSET ROAD, SAN ANTONIO TEXAS 78216, U.S.A.**
PAIS DEL TITULAR **US** Estados Unidos de América

NOMBRE DEL APODERADO **DOCTOR J. MARIO SALINAS ZALLES**
DIRECCION DEL APODERADO **FEDERICO ZUAZO 1598, EDIF. PARK INN, PISO 6, OF. 65, LA PAZA, BOLIVIA**

CLASE INTERNACIONAL **17**

**PRODUCTOS**

REPUESTOS, PARTES Y ACCESORIOS PARA AUTOMOTORES DE PLASTICO, CAPAS PLASTICAS PARA PROTEGER LA PINTURA Y EL VIDRIO, KITS CONTENIENDO CAPAS PLASTICAS PARA PROTEGER LA PINTURA Y EL VIDRIO.

**DESCRIPCION**

denominación y diseño

NUMERO DE PUBLICACION **175115**

NOMBRE DEL SIGNO **KONKA**

GENERO DEL SIGNO **Marca Producto**
TIPO DE SIGNO **Mixta**

NUMERO DE SOLICITUD **4482 - 2014**
FECHA DE SOLICITUD **25/08/2014**

NOMBRE DEL TITULAR **JUAN GABRIEL ELJURI ANTÓN**
DIRECCION DEL TITULAR **Cuenca, Ecuador**
PAIS DEL TITULAR **EC** Ecuador

NOMBRE DEL APODERADO **Joaquin Fernando Escobar Cabezas**
DIRECCION DEL APODERADO **Calle 16 # 1316, Santiago Segundo, El Alto, La Paz - Bolivia**

CLASE INTERNACIONAL **7**

**PRODUCTOS**

Máquinas y máquinas herramientas; motores (excepto motores para vehículos terrestres); acoplamientos y elementos de transmisión (excepto para vehículos terrestres); instrumentos agrícolas que no sean accionados manualmente; incubadoras de huevos; distribuidores automáticos.

NUMERO DE PUBLICACION **175116**

NOMBRE DEL SIGNO **KONKA**

GENERO DEL SIGNO **Marca Producto**
TIPO DE SIGNO **Mixta**

NUMERO DE SOLICITUD **4483 - 2014**
FECHA DE SOLICITUD **25/08/2014**

NOMBRE DEL TITULAR **JUAN GABRIEL ELJURI ANTÓN**
DIRECCION DEL TITULAR **Cuenca, Ecuador**
PAIS DEL TITULAR **EC** Ecuador

NOMBRE DEL APODERADO **Joaquín Fernando Escobar Cabezas**
DIRECCION DEL APODERADO **Calle 16 # 1316, Santiago Segundo, El Alto, La Paz - Bolivia**

CLASE INTERNACIONAL **11**

**PRODUCTOS**

Aparatos de alumbrado, calefacción, producción de vapor, cocción, refrigeración, secado, ventilación y distribución de agua, así como instalaciones sanitarias.

NUMERO DE PUBLICACION **175117**

NOMBRE DEL SIGNO **"Delizia Helados Cassatta Coco Frutilla Vainilla"**

GENERO DEL SIGNO **Marca Producto**
TIPO DE SIGNO **Mixta**

NUMERO DE SOLICITUD **4586 - 2014**
FECHA DE SOLICITUD **29/08/2014**

NOMBRE DEL TITULAR **COMPAÑÍA DE ALIMENTOS (CAL) LTDA**
DIRECCION DEL TITULAR **AVENIDA ABROJO No. 5100.**
PAIS DEL TITULAR **BO** Bolivia

NOMBRE DEL APODERADO **MOISES ALVARO FRIAS SAUCEDO**
DIRECCION DEL APODERADO **Av. Mario Mercado Calle "E" No. 100 - Bajo Llojeta.**

CLASE INTERNACIONAL **30**

**PRODUCTOS**

Helados comestibles, productos de pastelería y confitería, chocolates; preparaciones hechas a base de cereales. Café, té, cacao y sucedáneos del café; arroz; tapioca y sagú; harinas; pan; azúcar, miel, jarabe de melaza; levadura, polvos de hornear; sal; mostaza; vinagre, salsas (condimentos); especias; hielo.

**DESCRIPCION**

La denominación "Delizia Helados Cassatta Coco Frutilla Vainilla" en caracteres especiales y acompañada de diseño, con las características y colores específicos que aparecen en el facsímil anexo. Sin distinción de tamaño.

NUMERO DE PUBLICACION **175118**

NOMBRE DEL SIGNO **"Delizia Helados Cassatta Chocolate Frutilla Vainilla"**

GENERO DEL SIGNO **Marca Producto**
TIPO DE SIGNO **Mixta**

NUMERO DE SOLICITUD **4587 - 2014**
FECHA DE SOLICITUD **29/08/2014**

NOMBRE DEL TITULAR **COMPAÑÍA DE ALIMENTOS (CAL) LTDA**
DIRECCION DEL TITULAR **AVENIDA ABROJO No. 5100.**
PAIS DEL TITULAR **BO** Bolivia

NOMBRE DEL APODERADO **MOISES ALVARO FRIAS SAUCEDO**
DIRECCION DEL APODERADO **Av. Mario Mercado Calle "E" No. 100 - Bajo Llojeta.**

CLASE INTERNACIONAL **30**

**PRODUCTOS**

Helados comestibles, productos de pastelería y confitería, chocolates; preparaciones hechas a base de cereales. Café, té, cacao y sucedáneos del café; arroz; tapioca y sagú; harinas; pan; azúcar, miel, jarabe de melaza; levadura, polvos de hornear; sal; mostaza; vinagre, salsas (condimentos); especias; hielo.

**DESCRIPCION**

La denominación "Delizia Helados Cassatta Chocolate Frutilla Vainilla" en caracteres especiales y acompañada de diseño, con las características y colores específicos que aparecen en el facsímil anexo. Sin distinción de tamaño.

NUMERO DE PUBLICACION **175119**

NOMBRE DEL SIGNO **"Delizia Helados Cassatta Dulce de Leche Chocolate Tres Leches"**

GENERO DEL SIGNO **Marca Producto**
TIPO DE SIGNO **Mixta**

NUMERO DE SOLICITUD **4588 - 2014**
FECHA DE SOLICITUD **29/08/2014**

NOMBRE DEL TITULAR **COMPAÑÍA DE ALIMENTOS (CAL) LTDA**
DIRECCION DEL TITULAR **AVENIDA ABROJO No. 5100.**
PAIS DEL TITULAR **BO** Bolivia

NOMBRE DEL APODERADO **MOISES ALVARO FRIAS SAUCEDO**
DIRECCION DEL APODERADO **Av. Mario Mercado Calle "E" No. 100 - Bajo Llojeta.**

CLASE INTERNACIONAL **30**

**PRODUCTOS**

Helados comestibles, productos de pastelería y confitería, chocolates; preparaciones hechas a base de cereales. Café, té, cacao y sucedáneos del café; arroz; tapioca y sagú; harinas; pan; azúcar, miel, jarabe de melaza; levadura, polvos de hornear; sal; mostaza; vinagre, salsas (condimentos); especias; hielo.

**DESCRIPCION**

La denominación "Delizia Helados Cassatta Dulce de Leche Chocolate Tres Leches" en caracteres especiales y acompañada de diseño, con las características y colores específicos que aparecen en el facsímil anexo. Sin distinción de tamaño.

NUMERO DE PUBLICACION **175120**

NOMBRE DEL SIGNO **"Delizia Helados ROCKY II"**

GENERO DEL SIGNO **Marca Producto**
TIPO DE SIGNO **Mixta**

NUMERO DE SOLICITUD **4589 - 2014**
FECHA DE SOLICITUD **29/08/2014**

NOMBRE DEL TITULAR **COMPAÑÍA DE ALIMENTOS (CAL) LTDA**
DIRECCION DEL TITULAR **AVENIDA ABROJO No. 5100.**
PAIS DEL TITULAR **BO** Bolivia

NOMBRE DEL APODERADO **MOISES ALVARO FRIAS SAUCEDO**
DIRECCION DEL APODERADO **Av. Mario Mercado Calle "E" No. 100 - Bajo Llojeta.**

CLASE INTERNACIONAL **30**

**PRODUCTOS**

Helados comestibles, productos de pastelería y confitería, chocolates; preparaciones hechas a base de cereales. Café, té, cacao y sucedáneos del café; arroz; tapioca y sagú; harinas; pan; azúcar, miel, jarabe de melaza; levadura, polvos de hornear; sal; mostaza; vinagre, salsas (condimentos); especias; hielo.

**DESCRIPCION**

La denominación "Delizia Helados ROCKY II" en caracteres especiales y acompañada de diseño, con las características y colores específicos que aparecen en el facsímil anexo. Sin distinción de tamaño. No se reivindica la palabra "Helado" sobre la palabra "ROCKY II".

NUMERO DE PUBLICACION **175121**

NOMBRE DEL SIGNO **HALDIRAM'S**

GENERO DEL SIGNO **Marca Producto**
TIPO DE SIGNO **Mixta**

NUMERO DE SOLICITUD **4672 - 2014**
FECHA DE SOLICITUD **04/09/2014**

NOMBRE DEL TITULAR **Haldiram India Pvt. Ltd.**
DIRECCION DEL TITULAR **B-1/H-3, Mohan Cooperative Industrial Estate, Main Mathura Road, New Delhi 110044, India**

PAIS DEL TITULAR **IN** India

NOMBRE DEL APODERADO **Roberto Roque Ch.**
DIRECCION DEL APODERADO **Edificio Parque 18, No. 8022 Piso 6, Of. 602, calle 18, Calacoto.**

CLASE INTERNACIONAL **30**

**PRODUCTOS**

Bocadillos, alimentos que incluyen bocadillos a base de harina de garbanzos, postres en conserva, confiteria, dulces, caramelos, bocadillos salados que consisten principalmente de namkeen (sal India) que constan de harina y cereales (preparaciones de cereales), bizcochos, galletas, sandwiches, chocolates, productos de panadería, miel, bicarbonato en polvo, alimentos y productos de bocadillos hechos de cereales, frutos secos, incluyendo maní, anacardos, preparaciones hechas de cereales y harina, materias aplastadas o trituradas, trigo, harina selecta, harina gruesa de trigo, arroz, especias, sal, mostaza, vinagre, salsas, hielo, en la clase 30 de la clasificación internacional.

**DESCRIPCION**

(denominación y diseño sin reivindicar términos genéricos)

---

NUMERO DE PUBLICACION **175122**

NOMBRE DEL SIGNO **MARCA TRIDIMENSIONAL**

GENERO DEL SIGNO **Marca Producto**
TIPO DE SIGNO **Tridimensional**

NUMERO DE SOLICITUD **4674 - 2014**
FECHA DE SOLICITUD **04/09/2014**

NOMBRE DEL TITULAR **Q' PRODUCTS, LLC.**
DIRECCION DEL TITULAR **715 Pinellas Street, Clearwater, Florida 33756, EUA**

PAIS DEL TITULAR **US** Estados Unidos de América

NOMBRE DEL APODERADO **Pablo Kyllmann Díaz**
DIRECCION DEL APODERADO **Av. Ballivián 1578, Esq. Calle 24, Calacoto, Torre Cesur, Piso 5, Of. 509, La Paz, Bolivia**

CLASE INTERNACIONAL **20**

**PRODUCTOS**

MUEBLES PARA CENTROS DE ENSEÑANZA.

NUMERO DE PUBLICACION **175123**

NOMBRE DEL SIGNO **QDES**

GENERO DEL SIGNO **Marca Producto**
TIPO DE SIGNO **Mixta**

NUMERO DE SOLICITUD **4675 - 2014**
FECHA DE SOLICITUD **04/09/2014**

NOMBRE DEL TITULAR **Q' PRODUCTS, LLC.**
DIRECCION DEL TITULAR **715 Pinellas Street, Clearwater, Florida 33756, EUA**

PAIS DEL TITULAR **US** Estados Unidos de América

NOMBRE DEL APODERADO **Pablo Kyllmann Díaz**
DIRECCION DEL APODERADO **Av. Ballivián 1578, Esq. Calle 24, Calacoto, Torre Cesur, Piso 5, Of. 509, La Paz, Bolivia**

CLASE INTERNACIONAL **20**

**PRODUCTOS**

MUEBLES PARA CENTROS DE ENSEÑANZA, HOGAR Y OFICINA. PUPITRES, ESCRITORIOS, MESAS Y SILLAS.

**DESCRIPCION**

La marca consiste en la palabra QDES, siendo que al final incluye un elemento gráfico de fantasía, no una letra K.

---

NUMERO DE PUBLICACION **175124**

NOMBRE DEL SIGNO **DIRECTV+ PLUS**

GENERO DEL SIGNO **Marca Producto**
TIPO DE SIGNO **Mixta**

NUMERO DE SOLICITUD **4708 - 2014**
FECHA DE SOLICITUD **05/09/2014**

NOMBRE DEL TITULAR **The DIRECTV GROUP, Inc.**
DIRECCION DEL TITULAR **2260 E. Imperial Highway, El Segundo, CA 90245, Estados Unidos**

PAIS DEL TITULAR **US** Estados Unidos de América

NOMBRE DEL APODERADO **Gonzalo Iturry Murillo**
DIRECCION DEL APODERADO **Av. Sánchez Bustamante Esq. Calle 11, Edificio CBC II, piso 4 – oficina 4. Calacoto**

CLASE INTERNACIONAL **9**

**PRODUCTOS**

Aparatos e instrumentos científicos, náuticos, geodésicos, fotográficos, cinematográficos, ópticos, de pesaje, de medición, de señalización, de control (inspección), de salvamento y de enseñanza; aparatos e instrumentos de conducción, distribución, transformación, acumulación, regulación o control de la electricidad; aparatos de grabación, transmisión o reproducción de sonido o imágenes; soportes de registro magnéticos, discos acústicos; discos compactos, DVD y otros soportes de grabación digitales; mecanismos para aparatos de previo pago; cajas registradoras, máquinas de calcular, equipos de procesamiento de datos, ordenadores; software; extintores.

NUMERO DE PUBLICACION **175125**

NOMBRE DEL SIGNO **DIRECTV+ PLUS**

GENERO DEL SIGNO **Marca Servicio**
TIPO DE SIGNO **Mixta**

NUMERO DE SOLICITUD **4709 - 2014**
FECHA DE SOLICITUD **05/09/2014**

NOMBRE DEL TITULAR **The DIRECTV GROUP, Inc.**
DIRECCION DEL TITULAR **2260 E. Imperial Highway, El Segundo, CA 90245, Estados Unidos**

PAIS DEL TITULAR **US** Estados Unidos de América

NOMBRE DEL APODERADO **Gonzalo Iturry Murillo**
DIRECCION DEL APODERADO **Av. Sánchez Bustamante Esq. Calle 11, Edificio CBC II, piso 4 – oficina 4. Calacoto**

CLASE INTERNACIONAL **38**

**PRODUCTOS**

Telecomunicaciones.

---

NUMERO DE PUBLICACION **175126**

NOMBRE DEL SIGNO **DIRECTV+ PLUS**

GENERO DEL SIGNO **Marca Servicio**
TIPO DE SIGNO **Mixta**

NUMERO DE SOLICITUD **4710 - 2014**
FECHA DE SOLICITUD **05/09/2014**

NOMBRE DEL TITULAR **The DIRECTV GROUP, Inc.**
DIRECCION DEL TITULAR **2260 E. Imperial Highway, El Segundo, CA 90245, Estados Unidos**

PAIS DEL TITULAR **US** Estados Unidos de América

NOMBRE DEL APODERADO **Gonzalo Iturry Murillo**
DIRECCION DEL APODERADO **Av. Sánchez Bustamante Esq. Calle 11, Edificio CBC II, piso 4 – oficina 4. Calacoto**

CLASE INTERNACIONAL **41**

**PRODUCTOS**

Educación; formación; servicios de entretenimiento; actividades deportivas y culturales.

NUMERO DE PUBLICACION **175127**

NOMBRE DEL SIGNO **ACCESS DIRECTV**

GENERO DEL SIGNO **Marca Producto**
TIPO DE SIGNO **Mixta**

NUMERO DE SOLICITUD **4711 - 2014**
FECHA DE SOLICITUD **05/09/2014**

NOMBRE DEL TITULAR **The DIRECTV GROUP, Inc**
DIRECCION DEL TITULAR **2260 E. Imperial Highway, El Segundo, CA 90245, Estados Unidos**
PAIS DEL TITULAR **US** Estados Unidos de América

NOMBRE DEL APODERADO **Gonzalo Iturry Murillo**
DIRECCION DEL APODERADO **Av. Sánchez Bustamante Esq. Calle 11, Edificio CBC II, piso 4 – oficina 4. Calacoto**

CLASE INTERNACIONAL **9**

**PRODUCTOS**

Aparatos e instrumentos científicos, náuticos, geodésicos, fotográficos, cinematográficos, ópticos, de pesaje, de medición, de señalización, de control (inspección), de salvamento y de enseñanza; aparatos e instrumentos de conducción, distribución, transformación, acumulación, regulación o control de la electricidad; aparatos de grabación, transmisión o reproducción de sonido o imágenes; soportes de registro magnéticos, discos acústicos; discos compactos, DVD y otros soportes de grabación digitales; mecanismos para aparatos de previo pago; cajas registradoras, máquinas de calcular, equipos de procesamiento de datos, ordenadores; software; extintores.

NUMERO DE PUBLICACION **175128**

NOMBRE DEL SIGNO **ACCESS DIRECTV**

GENERO DEL SIGNO **Marca Producto**
TIPO DE SIGNO **Mixta**

NUMERO DE SOLICITUD **4712 - 2014**
FECHA DE SOLICITUD **05/09/2014**

NOMBRE DEL TITULAR **The DIRECTV GROUP, Inc.**
DIRECCION DEL TITULAR **2260 E. Imperial Highway, El Segundo, CA 90245, Estados Unidos**
PAIS DEL TITULAR **US** Estados Unidos de América

NOMBRE DEL APODERADO **Gonzalo Iturry Murillo**
DIRECCION DEL APODERADO **Av. Sánchez Bustamante Esq. Calle 11, Edificio CBC II, piso 4 – oficina 4. Calacoto**

CLASE INTERNACIONAL **16**

**PRODUCTOS**

Papel, cartón y artículos de estas materias no comprendidos en otras clases; productos de imprenta; material de encuadernación; fotografías; artículos de papelería; adhesivos (pegamentos) de papelería o para uso doméstico; material para artistas; pinceles; máquinas de escribir y artículos de oficina (excepto muebles); material de instrucción o material didáctico (excepto aparatos); materias plásticas para embalar (no comprendidas en otras clases); caracteres de imprenta; clichés de imprenta.

NUMERO DE PUBLICACION **175129**

NOMBRE DEL SIGNO **ACCESS DIRECTV**

GENERO DEL SIGNO **Marca Servicio**
TIPO DE SIGNO **Mixta**

NUMERO DE SOLICITUD **4713 - 2014**
FECHA DE SOLICITUD **05/09/2014**

NOMBRE DEL TITULAR **The DIRECTV GROUP, Inc.**
DIRECCION DEL TITULAR **2260 E. Imperial Highway, El Segundo, CA 90245, Estados Unidos**
PAIS DEL TITULAR **US** Estados Unidos de América

NOMBRE DEL APODERADO **Gonzalo Iturry Murillo**
DIRECCION DEL APODERADO **Av. Sánchez Bustamante Esq. Calle 11, Edificio CBC II, piso 4 – oficina 4. Calacoto**

CLASE INTERNACIONAL **41**

**PRODUCTOS**

Educación; formación; servicios de entretenimiento; actividades deportivas y culturales.

---

NUMERO DE PUBLICACION **175130**

NOMBRE DEL SIGNO **DIRECTV SPORTS**

GENERO DEL SIGNO **Marca Servicio**
TIPO DE SIGNO **Mixta**

NUMERO DE SOLICITUD **4714 - 2014**
FECHA DE SOLICITUD **05/09/2014**

NOMBRE DEL TITULAR **The DIRECTV GROUP, Inc.**
DIRECCION DEL TITULAR **2260 E. Imperial Highway, El Segundo, CA 90245, Estados Unidos**
PAIS DEL TITULAR **US** Estados Unidos de América

NOMBRE DEL APODERADO **Gonzalo Iturry Murillo**
DIRECCION DEL APODERADO **Av. Sánchez Bustamante Esq. Calle 11, Edificio CBC II, piso 4 – oficina 4. Calacoto**

CLASE INTERNACIONAL **38**

**PRODUCTOS**

Telecomunicaciones

---

NUMERO DE PUBLICACION **175131**

NOMBRE DEL SIGNO **DIRECTV SPORTS**

GENERO DEL SIGNO **Marca Servicio**
TIPO DE SIGNO **Mixta**

NUMERO DE SOLICITUD **4715 - 2014**
FECHA DE SOLICITUD **05/09/2014**

NOMBRE DEL TITULAR **The DIRECTV GROUP, Inc.**
DIRECCION DEL TITULAR **2260 E. Imperial Highway, El Segundo, CA 90245, Estados Unidos**
PAIS DEL TITULAR **US** Estados Unidos de América

NOMBRE DEL APODERADO **Gonzalo Iturry Murillo**
DIRECCION DEL APODERADO **Av. Sánchez Bustamante Esq. Calle 11, Edificio CBC II, piso 4 – oficina 4. Calacoto**

CLASE INTERNACIONAL **41**

**PRODUCTOS**

Educación; formación; servicios de entretenimiento; actividades deportivas y culturales.

NUMERO DE PUBLICACION **175132**

NOMBRE DEL SIGNO **DIRECTV CINEMA**

GENERO DEL SIGNO **Marca Servicio**
TIPO DE SIGNO **Mixta**

NUMERO DE SOLICITUD **4716 - 2014**
FECHA DE SOLICITUD **05/09/2014**

NOMBRE DEL TITULAR **The DIRECTV GROUP, Inc.**
DIRECCION DEL TITULAR **2260 E. Imperial Highway, El Segundo, CA 90245, Estados Unidos**

PAIS DEL TITULAR **US** Estados Unidos de América

NOMBRE DEL APODERADO **Gonzalo Iturry Murillo**
DIRECCION DEL APODERADO **Av. Sánchez Bustamante Esq. Calle 11, Edificio CBC II, piso 4 – oficina 4. Calacoto**

CLASE INTERNACIONAL **38**

**PRODUCTOS**

Telecomunicaciones.

---

NUMERO DE PUBLICACION **175133**

NOMBRE DEL SIGNO **DIRECTV CINEMA**

GENERO DEL SIGNO **Marca Servicio**
TIPO DE SIGNO **Mixta**

NUMERO DE SOLICITUD **4717 - 2014**
FECHA DE SOLICITUD **05/09/2014**

NOMBRE DEL TITULAR **The DIRECTV GROUP, Inc.**
DIRECCION DEL TITULAR **2260 E. Imperial Highway, El Segundo, CA 90245, Estados Unidos**

PAIS DEL TITULAR **US** Estados Unidos de América

NOMBRE DEL APODERADO **Gonzalo Iturry Murillo**
DIRECCION DEL APODERADO **Av. Sánchez Bustamante Esq. Calle 11, Edificio CBC II, piso 4 – oficina 4. Calacoto**

CLASE INTERNACIONAL **41**

**PRODUCTOS**

Educación; formación; servicios de entretenimiento; actividades deportivas y culturales.

NUMERO DE PUBLICACION **175134**

NOMBRE DEL SIGNO **DOÑAPEPA**

GENERO DEL SIGNO **Marca Producto**
TIPO DE SIGNO **Mixta**

NUMERO DE SOLICITUD **4797 - 2014**
FECHA DE SOLICITUD **09/09/2014**

NOMBRE DEL TITULAR **INVERSIONES ROA V. SOLANO S.A.S.**
DIRECCION DEL TITULAR **Bogotá, Colombia**
PAIS DEL TITULAR **CO** Colombia

NOMBRE DEL APODERADO **Alejandra Bernal**
DIRECCION DEL APODERADO **Calle Federico Zuazo No. 1598, Edificio Park Inn, Piso 11, La Paz, Bolivia**

CLASE INTERNACIONAL **30**

**PRODUCTOS**

Café, té, cacao y sucedáneos del café; arroz; tapioca y sagú; harinas y preparaciones a base de cereales; pan, productos de pastelería y confitería; helados; azúcar, miel, jarabe de melaza; levadura, polvos de hornear; sal; mostaza; vinagre, salsas (condimentos); especias; hielo.

**DESCRIPCION**

El diseño consiste de un fondo blanco sobre el cual está escrita la marca DoñaPepa en letra de imprenta, estilizada, de color amarillo y bordes negros. Por debajo está escrita sobre una franja negra con borde amarillo Arroz Parbolizado lo cual no reivindicamos.

NUMERO DE PUBLICACION **175135**

NOMBRE DEL SIGNO **EDDIE BAUER SPORT SHOP**

GENERO DEL SIGNO **Marca Producto**
TIPO DE SIGNO **Mixta**

NUMERO DE SOLICITUD **4802 - 2014**
FECHA DE SOLICITUD **09/09/2014**

NOMBRE DEL TITULAR **Eddie Bauer Licensing Services LLC.**
DIRECCION DEL TITULAR **10401 Northeast 8th Street, Suite 500, Bellevue, Washington 98004**
**, Estados Unidos de América**
PAIS DEL TITULAR **US** Estados Unidos de América

NOMBRE DEL APODERADO **PAULA BAUER VELASCO**
DIRECCION DEL APODERADO **Calle Federico Zuazo No. 1598, Edificio Park Inn, piso 11**

CLASE INTERNACIONAL **25**

**PRODUCTOS**

Ropa; vestimenta; prendas de vestir exteriores; ropa para hombres, mujeres y niños, a saber, chaquetas, suéteres, sudaderas, camisas, blusas, polos, camisetas, ropa interior térmica, pantalones, vaqueros, pantalones capri, shorts, vestidos, faldas, trajes de baño, ropa de noche, calcetines, bufandas, cinturones de cuero para ropa; prendas de vestir exteriores, a saber, chaquetas, resistente al viento, chaquetas, parkas, anoraks, abrigos, chalecos, impermeables, guantes, mitones; sombrerería y calzado; sombreros; gorras; zapatos; botas.

**DESCRIPCION**

El logo consiste en un escudo estilizado con borde negro, con un bordeado interior blanco, en el centro las palabras EDDIE BAUER en letras estilizadas, por debajo las palabras SPORT SHOP, todas en blanco sobre un fondo negro.

NUMERO DE PUBLICACION **175136**

NOMBRE DEL SIGNO **DISEÑO**

GENERO DEL SIGNO **Marca Producto**
TIPO DE SIGNO **Figurativa**

NUMERO DE SOLICITUD **4814 - 2014**
FECHA DE SOLICITUD **09/09/2014**

NOMBRE DEL TITULAR **THE PROCTER & GAMBLE COMPANY**
DIRECCION DEL TITULAR **One Procter & Gamble Plaza, Cincinnati, Ohio 45202, Estados Unidos de América**

PAIS DEL TITULAR **US** Estados Unidos de América

NOMBRE DEL APODERADO **Alejandra Bernal Mercado**
DIRECCION DEL APODERADO **Calle Federico Zuazo No. 1598, Edificio Park Inn, Piso 11, La Paz, Bolivia**

CLASE INTERNACIONAL **5**

**PRODUCTOS**

Preparaciones farmacéuticas, particularmente para ayudar a dormir.

**DESCRIPCION**

El diseño consiste en una franja con tonos de morado cuya parte superior es curveada hacía el interior. La parte inferior tiene una franja curveada de color morado oscuro, el centro es de un morado más claro y parte superior de un morado oscuro en cuyo fondo se ubican unos puntos que figuran como estrellas de color blanco.

---

NUMERO DE PUBLICACION **175137**

NOMBRE DEL SIGNO **CRÉDITO DE VIVIENDA DE INTERÉS SOCIAL**

GENERO DEL SIGNO **Marca Servicio**
TIPO DE SIGNO **Mixta**

NUMERO DE SOLICITUD **4837 - 2014**
FECHA DE SOLICITUD **10/09/2014**

NOMBRE DEL TITULAR **BANCO FORTALEZA S.A.**
DIRECCION DEL TITULAR **ARCE ESQ. CORDERO EDIF FORTALEZA,Nro.-2799, PISO PB. ZONA SAN JORGE**

PAIS DEL TITULAR **BO** Bolivia

NOMBRE DEL APODERADO **D´asha Lima Z.**
DIRECCION DEL APODERADO **Ed. Oasis del Sur, N.- 919, sobre Av. Ballivian y calle 15 de Calacoto. Piso 2, oficina 204. Calacoto - Zona Sur.**

CLASE INTERNACIONAL **36**

**PRODUCTOS**

Servicios Fianancieros, asuntos monetarios, asuntos inmobiliarios, servicios Bancarios, servicios de valores y bienes, servicios de Fideicomisos y fiduciarios. Finalment servicios de seguros.

**DESCRIPCION**

Se reivindica los tipos de letra, los colores, el fondo anaranjado, la casita con su banderita en el techo y el recuadro blanco.

NUMERO DE PUBLICACION **175138**

NOMBRE DEL SIGNO **RAVI**

GENERO DEL SIGNO **Marca Producto**
TIPO DE SIGNO **Mixta**

NUMERO DE SOLICITUD **4865 - 2014**
FECHA DE SOLICITUD **10/09/2014**

NOMBRE DEL TITULAR **INDUSTRIAS RAVI S.A.**
DIRECCION DEL TITULAR **Av. Blanco Galindo Km. 6.9, Cochabamba - Bolivia**

PAIS DEL TITULAR **BO** Bolivia

NOMBRE DEL APODERADO **Pilar Salazar G.**
DIRECCION DEL APODERADO **Av. José Salmón Ballivián (Los Álamos) No. 322, la Florida, La Paz – Bolivia.**

CLASE INTERNACIONAL **6**

**PRODUCTOS**

Metales comunes y sus aleaciones; materiales de construcción metálicos; construcciones transportables metálicas; materiales metálicos para vías férreas; cables e hilos metálicos no eléctricos; artículos de cerrajería y ferretería metálicos; tubos y tuberías metálicos; cajas de caudales; productos metálicos no comprendidos en otras clases; minerales metalíferos; en especial, tapas metalizadas de seguridad, tapa coronas.

---

NUMERO DE PUBLICACION **175139**

NOMBRE DEL SIGNO **EQUISER**

GENERO DEL SIGNO **Marca Servicio**
TIPO DE SIGNO **Mixta**

NUMERO DE SOLICITUD **4868 - 2014**
FECHA DE SOLICITUD **10/09/2014**

NOMBRE DEL TITULAR **EQUISER, C.A.**
DIRECCION DEL TITULAR **Av. La Paz, Centro Comercial Cumboto, Piso 01, Of. 10, Puerto Cabello, Estado de Carabobo, República Bolivariana de Venezuela.**

PAIS DEL TITULAR **VE** Venezuela

NOMBRE DEL APODERADO **Carlos Andrés Arze Díaz**
DIRECCION DEL APODERADO **Av. Ballivián Nº 1578, esq. calle 24, Calacoto, Torre Cesur, Piso 5, Of. 509, La Paz, Bolivia.**

CLASE INTERNACIONAL **39**

**PRODUCTOS**

Servicios de transporte; servicios de montacargas; operaciones de izamiento de cargas; servicios de transporte de carga pesada.

NUMERO DE PUBLICACION **175140**

NOMBRE DEL SIGNO **YESS THE POSITIVE ATTITUDE OF TIME LA ACTITUD POSITIVA DEL TIEMPO**

GENERO DEL SIGNO **Marca Producto**
TIPO DE SIGNO **Mixta**

NUMERO DE SOLICITUD **4869 - 2014**
FECHA DE SOLICITUD **10/09/2014**

NOMBRE DEL TITULAR **YONH DARÍO HOYOS**
DIRECCION DEL TITULAR **Av. Calle 24 No. 95-12 Bodega 9 Portos Parque Industrial, Bogotá, Colombia**
PAIS DEL TITULAR **CO** Colombia

NOMBRE DEL APODERADO **Pablo Kyllmann Díaz**
DIRECCION DEL APODERADO **Av. Ballivián 1578, Esq. Calle 24, Calacoto, Torre Cesur, Piso 5, Of. 509, La Paz, Bolivia**

CLASE INTERNACIONAL **14**

**PRODUCTOS**

Metales preciosos y sus aleaciones, así como productos de estas materias o chapados no comprendidos en otras clases; artículos de joyería, bisutería, piedras preciosas; artículos de relojería e instrumentos cronométricos.

**DESCRIPCION**

Se reivindican los colores del diseño, amarillo, gris y negro.

---

NUMERO DE PUBLICACION **175141**

NOMBRE DEL SIGNO **YESS**

GENERO DEL SIGNO **Marca Producto**
TIPO DE SIGNO **Mixta**

NUMERO DE SOLICITUD **4870 - 2014**
FECHA DE SOLICITUD **10/09/2014**

NOMBRE DEL TITULAR **YONH DARÍO HOYOS**
DIRECCION DEL TITULAR **Av. Calle 24 No. 95-12 Bodega 9 Portos Parque Industrial, Bogotá, Colombia**
PAIS DEL TITULAR **CO** Colombia

NOMBRE DEL APODERADO **Pablo Kyllmann Díaz**
DIRECCION DEL APODERADO **Av. Ballivián 1578, Esq. Calle 24, Calacoto, Torre Cesur, Piso 5, Of. 509, La Paz, Bolivia**

CLASE INTERNACIONAL **14**

**PRODUCTOS**

Metales preciosos y sus aleaciones, así como productos de estas materias o chapados no comprendidos en otras clases; artículos de joyería, bisutería, piedras preciosas; artículos de relojería e instrumentos cronométricos.

**DESCRIPCION**

Se reivindican los colores del diseño, amarillo y negro.

NUMERO DE PUBLICACION **175142**

NOMBRE DEL SIGNO **Watch**

GENERO DEL SIGNO **Marca Producto**
TIPO DE SIGNO **Mixta**

NUMERO DE SOLICITUD **4872 - 2014**
FECHA DE SOLICITUD **10/09/2014**

NOMBRE DEL TITULAR **APPLE INC.**
DIRECCION DEL TITULAR **1 Infinite Loop Cupertino, California 95014, Estados Unidos de América**
PAIS DEL TITULAR **US** Estados Unidos de América

NOMBRE DEL APODERADO **Pilar Soruco Etcheverry**
DIRECCION DEL APODERADO **Avenida Club The Strongest Nro. 107, entre calles 29 y 30 (timbre 1), Zona de Achumani, La Paz – Bolivia**

NUMERO DE PRIORIDAD **47999** PAIS **TT**
FECHA DE PRIORIDAD **11/03/2014** Trinidad y Tobago

CLASE INTERNACIONAL **14**

**PRODUCTOS**

Metales preciosos y sus aleaciones, así como productos de estas materias o chapados no comprendidos en otras clases; artículos de joyería, bisutería, piedras preciosas; artículos de relojería e instrumentos cronométricos; relojes de mano; relojes de pared; relojes; cronografos para utilizar como relojes; cronómetros; pulseras de reloj; carcasas de relojes, relojes de pared y artículos de relojería e instrumentos cronométricos; partes para relojes, relojes de pared y artículos de relojería e instrumentos cronométricos; artículos de joyería, comprendidos en la Clase 14 de la Clasificación Internacional en vigencia.

**DESCRIPCION**

Diseño de manzana mordida (logo de Apple) seguido de la palabra Watch en letras estilizadas

---

NUMERO DE PUBLICACION **175143**

NOMBRE DEL SIGNO **Watch**

GENERO DEL SIGNO **Marca Producto**
TIPO DE SIGNO **Mixta**

NUMERO DE SOLICITUD **4874 - 2014**
FECHA DE SOLICITUD **10/09/2014**

NOMBRE DEL TITULAR **APPLE INC.**
DIRECCION DEL TITULAR **1 Infinite Loop Cupertino, California 95014, Estados Unidos de América**
PAIS DEL TITULAR **US** Estados Unidos de América

NOMBRE DEL APODERADO **Pilar Soruco Etcheverry**
DIRECCION DEL APODERADO **Avenida Club The Strongest Nro. 107, entre calles 29 y 30 (timbre 1), Zona de Achumani, La Paz – Bolivia**

NUMERO DE PRIORIDAD **47999** PAIS **TT**
FECHA DE PRIORIDAD **11/03/2014** Trinidad y Tobago

CLASE INTERNACIONAL **10**

**PRODUCTOS**

Aparatos e instrumentos quirúrgicos, médicos, odontológicos y veterinarios, así como miembros, ojos y dientes artificiales; artículos ortopédicos; material de sutura, sensores, monitores y pantallas para la salud, entrenamiento, ejercicio físico y bienestar; aparatos y dispositivos médicos, comprendidos en la Clase 10 de la Clasificación Internacional en vigencia.

**DESCRIPCION**

Diseño de manzana mordida (logo de Apple) seguido de la palabra Watch en letras estilizadas

NUMERO DE PUBLICACION **175144**

NOMBRE DEL SIGNO **WATCH**

GENERO DEL SIGNO **Marca Servicio**
TIPO DE SIGNO **Mixta**

NUMERO DE SOLICITUD **4875 - 2014**
FECHA DE SOLICITUD **10/09/2014**

NOMBRE DEL TITULAR **APPLE INC.**
DIRECCION DEL TITULAR **1 Infinite Loop Cupertino, California 95014, Estados Unidos de América**

PAIS DEL TITULAR **US** Estados Unidos de América

NOMBRE DEL APODERADO **Pilar Soruco Etcheverry**
DIRECCION DEL APODERADO **Avenida Club The Strongest Nro. 107, entre calles 29 y 30 (timbre 1), Zona de Achumani, La Paz – Bolivia**

NUMERO DE PRIORIDAD **65136** PAIS **JM**
FECHA DE PRIORIDAD **24/07/2014** Jamaica

CLASE INTERNACIONAL **44**

**PRODUCTOS**

Servicios médicos; servicios veterinarios; tratamientos de higiene y de belleza para personas o animales; servicios de agricultura, horticultura y silvicultura, servicios de salud, entrenamiento, ejercicio físico, control de bienestar y diagnóstico; servicios de provisión de información en el ámbito de la salud, entrenamiento, ejercicio físico y bienestar; servicios de provisión de un sitio web que incluya información sobre salud, entrenamiento, ejercicio físico y bienestar, comprendidos en la Clase 44 de la Clasificación Internacional en vigencia.

**DESCRIPCION**

Diseño de manzana mordida (logo de Apple) seguido de la palabra WATCH en letras estilizadas

NUMERO DE PUBLICACION **175145**

NOMBRE DEL SIGNO **WATCH**

GENERO DEL SIGNO **Marca Producto**
TIPO DE SIGNO **Mixta**

NUMERO DE SOLICITUD **4878 - 2014**
FECHA DE SOLICITUD **10/09/2014**

NOMBRE DEL TITULAR **APPLE INC.**
DIRECCION DEL TITULAR **1 Infinite Loop Cupertino, California 95014, Estados Unidos de América**

PAIS DEL TITULAR **US** Estados Unidos de América

NOMBRE DEL APODERADO **Pilar Soruco Etcheverry**
DIRECCION DEL APODERADO **Avenida Club The Strongest Nro. 107, entre calles 29 y 30 (timbre 1), Zona de Achumani, La Paz – Bolivia**

NUMERO DE PRIORIDAD **65136** PAIS **JM**
FECHA DE PRIORIDAD **24/07/2014** Jamaica

CLASE INTERNACIONAL **14**

**PRODUCTOS**

Metales preciosos y sus aleaciones, así como productos de estas materias o chapados no comprendidos en otras clases; artículos de joyería, bisutería, piedras preciosas; artículos de relojería e instrumentos cronométricos; relojes de mano; relojes de pared; relojes; cronografos para utilizar como relojes; cronómetros; pulseras de reloj; carcasas de relojes, relojes de pared y artículos de relojería e instrumentos cronométricos; partes para relojes, relojes de pared y artículos de relojería e instrumentos cronométricos; artículos de joyería, comprendidos en la Clase 14 de la Clasificación Internacional en vigencia.

**DESCRIPCION**

Diseño de manzana mordida (logo de Apple) seguido de la palabra WATCH en letras estilizadas

| | |
|---|---|
| NUMERO DE PUBLICACION | **175146** |
| NOMBRE DEL SIGNO | **Watch** |
| GENERO DEL SIGNO | **Marca Producto** |
| TIPO DE SIGNO | **Mixta** |
| NUMERO DE SOLICITUD | **4879 - 2014** |
| FECHA DE SOLICITUD | **10/09/2014** |
| NOMBRE DEL TITULAR | **APPLE INC.** |
| DIRECCION DEL TITULAR | **1 Infinite Loop Cupertino, California 95014, Estados Unidos de América** |
| PAIS DEL TITULAR | **US** Estados Unidos de América |
| NOMBRE DEL APODERADO | **Pilar Soruco Etcheverry** |
| DIRECCION DEL APODERADO | **Avenida Club The Strongest Nro. 107, entre calles 29 y 30 (timbre 1), Zona de Achumani, La Paz – Bolivia** |
| NUMERO DE PRIORIDAD | **47999** |
| PAIS | **TT** Trinidad y Tobago |
| FECHA DE PRIORIDAD | **11/03/2014** |
| CLASE INTERNACIONAL | **9** |

**PRODUCTOS**

Aparatos e instrumentos científicos, náuticos, geodésicos, fotográficos, cinematográficos, ópticos, de pesaje, de medición, de señalización, de control (inspección), de salvamento y de enseñanza; aparatos e instrumentos de conducción, distribución, transformación, acumulación, regulación o control de 1a. electricidad; aparatos de grabación, transmisión o reproducción de sonido o imágenes; soportes de registro magnéticos, discos acústicos; discos compactos, DVD y otros soportes de grabación digitales; mecanismos para aparatos de previo pago; cajas registradoras, máquinas de calcular, equipos de procesamiento de datos, ordenadores; software; extintores, computadoras; dispositivos periféricos informáticos; hardware informático; computadoras de mano; tabletas; asistentes personales digitales; organizadores electrónicos; blocs de notas electrónicos; lectores de libros electrónicos; dispositivos electrónicos digitales de mano y el software relacionados con ellos; dispositivos de mano electrónicos digitales que permitan acceso a. Internet y enviar, recibir y almacenar llamadas telefónicas, faxes, correos electrónicos y otro tipo de información digital; unidades de mano electrónicas para la recepción, almacenamiento y/o transmisión inalámbrica de información y mensajes, y dispositivos electrónicos que le permitan al usuario controlar y manejar la información personal; aparatos de grabación y reproducción de sonido; reproductores de audio MP3 y otros formatos digitales; grabadores de audio digitales; grabadores y reproductores digitales de video; grabadores y reproductores de casete de audio; grabadores y reproductores de video-casete; grabadores y reproductores de discos compactos; grabadores y reproductores de discos digitales versátiles; grabadores y reproductores de cintas de audio digitales; radios, transmisores y receptores de señales de radio; mezcladores de audio, video y digitales; amplificadores de audio; receptores de audio; decodificadores de audio; aparatos de audio para automóviles; auriculares; audífonos; parlantes; micrófonos; componentes y accesorios de audio; módems; aparatos de comunicación en red; instrumentos y equipamiento de comunicación electrónica; aparatos audiovisuales para 1a. enseñanza; instrumentos y aparatos ópticos; instrumentos y aparatos para telecomunicaciones; dispositivos de

sistema de posicionamiento global (GPS); teléfonos; dispositivos de comunicación inalámbrica para la transmisión de voz, datos o imágenes; cables; aparatos para el almacenamiento de datos; soportes magnéticos de datos; chips, discos y cintas con o para la grabación de programas y software de computadoras; máquinas para transmitir faxes; cámaras, baterías; televisores; receptores de televisión; monitores de televisión; decodifícadores; software de computadoras; juegos electrónicos y de computadoras; software de sistemas de posicionamiento global (GPS); software para viajes, turismo, organización de viajes, navegación, planeamiento de ruta de viaje, información geográfica, de destinos, transporte y tránsito, instrucciones para recorridos con automóviles o a pie, mapas personalizados, atlas de calles, visualización electrónica de mapas e información de destinos; software para la creación, la autoría, la distribución, la descarga, la transmisión, la recepción, la reproducción, la edición, la extracción, la codificación, la decodificación, la visualización, el almacenamiento y la organización de texto, datos, gráficos, imágenes, audio, video y demás contenido multimedia, publicaciones electrónicas y juegos electrónicos; software para su uso en la grabación, la organización, la transmisión, la manipulación y la revisión de texto, datos, archivos de audio, archivos de video y juegos electrónicos en relación con computadoras, televisores, decodifícadores de televisión, reproductores de audio, reproductores de video, reproductores media, teléfonos y dispositivos electrónicos digitales de mano; software que permita a los usuarios programar y distribuir texto, datos, gráficos, imágenes,, audio, video y demás contenido multimedia a través de redes de comunicación globales y demás redes informáticas, electrónicas y de comunicaciones; software de computadoras para identificar, localizar, agrupar, distribuir y gestionar datos y enlaces entre servidores de computadoras y usuarios conectados a redes de comunicación globales y demás redes informáticas, electrónicas y de comunicaciones; software para su uso en dispositivos electrónicos digitales móviles de mano y demás productos electrónicos de consumo; software para publicación electrónica; software para la lectura de publicaciones electrónicas; software para la gestión de información personal; contenido pre-grabado de audio y audiovisual, información y comentarios descargables; libros electrónicos, revistas, publicaciones periódicas, boletines informativos, diarios, periódicos, y demás publicaciones electrónicas descargables; software para la administración de bases de datos; software de reconocimiento de caracteres; software de reconocimiento

de voz; software de correo electrónico y mensajería; software para acceder a bases de datos en línea y navegar y realizar búsquedas; tablones de anuncios electrónicos; software de sincronización de información; software para el desarrollo de aplicaciones; manuales para el usuario en forma legible electrónicamente, por máquina o por computadora para su uso con todos los productos antes mencionados y vendidos como una unidad junto con ellos; conectores, acopladores, hilos, cables, cargadores, puertos, bases de conexión, interfaces y adaptadores eléctricos y electrónicos para su uso con todos los productos antes mencionados; equipos informáticos para su uso con todos los productos arriba mencionados; aparatos electrónicos con funciones multimedia para su uso con todos productos antes mencionados; aparatos electrónicos con funciones interactivas para su uso con todos los productos antes mencionados; accesorios, partes, aditamentos y aparatos de evaluación para todos los productos antes mencionados; fundas, carteras, y estuches adaptados o con formas especiales para contener todos los productos antes mencionados; instrumentos para la navegación; aparatos para chequear el correo; caja registradora; mecanismos para aparatos de previo pago; dictáfonos; marcadores de dobladillo; máquinas de votación; etiquetas electrónicas para mercancías; aparatos e instrumentos de pesaje; medidores; tablones de anuncios electrónicos; aparatos de medición; aparatos e instrumentos ópticos; obleas de silicio; circuitos integrados; pantallas fluorescentes; aparato de control remoto; filamentos conductores de ondas luminosas [fibra óptica]; instalaciones eléctricas para el control remoto de operaciones industriales; pararrayos; electrolizadores; extintores; aparatos de radiología para uso industrial; aparatos y dispositivos de salvamento; silbatos de alarma; anteojos de sol; dibujos animados; ovoscopios; silbatos para perros; imanes decorativos; vallas electrificadas; calcetines electrotérmicos, comprendidos en la Clase 9 de la Clasificación Internacional en vigencia.

**DESCRIPCION**

Diseño de manzana mordida (logo de Apple) seguido de la palabra Watch en letras estilizadas

| | |
|---|---|
| NUMERO DE PUBLICACION | **175147** |
| NOMBRE DEL SIGNO | **WATCH** |
| GENERO DEL SIGNO | **Marca Producto** |
| TIPO DE SIGNO | **Mixta** |
| NUMERO DE SOLICITUD | **4881 - 2014** |
| FECHA DE SOLICITUD | **10/09/2014** |
| NOMBRE DEL TITULAR | **APPLE INC.** |
| DIRECCION DEL TITULAR | **1 Infinite Loop Cupertino, California 95014, Estados Unidos de América** |
| PAIS DEL TITULAR | **US** Estados Unidos de América |
| NOMBRE DEL APODERADO | **Pilar Soruco Etcheverry** |
| DIRECCION DEL APODERADO | **Avenida Club The Strongest Nro. 107, entre calles 29 y 30 (timbre 1), Zona de Achumani, La Paz – Bolivia** |
| NUMERO DE PRIORIDAD | **65136** PAIS **JM** |
| FECHA DE PRIORIDAD | **24/07/2014** Jamaica |
| CLASE INTERNACIONAL | **9** |

**PRODUCTOS**

Aparatos e instrumentos científicos, náuticos, geodésicos, fotográficos, cinematográficos, ópticos, de pesaje, de medición, de señalización, de control (inspección), de salvamento y de enseñanza; aparatos e instrumentos de conducción, distribución, transformación, acumulación, regulación o control de la electricidad; aparatos de grabación, transmisión o reproducción de sonido o imágenes; soportes de registro magnéticos, discos acústicos; discos compactos, DVD y otros soportes de grabación digitales; mecanismos para aparatos de previo pago; cajas registradoras, máquinas de calcular, equipos de procesamiento de datos, ordenadores; software; extintores; computadoras; dispositivos periféricos informáticos; hardware informático; computadoras de mano; tabletas; asistentes personales digitales; organizadores electrónicos; blocs de notas electrónicos; lectores de libros electrónicos; dispositivos electrónicos digitales de mano y el software relacionados con ellos; dispositivos de mano electrónicos digitales que permitan acceso a Internet y enviar, recibir y almacenar llamadas telefónicas, faxes, correos electrónicos y otro tipo de información digital; unidades de mano electrónicas para la recepción, almacenamiento y/o transmisión inalámbrica de información y mensajes, y dispositivos electrónicos que le permitan al usuario controlar y manejar la información personal; aparatos de grabación y reproducción de sonido; reproductores de audio MP3 y otros formatos digitales; grabadores de audio digitales; grabadores y reproductores digitales de video; grabadores y reproductores de casete de audio; grabadores y reproductores de video-casete; grabadores y reproductores de discos compactos; grabadores y reproductores de discos digitales versátiles; grabadores y reproductores de cintas de audio digitales; radios, transmisores y receptores de señales de radio; mezcladores de audio, video y digitales; amplificadores de audio; receptores de audio; decodificadores de audio; aparatos de audio para automóviles; auriculares; audífonos; parlantes; micrófonos; componentes y accesorios de audio; módems; aparatos de comunicación en red; instrumentos y equipamiento de comunicación electrónica; aparatos audiovisuales para la enseñanza; instrumentos y aparatos ópticos; instrumentos y aparatos para telecomunicaciones; dispositivos de sistema de posicionamiento global (GPS); teléfonos; dispositivos de comunicación inalámbrica para la transmisión de voz, datos o imágenes; cables; aparatos para el almacenamiento de datos; soportes magnéticos de datos; chips, discos y cintas con o para la grabación de programas y software de computadoras; máquinas para transmitir faxes; cámaras, baterías; televisores; receptores de televisión; monitores de televisión; decodificadores; software de computadoras; juegos electrónicos y de computadoras; software de sistemas de posicionamiento global (GPS); software para viajes, turismo, organización de viajes, navegación, planeamiento de ruta de viaje, información geográfica, de destinos, transporte y tránsito, instrucciones para recorridos con automóviles o a pie, mapas personalizados, atlas de calles, visualización electrónica de mapas e información de destinos; software para la creación, la autoría, la distribución, la descarga, la transmisión, la recepción, la reproducción, la edición, la extracción, la codificación, la decodificación, la visualización, el almacenamiento y la organización de texto, datos, gráficos, imágenes, audio, video y demás contenido multimedia, publicaciones electrónicas y juegos electrónicos; software para su uso en la grabación, la organización, la transmisión, la manipulación y la revisión de texto, datos, archivos de audio, archivos de video y juegos electrónicos en relación con computadoras, televisores, decodificadores de televisión, reproductores de audio, reproductores de video, reproductores media, teléfonos y dispositivos electrónicos digitales de mano; software que permita a los usuarios programar y distribuir texto, datos, gráficos, imágenes, audio, video y demás contenido multimedia a través de redes de comunicación globales y demás redes informáticas, electrónicas y de comunicaciones; software de computadoras para identificar, localizar, agrupar, distribuir y gestionar datos y enlaces entre servidores de computadoras y usuarios conectados a redes de comunicación globales y demás redes informáticas, electrónicas y de comunicaciones; software para su uso en dispositivos electrónicos digitales móviles de mano y demás productos electrónicos de consumo; software para publicación electrónica; software para la lectura de publicaciones electrónicas; software para la gestión de información personal; contenido pre-grabado de audio y audiovisual, información y comentarios descargables; libros electrónicos, revistas, publicaciones periódicas, boletines informativos, diarios, periódicos, y demás publicaciones electrónicas descargables; software para la administración de bases de datos; software de reconocimiento de caracteres; software de reconocimiento de voz; software de correo electrónico y mensajería; software para acceder a bases de datos en línea y navegar y realizar

búsquedas; tablones de anuncios electrónicos; software de sincronización de información; software para el desarrollo de aplicaciones; manuales para el usuario en forma legible electrónicamente, por máquina o por computadora para su uso con todos los productos antes mencionados y vendidos como una unidad junto con ellos; conectares, acopladores, hilos, cables, cargadores, puertos, bases de conexión, interfaces y adaptadores eléctricos y electrónicos para su uso con todos los productos antes mencionados; equipos informáticos para su uso con todos los productos arriba mencionados; aparatos electrónicos con funciones multimedia para su. uso con todos productos antes mencionados; aparatos electrónicos con funciones interactivas para su uso con todos los productos antes mencionados; accesorios, partes, aditamentos y aparatos de evaluación para todos los productos antes mencionados; fundas, carteras, y estuches adaptados o con formas especiales para contener todos los productos antes mencionados; instrumentos para la navegación; aparatos para chequear el correo; caja registradora; mecanismos para aparatos de previo pago; dictáfonos; marcadores de dobladillo; máquinas de votación; etiquetas electrónicas para mercancías; aparatos e instrumentos de pesaje; medidores; tablones de anuncios electrónicos; aparatos de medición; aparatos e instrumentos ópticos; obleas de silicio; circuitos integrados; pantallas fluorescentes; aparato de control remoto; filamentos conductores de ondas luminosas [fibra óptica]; instalaciones eléctricas para el control remoto de operaciones industriales; pararrayos; electrolizadores; extintores; aparatos de radiología para uso industrial; aparatos y dispositivos de salvamento; silbatos de alarma; anteojos de sol; dibujos animados; ovoscopios; silbatos para perros; imanes decorativos; vallas electrificadas; calcetines electrotérmicos, comprendidos en la Clase 9 de la Clasificación Internacional en vigencia.

**DESCRIPCION**

Diseño de manzana mordida (logo de Apple) seguido de la palabra WATCH en letras estilizadas

---

NUMERO DE PUBLICACION **175148**

NOMBRE DEL SIGNO **WATCH**

GENERO DEL SIGNO **Marca Producto**
TIPO DE SIGNO **Mixta**

NUMERO DE SOLICITUD **4884 - 2014**
FECHA DE SOLICITUD **10/09/2014**

NOMBRE DEL TITULAR **APPLE INC.**
DIRECCION DEL TITULAR **1 Infinite Loop Cupertino, California 95014, Estados Unidos de América**
PAIS DEL TITULAR **US** Estados Unidos de América

NOMBRE DEL APODERADO **Pilar Soruco Etcheverry**
DIRECCION DEL APODERADO **Avenida Club The Strongest Nro. 107, entre calles 29 y 30 (timbre 1), Zona de Achumani, La Paz - Bolivia**

NUMERO DE PRIORIDAD **65136** PAIS **JM**
FECHA DE PRIORIDAD **24/07/2014** Jamaica

CLASE INTERNACIONAL **10**

**PRODUCTOS**

Aparatos e instrumentos quirúrgicos, médicos, odontológicos y veterinarios, así como miembros, ojos y dientes artificiales; artículos ortopédicos; material de sutura; sensores, monitores y pantallas para la salud, entrenamiento, ejercicio físico y bienestar; aparatos y dispositivos médicos, comprendidos en la Clase 10 de la Clasificación Internacional en vigencia.

NUMERO DE PUBLICACION **175149**

NOMBRE DEL SIGNO **ConnectMiles**

GENERO DEL SIGNO **Marca Servicio**
TIPO DE SIGNO **Mixta**

NUMERO DE SOLICITUD **4887 - 2014**
FECHA DE SOLICITUD **11/09/2014**

NOMBRE DEL TITULAR **COMPAÑÍA PANAMEÑA DE AVIACION, S.A. (COPA AIRLINES)**
DIRECCION DEL TITULAR **Edificio Business Park, Torre Norte, Urbanización Costa del Este, Panamá.**
PAIS DEL TITULAR **PA** Panamá

NOMBRE DEL APODERADO **Maria Cecilia de Grandchant**
DIRECCION DEL APODERADO **Av. Arce casi esquina Montevideo Nro 2071, Edificio Villa Elena, piso 2 oficina 6**

CLASE INTERNACIONAL **39**

**PRODUCTOS**

Transporte, embalaje y almacenamiento de mercancías; organización de viajes.

**DESCRIPCION**

Denominación y diseño

NUMERO DE PUBLICACION **175150**

NOMBRE DEL SIGNO **Los Andes ProCredit - Banco PyME**

GENERO DEL SIGNO **Marca Servicio**
TIPO DE SIGNO **Mixta**

NUMERO DE SOLICITUD **4928 - 2014**
FECHA DE SOLICITUD **15/09/2014**

NOMBRE DEL TITULAR **BANCO PYME LOS ANDES PROCREDIT S.A.**
DIRECCION DEL TITULAR **Av. 16 de Julio Nº 1486 de la Ciudad de La Paz**
PAIS DEL TITULAR **BO** Bolivia

NOMBRE DEL APODERADO **PATRICIA XIMENA EYZAGUIRRE RIVERO**
DIRECCION DEL APODERADO **Av. 16 de Julio Nº 1486 de la Ciudad de La Paz**

CLASE INTERNACIONAL **36**

**PRODUCTOS**

SERVICIOS FINANCIEROS

**DESCRIPCION**

LOGO A 1 COLOR FONDO BLANCO A 2 FILAS

NUMERO DE PUBLICACION **175151**

NOMBRE DEL SIGNO **Los Andes ProCredit - Banco PyME**

GENERO DEL SIGNO **Marca Servicio**
TIPO DE SIGNO **Mixta**

NUMERO DE SOLICITUD **4929 - 2014**
FECHA DE SOLICITUD **15/09/2014**

NOMBRE DEL TITULAR **BANCO PYME LOS ANDES PROCREDIT S.A.**
DIRECCION DEL TITULAR **Av. 16 de Julio Nº 1486 de la Ciudad de La Paz**
PAIS DEL TITULAR **BO** Bolivia

NOMBRE DEL APODERADO **PATRICIA XIMENA EYZAGUIRRE RIVERO**
DIRECCION DEL APODERADO **Av. 16 de Julio Nº 1486 de la Ciudad de La Paz**

CLASE INTERNACIONAL **36**

**PRODUCTOS**

SERVICIOS FINANCIEROS

**DESCRIPCION**

LOGO A 1 COLOR FONDO BLANCO MEDIO

NUMERO DE PUBLICACION **175152**

NOMBRE DEL SIGNO **Los Andes ProCredit - Banco PyME**

GENERO DEL SIGNO **Marca Servicio**
TIPO DE SIGNO **Mixta**

NUMERO DE SOLICITUD **4933 - 2014**
FECHA DE SOLICITUD **15/09/2014**

NOMBRE DEL TITULAR **BANCO PYME LOS ANDES PROCREDIT S.A.**
DIRECCION DEL TITULAR **Av. 16 de Julio Nº 1486 de la Ciudad de La Paz**
PAIS DEL TITULAR **BO** Bolivia

NOMBRE DEL APODERADO **PATRICIA XIMENA EYZAGUIRRE RIVERO**
DIRECCION DEL APODERADO **Av. 16 de Julio Nº 1486 de la Ciudad de La Paz**

CLASE INTERNACIONAL **36**

**PRODUCTOS**

SERVICIOS FINANCIEROS

**DESCRIPCION**

LOGO A COLORES 2 FONDO BLANCO FILAS

NUMERO DE PUBLICACION **175153**

NOMBRE DEL SIGNO **Los Andes ProCredit - Banco PyME**

GENERO DEL SIGNO **Marca Servicio**
TIPO DE SIGNO **Mixta**

NUMERO DE SOLICITUD **4934 - 2014**
FECHA DE SOLICITUD **15/09/2014**

NOMBRE DEL TITULAR **BANCO PYME LOS ANDES PROCREDIT S.A.**
DIRECCION DEL TITULAR **Av. 16 de Julio Nº 1486 de la Ciudad de La Paz**
PAIS DEL TITULAR **BO** Bolivia

NOMBRE DEL APODERADO **PATRICIA XIMENA EYZAGUIRRE RIVERO**
DIRECCION DEL APODERADO **Av. 16 de Julio Nº 1486 de la Ciudad de La Paz**

CLASE INTERNACIONAL **36**

**PRODUCTOS**

SERVICIOS FINANCIEROS

**DESCRIPCION**

LOGO A COLORES FONDO BLANCO 1 FILA

NUMERO DE PUBLICACION **175154**

NOMBRE DEL SIGNO **Los Andes ProCredit - Banco PyME**

GENERO DEL SIGNO **Marca Servicio**
TIPO DE SIGNO **Mixta**

NUMERO DE SOLICITUD **4935 - 2014**
FECHA DE SOLICITUD **15/09/2014**

NOMBRE DEL TITULAR **BANCO PYME LOS ANDES PROCREDIT S.A.**
DIRECCION DEL TITULAR **Av. 16 de Julio Nº 1486 de la Ciudad de La Paz**
PAIS DEL TITULAR **BO** Bolivia

NOMBRE DEL APODERADO **PATRICIA XIMENA EYZAGUIRRE RIVERO**
DIRECCION DEL APODERADO **Av. 16 de Julio Nº 1486 de la Ciudad de La Paz**

CLASE INTERNACIONAL **36**

**PRODUCTOS**

SERVICIOS FINANCIEROS

**DESCRIPCION**

LOGO A COLORES FONDO BLANCO MEDIO

NUMERO DE PUBLICACION **175155**

NOMBRE DEL SIGNO **FONABOL**

GENERO DEL SIGNO **Marca Servicio**
TIPO DE SIGNO **Mixta**

NUMERO DE SOLICITUD **4947 - 2014**
FECHA DE SOLICITUD **15/09/2014**

NOMBRE DEL TITULAR **STERN QUALITAT BOLIVIA SRL**
DIRECCION DEL TITULAR **AV.BANZER CALLE P.C.MUSANI No.61 ZONA NORTE**
PAIS DEL TITULAR **BO** Bolivia

NOMBRE DEL APODERADO **ALEJANDRO CORDOVA BARTEIK**
DIRECCION DEL APODERADO **CALLE ORURO No.454**

CLASE INTERNACIONAL **35**

**PRODUCTOS**

VENTA DE EQUIPOS ODONTOLOGICOS Y PERIFERICOS

**DESCRIPCION**

LETRAS DE DOS COLORES PLOMO OSCURO Y AMRILLO

---

NUMERO DE PUBLICACION **175156**

NOMBRE DEL SIGNO **DISEÑO**

GENERO DEL SIGNO **Marca Servicio**
TIPO DE SIGNO **Figurativa**

NUMERO DE SOLICITUD **4959 - 2014**
FECHA DE SOLICITUD **16/09/2014**

NOMBRE DEL TITULAR **BANCO PYME LOS ANDES PROCREDIT S.A.**
DIRECCION DEL TITULAR **Av. 16 de Julio Nº 1486 de la Ciudad de La Paz**
PAIS DEL TITULAR **BO** Bolivia

NOMBRE DEL APODERADO **PATRICIA XIMENA EYZAGUIRRE RIVERO**
DIRECCION DEL APODERADO **Av. 16 de Julio Nº 1486 de la Ciudad de La Paz**

CLASE INTERNACIONAL **36**

**PRODUCTOS**

SERVICIOS FINANCIEROS

**DESCRIPCION**

ISOTOPO A COLORES

NUMERO DE PUBLICACION **175157**

NOMBRE DEL SIGNO **24**

GENERO DEL SIGNO **Marca Producto**
TIPO DE SIGNO **Mixta**

NUMERO DE SOLICITUD **5022 - 2014**
FECHA DE SOLICITUD **18/09/2014**

NOMBRE DEL TITULAR **HERBALIFE INTERNATIONAL, INC.**
DIRECCION DEL TITULAR **800 W. OLYMPIC BLVD. SUITE 406, LOS ANGELES, CA 90015,**
PAIS DEL TITULAR **US** Estados Unidos de América

NOMBRE DEL APODERADO **DR. RAMIRO MORENO BALDIVIESO**
DIRECCION DEL APODERADO **CALLE CAPITAN RAVELO Nº 2366 - ESTUDIO DE ABOGADOS MORENO-BALDIVIESO**

CLASE INTERNACIONAL **5**

**PRODUCTOS**

COMPLEMENTOS DIETÉTICOS Y NUTRITIVOS; SUPLEMENTOS ALIMENTICIOS; SUPLEMENTOS DIETÉTICOS Y NUTRITIVOS PARA DEPORTES Y ATLETISMO; BEBIDAS ENRIQUECIDAS NUTRITIVAMENTE; SUPLEMENTOS ALIMENTICIOS CON PROTEÍNAS, MINERALES Y VITAMINAS.

**DESCRIPCION**

"DENOMINACIÓN Y DISEÑO"

---

NUMERO DE PUBLICACION **175158**

NOMBRE DEL SIGNO **24**

GENERO DEL SIGNO **Marca Producto**
TIPO DE SIGNO **Mixta**

NUMERO DE SOLICITUD **5023 - 2014**
FECHA DE SOLICITUD **18/09/2014**

NOMBRE DEL TITULAR **HERBALIFE INTERNATIONAL, INC.**
DIRECCION DEL TITULAR **800 W. OLYMPIC BLVD. SUITE 406, LOS ANGELES, CA 90015,**
PAIS DEL TITULAR **US** Estados Unidos de América

NOMBRE DEL APODERADO **DR. RAMIRO MORENO BALDIVIESO**
DIRECCION DEL APODERADO **CALLE CAPITAN RAVELO Nº 2366 - ESTUDIO DE ABOGADOS MORENO-BALDIVIESO**

CLASE INTERNACIONAL **29**

**PRODUCTOS**

ALIMENTOS QUE CONSISTEN EN PREPARADOS EN POLVO; ALIMENTOS QUE CONSISTEN EN PREPARADOS EN POLVO INCLUYENDO SUPLEMENTOS DIETÉTICOS O SUPLEMENTOS NUTRITIVOS O SUPLEMENTOS ALIMENTICIOS QUE CONTIENEN PROTEÍNAS, MINERALES Y VITAMINAS.

**DESCRIPCION**

"DENOMINACIÓN Y DISEÑO"

NUMERO DE PUBLICACION **175159**

NOMBRE DEL SIGNO **24**

GENERO DEL SIGNO **Marca Producto**
TIPO DE SIGNO **Mixta**

NUMERO DE SOLICITUD **5024 - 2014**
FECHA DE SOLICITUD **18/09/2014**

NOMBRE DEL TITULAR **HERBALIFE INTERNATIONAL, INC.**
DIRECCION DEL TITULAR **800 W. OLYMPIC BLVD. SUITE 406, LOS ANGELES, CA 90015,**
PAIS DEL TITULAR **US** Estados Unidos de América

NOMBRE DEL APODERADO **DR. RAMIRO MORENO BALDIVIESO**
DIRECCION DEL APODERADO **CALLE CAPITAN RAVELO Nº 2366 - ESTUDIO DE ABOGADOS MORENO-BALDIVIESO**

CLASE INTERNACIONAL **32**

**PRODUCTOS**

PREPARACIONES PARA ELABORAR BEBIDAS NO ALCOHÓLICAS; BEBIDAS PARA EL ENTRENAMIENTO DEPORTIVO Y DE ATLETISMO; BEBIDAS DEPORTIVAS QUE CONTIENEN PROTEÍNAS, MINERALES Y VITAMINAS.

**DESCRIPCION**

"DENOMINACIÓN Y DISEÑO"

---

NUMERO DE PUBLICACION **175160**

NOMBRE DEL SIGNO **STALLONE PARA EL HOMBRE DE ACCIÓN**

GENERO DEL SIGNO **Marca Producto**
TIPO DE SIGNO **Mixta**

NUMERO DE SOLICITUD **5053 - 2014**
FECHA DE SOLICITUD **23/09/2014**

NOMBRE DEL TITULAR **STALLONE INDUSTRY CORPORATION S.A.C.**
DIRECCION DEL TITULAR **Calle Los Cedros Nº 410, Urbanización Shangrila, Puente Piedra, Lima - PERU**
PAIS DEL TITULAR **PE** Peru

NOMBRE DEL APODERADO **Pablo Kyllmann Díaz**
DIRECCION DEL APODERADO **Av. Ballivián 1578, Esq. Calle 24, Calacoto, Torre Cesur, Piso 5, Of. 509, La Paz, Bolivia**

CLASE INTERNACIONAL **25**

**PRODUCTOS**

Prendas de vestir en general; ropa de uso interior y/o exterior para niños, damas y caballeros; calzados y sombrerería.

NUMERO DE PUBLICACION **175161**

NOMBRE DEL SIGNO **DISEÑO**

GENERO DEL SIGNO **Marca Producto**
TIPO DE SIGNO **Figurativa**

NUMERO DE SOLICITUD **5088 - 2014**
FECHA DE SOLICITUD **24/09/2014**

NOMBRE DEL TITULAR **Starbucks Corporation d/b/a Starbucks Coffee Company**
DIRECCION DEL TITULAR **2401 Utah Avenue South, Seattle, Washington, 98134, Estados Unidos de Norteamérica.**
PAIS DEL TITULAR **US** Estados Unidos de América

NOMBRE DEL APODERADO **PILAR SALAZAR GALINDO**
DIRECCION DEL APODERADO **AV. JOSE SALMON BALLIVIAN (LOS ALAMOS) NO. 322, LA FLORIDA, LA PAZ -BOLIVIA**

CLASE INTERNACIONAL **9**

**PRODUCTOS**

Tarjetas de fidelidad, tarjetas de incentivos, tarjetas premio, tarjetas de regalo y tarjetas de club que se pueden utilizar para la compra de café, té, cacao, alimentos envasados y preparados, artefactos eléctricos, artefactos no eléctricos, artículos para el hogar, utensilios de cocina, libros, grabaciones musicales, juguetes, incluyendo osos de peluche, juguetes de peluche, juguetes de felpa, muñecas y sus accesorios, adornos; software de aplicación informática para dispositivos móviles y teléfonos móviles, especialmente, software para consumidores para acceder, monitorear y manejar su ficha de programa de fidelidad y fondos en cuentas de valor acumulado asociados, pago por compras a través de la funcionalidad de pago móvil, acceso a datos del menú y almacenaje de información sobre ubicación; software informático para usar en crear, descargar, transmitir, recibir, editar, extraer, codificar, decodificar, reproducir, almacenar y organizar datos de audio, grabaciones de audio que ofrece música clásica, jazz, contemporánea, pop, de temporada, Ritmo y Blues, soul, universal y música rock; reproductores digitales de audio; música descargable a través de una red informática mundial y dispositivos inalámbricos, fundas y estuches para teléfonos móviles y dispositivos electrónicos personales; correas para teléfonos móviles; adornos decorativos para celulares; soportes para de tarjetas de regalo codificados magnéticamente; tarjetas de regalo codificadas magnéticas; almohadillas para ratón.

**DESCRIPCION**

(diseño de sirena en color)

---

NUMERO DE PUBLICACION **175162**

NOMBRE DEL SIGNO **PINTURAS Tito Pabón**

GENERO DEL SIGNO **Marca Producto**
TIPO DE SIGNO **Mixta**

NUMERO DE SOLICITUD **5119 - 2014**
FECHA DE SOLICITUD **25/09/2014**

NOMBRE DEL TITULAR **PINTURAS TITO PABON Y CIA S EN C**
DIRECCION DEL TITULAR **CR 27 No. 78 44, BOGOTA, COLOMBIA**
PAIS DEL TITULAR **CO** Colombia

NOMBRE DEL APODERADO **Perla Koziner U.**
DIRECCION DEL APODERADO **Av. José Salmón Ballivian (Los Alamos) No. 322, Zona La Florida, La Paz-Bolivia**

CLASE INTERNACIONAL **2**

**PRODUCTOS**

Pinturas, barnices, lacas; productos antioxidantes y productos para conservar la madera; materias tintóreas; mordientes; resinas naturales en bruto; metales en hojas y en polvo para pintores, decoradores, impresores y artistas.

**DESCRIPCION**

Se reivindican los colores del Diseño: negro, rojo, amarillo y blanco.

NUMERO DE PUBLICACION **175163**

NOMBRE DEL SIGNO **PINTURAS Tito Pabón**

GENERO DEL SIGNO **Marca Servicio**
TIPO DE SIGNO **Mixta**

NUMERO DE SOLICITUD **5120 - 2014**
FECHA DE SOLICITUD **25/09/2014**

NOMBRE DEL TITULAR **PINTURAS TITO PABON Y CIA S EN C**
DIRECCION DEL TITULAR **CR 27 No. 78 44,BOGOTA, COLOMBIA**
PAIS DEL TITULAR **CO** Colombia

NOMBRE DEL APODERADO **PILAR SALAZAR GALINDO**
DIRECCION DEL APODERADO **Av. Jose Salmon Ballivian (Los Alamos) No. 322, Zona La Florida, La Paz-Bolivia**

CLASE INTERNACIONAL **35**

**PRODUCTOS**

Servicios de representación, distribución y comercialización de productos propios y de terceros; gestión de negocios comerciales; administración comercial; servicios de consultoría en materia de recursos humanos, consultoría en organización y dirección de negocios, consultoría profesional en negocios; servicios de importación y exportación; información e investigación empresarial; dirección de empresas; desarrollo de franquicias; organización de eventos, exposiciones, ferias y espectáculos con fines comerciales, de promoción y publicitarios.

**DESCRIPCION**

Se reivindican los colores del Diseño: negro, rojo, amarillo y blanco.

---

NUMERO DE PUBLICACION **175164**

NOMBRE DEL SIGNO **HERENCIA VERDE PINTURAS Tito Pabón**

GENERO DEL SIGNO **Marca Producto**
TIPO DE SIGNO **Mixta**

NUMERO DE SOLICITUD **5121 - 2014**
FECHA DE SOLICITUD **25/09/2014**

NOMBRE DEL TITULAR **PINTURAS TITO PABON Y CIA S EN C**
DIRECCION DEL TITULAR **CR 27 No. 78 44, BOGOTA, COLOMBIA**
PAIS DEL TITULAR **CO** Colombia

NOMBRE DEL APODERADO **Perla Koziner U.**
DIRECCION DEL APODERADO **Av. Jose Salmon Ballivian (Los Alamos) No. 322, Zona La Florida, La Paz-Bolivia**

CLASE INTERNACIONAL **2**

**PRODUCTOS**

Pinturas, barnices, lacas; productos antioxidantes y productos para conservar la madera; materias tintóreas; mordientes; resinas naturales en bruto; metales en hojas y en polvo para pintores, decoradores, impresores y artistas.

**DESCRIPCION**

Se reivindican los colores del Diseño: verde, café, rojo, amarillo y blanco.

NUMERO DE PUBLICACION **175165**

NOMBRE DEL SIGNO **" Henkel "**

GENERO DEL SIGNO **Marca Producto**
TIPO DE SIGNO **Mixta**

NUMERO DE SOLICITUD **5190 - 2014**
FECHA DE SOLICITUD **29/09/2014**

NOMBRE DEL TITULAR **Henkel AG & Co. KGaA**
DIRECCION DEL TITULAR **Henkelstrasse 67, 40589 Düsseldorf, Germany**
PAIS DEL TITULAR **DE** Alemania

NOMBRE DEL APODERADO **ALVARO F. SILES M.**
DIRECCION DEL APODERADO **Av. 16 de Julio No. 1490 (El Prado) Edificio "AVENIDA" 3er. Piso, Of. 3, La Paz, Bolivia**

CLASE INTERNACIONAL **17**

**PRODUCTOS**

"Materiales para cerrar con estopa y aislar; membranas aislantes impermeabilizantes, membranas sellantes, componentes para el sellado de coyunturas, material para calafatear, selladores, compuestos de silicona, materiales de protección del calor y aislantes, resinas de silicona (incluidas en la clase 17), espuma de silicona, cintas autoadhesivos (excepto para papelería o usos domésticos) "

**DESCRIPCION**

Diseño de la palabra "Henkel" en color rojo, dentro de un ovalo con borde rojo y fondo blanco.(Reivindicando el color rojo Pantone 485-C)

---

NUMERO DE PUBLICACION **175166**

NOMBRE DEL SIGNO **TOBACCO BLENDS INSPIRED BY THE ORIENT**

GENERO DEL SIGNO **Marca Producto**
TIPO DE SIGNO **Mixta**

NUMERO DE SOLICITUD **5208 - 2014**
FECHA DE SOLICITUD **30/09/2014**

NOMBRE DEL TITULAR **CTBAT International Co. Limited.**
DIRECCION DEL TITULAR **29th Floor, Oxford House, Taikoo Place, 979 King´s Road, Island East, Hong Kong.**
PAIS DEL TITULAR **HK** Hong-Kong,

NOMBRE DEL APODERADO **Carlos Andrés Arze Díaz**
DIRECCION DEL APODERADO **Av. Ballivián Nº 1578, esq. calle 24, Calacoto, Torre Cesur, Piso 5, Of. 509, La Paz, Bolivia.**

NUMERO DE PRIORIDAD **582409** PAIS **PE**
FECHA DE PRIORIDAD **14/07/2014** Peru

CLASE INTERNACIONAL **34**

**PRODUCTOS**

Cigarrillos; tabaco; productos de tabaco; encendedores; fósforos; artículos para fumadores.

NUMERO DE PUBLICACION **175167**

NOMBRE DEL SIGNO **SHUANGXI**

GENERO DEL SIGNO **Marca Producto**
TIPO DE SIGNO **Mixta**

NUMERO DE SOLICITUD **5209 - 2014**
FECHA DE SOLICITUD **30/09/2014**

NOMBRE DEL TITULAR **CTBAT International Co. Limited.**
DIRECCION DEL TITULAR **29th Floor, Oxford House, Taikoo Place, 979 King´s Road, Island East, Hong Kong.**

PAIS DEL TITULAR **HK** Hong-Kong,

NOMBRE DEL APODERADO **Carlos Andrés Arze Díaz**
DIRECCION DEL APODERADO **Av. Ballivián Nº 1578, esq. calle 24, Calacoto, Torre Cesur, Piso 5, Of. 509, La Paz, Bolivia.**

NUMERO DE PRIORIDAD **573127** PAIS **PE**
FECHA DE PRIORIDAD **25/04/2014** Peru

CLASE INTERNACIONAL **34**

**PRODUCTOS**

Cigarrillos; tabaco; productos de tabaco; encendedores; fósforos; artículos para fumadores.

---

NUMERO DE PUBLICACION **175168**

NOMBRE DEL SIGNO **DISEÑO**

GENERO DEL SIGNO **Marca Producto**
TIPO DE SIGNO **Figurativa**

NUMERO DE SOLICITUD **5210 - 2014**
FECHA DE SOLICITUD **30/09/2014**

NOMBRE DEL TITULAR **CTBAT International Co. Limited.**
DIRECCION DEL TITULAR **29th Floor, Oxford House, Taikoo Place, 979 King´s Road, Island East, Hong Kong.**

PAIS DEL TITULAR **HK** Hong-Kong,

NOMBRE DEL APODERADO **Carlos Andrés Arze Díaz**
DIRECCION DEL APODERADO **Av. Ballivián Nº 1578, esq. calle 24, Calacoto, Torre Cesur, Piso 5, Of. 509, La Paz, Bolivia.**

NUMERO DE PRIORIDAD **573121** PAIS **PE**
FECHA DE PRIORIDAD **25/04/2014** Peru

CLASE INTERNACIONAL **34**

**PRODUCTOS**

Cigarrillos; tabaco; productos de tabaco; encendedores; fósforos; artículos para fumadores.

NUMERO DE PUBLICACION **175169**

NOMBRE DEL SIGNO **SALAZAR & ASOCIADOS**

GENERO DEL SIGNO **Marca Servicio**
TIPO DE SIGNO **Mixta**

NUMERO DE SOLICITUD **5272 - 2014**
FECHA DE SOLICITUD **01/10/2014**

NOMBRE DEL TITULAR **Salazar & Machicado S.A. Asesoría Empresarial Integral**
DIRECCION DEL TITULAR **Av. San Martín esquina calle "i", No. 27, Edificio Aranjuez, Piso 5, Equipetrol Norte - Santa Cruz de la Sierra**
PAIS DEL TITULAR **BO** Bolivia

NOMBRE DEL APODERADO **Ignacio Pedro Salazar Machicado**
DIRECCION DEL APODERADO **Av. Fuerza Naval Nº 1621 entre calles 23 y 24 de la zona de Calacoto**

CLASE INTERNACIONAL **45**

**PRODUCTOS**

Servicios jurídicos; servicios de seguridad para la protección de bienes y personas; servicios personales y sociales prestados por terceros para satisfacer necesidades individuales.

NUMERO DE PUBLICACION **175170**

NOMBRE DEL SIGNO **SALAZAR & ASOCIADOS**

GENERO DEL SIGNO **Marca Servicio**
TIPO DE SIGNO **Mixta**

NUMERO DE SOLICITUD **5273 - 2014**
FECHA DE SOLICITUD **01/10/2014**

NOMBRE DEL TITULAR **Salazar & Machicado S.A. Asesoria Empresarial Integral**
DIRECCION DEL TITULAR **Av. San Martín esquina calle "i", No. 27, Edificio Aranjuez, Piso 5, Equipetrol Norte - Santa Cruz de la Sierra**
PAIS DEL TITULAR **BO** Bolivia

NOMBRE DEL APODERADO **Ignacio Pedro Salazar Machicado**
DIRECCION DEL APODERADO **Av. Fuerza Naval Nº 1621 entre calles 23 y 24 de la zona de Calacoto**

CLASE INTERNACIONAL **45**

**PRODUCTOS**

Servicios jurídicos; servicios de seguridad para la protección de bienes y personas; servicios personales y sociales prestados por terceros para satisfacer necesidades individuales.

NUMERO DE PUBLICACION **175171**

NOMBRE DEL SIGNO **PayPal**

GENERO DEL SIGNO **Marca Producto**
TIPO DE SIGNO **Mixta**

NUMERO DE SOLICITUD **5358 - 2014**
FECHA DE SOLICITUD **06/10/2014**

NOMBRE DEL TITULAR **PayPal, Inc.**
DIRECCION DEL TITULAR **2065 Hamilton Ave. San José, California 95125, Estados Unidos de América.**
PAIS DEL TITULAR **US** Estados Unidos de América

NOMBRE DEL APODERADO **Dr. José Luis Mejía M.**
DIRECCION DEL APODERADO **Edificio Víctor, c/Fernando Guachalla 342, Piso 6, Of. 601.**
NUMERO DE PRIORIDAD **86264543** PAIS **US**
FECHA DE PRIORIDAD **28/04/2014** Estados Unidos de América

CLASE INTERNACIONAL **9**

**PRODUCTOS**

"SOFTWARE DE COMPUTACIÓN PARA PROCESAR PAGOS ELECTRONICOS Y PARA TRANSFERIR FONDOS A Y DE OTROS, SOFTWARE DE AUTENTICIDAD PARA CONTROLAR EL ACCESO A Y COMUNICACIONES CON COMPUTADORAS Y NETWORKS DE COMPUTACIÓN; TARJETAS DE CRÉDITO CODIFICADAS MAGNETICAMENTE Y TARJETAS DE PAGO."

**DESCRIPCION**

REIVINDICANDO COLORES: AZUL Y CELESTE

---

NUMERO DE PUBLICACION **175172**

NOMBRE DEL SIGNO **PayPal**

GENERO DEL SIGNO **Marca Servicio**
TIPO DE SIGNO **Mixta**

NUMERO DE SOLICITUD **5359 - 2014**
FECHA DE SOLICITUD **06/10/2014**

NOMBRE DEL TITULAR **PayPal, Inc.**
DIRECCION DEL TITULAR **2065 Hamilton Ave. San José, California 95125, Estados Unidos de América**
PAIS DEL TITULAR **US** Estados Unidos de América

NOMBRE DEL APODERADO **Dr. José Luis Mejía M.**
DIRECCION DEL APODERADO **Edificio Víctor, c/Fernando Guachalla 342, Piso 6, Of. 601**
NUMERO DE PRIORIDAD **86264543** PAIS **US**
FECHA DE PRIORIDAD **28/04/2014** Estados Unidos de América

CLASE INTERNACIONAL **35**

**PRODUCTOS**

"PROMOCIÓN DE ARTÍCULOS DE OTROS, COMO SER, PROVISIÓN DE INFORMACIÓN CON REFERENCIA A DESCUENTOS, CUPONES, REBATES, VALES O JUSTIFICANTES Y OFERTAS ESPECIALES PARA LOS ARTÍCULOS DE OTROS. PROMOCIÓN DE ARTÍCULOS Y SERVICIOS DE OTROS POR PROVISIÓN DE “LINKS” DE HIPERTEXTO A LOS SITIOS DE RED DE OTROS: PROMOCIÓN DE ARTÍCULOS Y SERVICIOS DE OTROS POR PROVISIÓN DE UN SITIO DE WEB QUE CARACTERIZA “LINKS” A LOS SITIOS DE WEB AL POR MENOR DE OTROS; SERVICIOS DE CONSULTA DE NEGOCIOS EN EL CAMPO DE PAGOS ONLINE; MANEJO Y RASTREO DE TARJETA DE CREDITO, TARJETA DE DÉBITO, ACH, TARJETAS PREPAGADAS, TARJETAS DE PAGO Y OTRAS FORMAS DE TRANSACCIONES DE PAGO VIA NETWORKS DE COMUNICACIONES ELECTRÓNICOS PARA PROPÓSITOS DE NEGOCIOS, MANEJO DE INFORMACIÓN DE NEGOCIOS, COMO SER REPORTE ELECTRÓNICO DE ANALITICOS DE NEGOCIOS RELACIONADOS CON AUTENTICIDAD DE PROCESO DE PAGOS, RASTREO, Y FACTURACIÓN; MANEJO DE NEGOCIOS, COMO SER, OPTIMIZACION DE PAGOS PARA NEGOCIOS."

**DESCRIPCION**

REIVINDICANDO COLORES: AZUL Y CELESTE

NUMERO DE PUBLICACION **175173**

NOMBRE DEL SIGNO **PayPal**

GENERO DEL SIGNO **Marca Servicio**
TIPO DE SIGNO **Mixta**

NUMERO DE SOLICITUD **5360 - 2014**
FECHA DE SOLICITUD **06/10/2014**

NOMBRE DEL TITULAR **PayPal, Inc.**
DIRECCION DEL TITULAR **2065 Hamilton Ave. San José, California 95125, Estados Unidos de América**

PAIS DEL TITULAR **US** Estados Unidos de América

NOMBRE DEL APODERADO **Dr. José Luis Mejía M.**
DIRECCION DEL APODERADO **Edificio Víctor, c/Fernando Guachalla 342, Piso 6, Of. 601**

NUMERO DE PRIORIDAD **86264543** PAIS **US**
FECHA DE PRIORIDAD **28/04/2014** Estados Unidos de América

CLASE INTERNACIONAL **36**

**PRODUCTOS**

"SERVICIOS FINANCIEROS, COMO SER TRANSFERENCIA ELECTRÓNICA DE FONDOS, COMPENSACION Y RECONCILIACIÓN DE TRANSACCIONES FINANCIERAS; PROVISIÓN DE UNA VARIEDAD GRANDE DE PAGOS Y SERVICIOS FINANCIEROS, COMO SER SERVICIOS DE TARJETA DE CRÉDITO, EMISIÓN DE TARJETAS DE CRÉDITO Y LINEAS DE CRÉDITO, PROCESADO Y TRANSMISIÓN DE FACTURAS Y SUS PAGOS, SERVICIOS DE PAGOS DE FACTURAS CON ENTREGA GARANTIZADA DE PAGO, Y FONDOS DE CORRETAJE DE BOLSA CON FONDOS DE DINERO DE MERCADO, TODO CONDUCIDO POR UN NETWORK GLOBAL DE COMUNICACIONES; SERVICIOS DE PROCESADO DE TRANSACCIÓN DE TARJETA DE CREDITO Y TARJETA DE DÉBITO; REEMBOLSO DE FONDOS PARA ITEMS DISPUTADOS EN EL CAMPO DE COMPRAS POR PAGOS ELECTRÓNICOS; PROVISION DE SERVICIOS DE PROTECCIÓN DE COMPRA PARA ARTÍCULOS Y SERVICIOS COMPRADOS POR OTROS VIA UN NETWORK GLOBAL DE COMPUTACIÓN Y NETWORKS INALAMBRICOS; SERVICIOS DE PROCESADO DE TRANSACCIONES DE TARJETA DE CRÉDITO.; SERVICIOS DE CREDITO, COMO SER, PROVISIÓN DE SERVICIOS DE CUENTAS POR CRÉDITO GIRATORIOS; SERVICIOS DE PAGOS DE FACTURAS; PROVISIÓN DE SERVICIOS DE PAGO ELECTRÓNICOS MOBILES PARA OTROS; SERVICIOS DE TARJETA DE CREDITO Y PROCESADO DE PAGOS, PROCESADO DE PAGO ELECTRÓNICO DE DIVISAS EXTRANJERAS (FOREIGN EXCHANGE); SERVICIOS DE PROCESADO DE PAGOS, COMO SER PROVISIÓN DE SERVICIOS DE PROCESADO DE TRANSACCIONES DE MONEDA VIRTUALES PARA OTROS."

**DESCRIPCION**

REIVINDICANDO COLORES: AZUL Y CELESTE

NUMERO DE PUBLICACION **175174**

NOMBRE DEL SIGNO **PayPal**

GENERO DEL SIGNO **Marca Servicio**
TIPO DE SIGNO **Mixta**

NUMERO DE SOLICITUD **5361 - 2014**
FECHA DE SOLICITUD **06/10/2014**

NOMBRE DEL TITULAR **PayPal, Inc.**
DIRECCION DEL TITULAR **2065 Hamilton Ave. San José, California 95125, Estados Unidos de América.**

PAIS DEL TITULAR **US** Estados Unidos de América

NOMBRE DEL APODERADO **Dr. José Luis Mejía M.**

DIRECCION DEL APODERADO **Edificio Víctor, c/Fernando Guachalla 342, Piso 6, Of. 601.**

NUMERO DE PRIORIDAD **86264543** PAIS **US**
FECHA DE PRIORIDAD **28/04/2014** Estados Unidos de América

CLASE INTERNACIONAL **42**

**PRODUCTOS**

PROVISIÓN DE USO TEMPORARIO DE SOFTWARE ON-LINE NO DESCARGABLE PARA PROCESAR PAGOS ELECTRÓNICOS; PROVISIÓN DE USO TEMPORARIO DE SOFTWARE ON-LINE NO DESCARGABLE PARA AUTENTICIDAD DE CONTROL DE ACCESO A Y COMUNICACIONES CON COMPUTADORAS Y NETWORKS DE COMPUTACIÓN.

---

NUMERO DE PUBLICACION **175175**

NOMBRE DEL SIGNO **PP**

GENERO DEL SIGNO **Marca Producto**
TIPO DE SIGNO **Mixta**

NUMERO DE SOLICITUD **5362 - 2014**
FECHA DE SOLICITUD **06/10/2014**

NOMBRE DEL TITULAR **PayPal, Inc.,**
DIRECCION DEL TITULAR **2065 Hamilton Ave. San José, California 95125, Estados Unidos de América**

PAIS DEL TITULAR **US** Estados Unidos de América

NOMBRE DEL APODERADO **Dr. José Luis Mejía M.**
DIRECCION DEL APODERADO **Edificio Víctor, c/Fernando Guachalla 342 6to. Piso Of. 601**

NUMERO DE PRIORIDAD **86264546** PAIS **US**
FECHA DE PRIORIDAD **28/04/2014** Estados Unidos de América

CLASE INTERNACIONAL **9**

**PRODUCTOS**

"SOFTWARE DE COMPUTACION PARA PROCESAR PAGOS ELECTRONICOS Y PARA TRANSFERIR FONDOS A Y DE OTROS, SOFTWARE DE AUTENTICIDAD PARA CONTROLAR EL ACCESO A Y COMUNICACIONES CON COMPUTADORAS Y NETWORKS DE COMPUTACION; TARJETAS DE CREDITO CODIFICADAS MAGNETICAMENTE Y TARJETAS DE PAGO."

**DESCRIPCION**

REIVINDICANDO COLORES: AZULY CELESTE

NUMERO DE PUBLICACION **175176**

NOMBRE DEL SIGNO **PP**

GENERO DEL SIGNO **Marca Servicio**
TIPO DE SIGNO **Mixta**

NUMERO DE SOLICITUD **5363 - 2014**
FECHA DE SOLICITUD **06/10/2014**

NOMBRE DEL TITULAR

**PayPal, Inc**

DIRECCION DEL TITULAR **2065 Hamilton Ave. San José, California 95125, Estados Unidos de América**

PAIS DEL TITULAR **US** Estados Unidos de América

NOMBRE DEL APODERADO **Dr. Jose Luis Mejía M.**
DIRECCION DEL APODERADO **Edificio Víctor, c/Fernando Guachalla 342, 6to. Piso, Of. 601**

NUMERO DE PRIORIDAD **86264546** PAIS **US**
FECHA DE PRIORIDAD **28/04/2014** Estados Unidos de América

CLASE INTERNACIONAL **35**

**PRODUCTOS**

"PROMOCION DE ARTICULOS DE OTROS, COMO SER, PROVISION DE INFORMACION CON REFERENCIA A DESCUENTOS, CUPONES, REBATES, VALES O JUSTIFICANTES Y OFERTAS ESPECIALES PARA LOS ARTICULOS DE OTROS. PROMOCION DE ARTICULOS Y SERVICIOS DE OTROS POR PROVISION DE "LINKS" DE HIPERTEXTO A LOS SITIOS DE RED DE OTROS: PROMOCION DE ARTICULOS Y SERVICIOS DE OTROS POR PROVISION DE UN SITIO DE WEB QUE CARACTERIZA "LINKS" A LOS SITIOS DE WEB AL POR MENOR DE OTROS; SERVICIOS DE CONSULTA DE NEGOCIOS EN EL CAMPO DE PAGOS ONLINE; MANEJO Y RASTREO DE TARJETA DE CREDITO, TARJETA DE DEBITO, ACH, TARJETAS PREPAGADAS, TARJETAS DE PAGO Y OTRAS FORMAS DE TRANSACCIONES DE PAGO VIA NETWORKS DE COMUNICACIONES ELECTRONICOS PARA PROPOSITOS DE NEGOCIOS, MANEJO DE INFORMACION DE NEGOCIOS, COMO SER REPORTE ELECTRONICO DE ANALITICOS DE NEGOCIOS RELACIONADOS CON AUTENTICACION DE PROCESO DE PAGOS, RASTREO, Y FACTURACION; MANEJO DE NEGOCIOS, COMO SER, OPTIMIZACION DE PAGOS PARA NEGOCIOS."

**DESCRIPCION**

REIVINDICANDO COLORES: AZUL Y CELESTE

NUMERO DE PUBLICACION **175177**

NOMBRE DEL SIGNO **PP**

GENERO DEL SIGNO **Marca Servicio**
TIPO DE SIGNO **Mixta**

NUMERO DE SOLICITUD **5364 - 2014**
FECHA DE SOLICITUD **06/10/2014**

NOMBRE DEL TITULAR **PayPal, Inc.**
DIRECCION DEL TITULAR **2065 Hamilton Ave. San José, California 95125, Estados Unidos de América**

PAIS DEL TITULAR **US** Estados Unidos de América

NOMBRE DEL APODERADO **Dr. José Luis Mejía M.**
DIRECCION DEL APODERADO **Edificio Víctor, c/Fernando Guachalla 342, 6to. Piso Of. 601**

NUMERO DE PRIORIDAD **86264546** PAIS **US**
FECHA DE PRIORIDAD **28/04/2014** Estados Unidos de América

CLASE INTERNACIONAL **36**

**PRODUCTOS**

"SERVICIOS FINANCIEROS, COMO SER TRANSFERENCIA ELECTRÓNICA DE FONDOS, COMPENSACION Y RECONCILIACION DE TRANSACCIONES FINANCIERAS; PROVISION DE UNA VARIEDAD GRANDE DE PAGOS Y SERVICIOS FINANCIEROS, COMO SER SERVICIOS DE TARJETA DE CREDITO, EMISION DE TARJETAS DE CREDITO Y LINEAS DE CREDITO, PROCESADO Y TRANSMISION DE FACTURAS Y SUS PAGOS, SERVICIOS DE PAGOS DE FACTURAS CON ENTREGA GARANTIZADA DE PAGO, Y FONDOS DE CORRETAJE DE BOLSA CON FONDOS DE DINERO DE MERCADO, TODO CONDUCIDO POR UN NETWORK GLOBAL DE COMUNICACIONES; SERVICIOS DE PROCESADO DE TRANSACCION DE TARJETA DE CREDITO Y TARJETA DE DEBITO; REEMBOLSO DE FONDOS PARA ITEMS DISPUTADOS EN EL CAMPO DE COMPRAS POR PAGOS ELECTRONICOS; PROVISION DE SERVICIOS DE PROTECCION DE COMPRA PARA ARTICULOS Y SERVICIOS COMPRADOS POR OTROS VIA UN NETWORK GLOBAL DE COMPUTACION Y NETWORKS INALAMBRICOS; SERVICIOS DE PROCESADO DE TRANSACCIONES DE TARJETA DE CREDITO.; SERVICIOS DE CREDITO, COMO SER, PROVISION DE SERVICIOS DE CUENTAS POR CREDITO GIRATORIOS; SERVICIOS DE PAGOS DE FACTURAS; PROVISION DE SERVICIOS DE PAGO ELECTRONICOS MOBILES PARA OTROS; SERVICIOS DE TARJETA DE CREDITO Y PROCESADO DE PAGOS, PROCESADO DE PAGO ELECTRONICO DE DIVISAS EXTRANJERAS (FOREIGN EXCHANGE); SERVICIOS DE PROCESADO DE PAGOS, COMO SER PROVISION DE SERVICIOS DE PROCESADO DE TRANSACCIONES DE MONEDA VIRTUALES PARA OTROS."

**DESCRIPCION**

REIVINDICANDO COLORES: AZUL Y CELESTE

NUMERO DE PUBLICACION **175178**

NOMBRE DEL SIGNO **PP**

GENERO DEL SIGNO **Marca Servicio**
TIPO DE SIGNO **Mixta**

NUMERO DE SOLICITUD **5365 - 2014**
FECHA DE SOLICITUD **06/10/2014**

NOMBRE DEL TITULAR **PayPal, Inc.**
DIRECCION DEL TITULAR **2065 Hamilton Ave. San José, California 95125, Estados Unidos de América**
PAIS DEL TITULAR **US** Estados Unidos de América

NOMBRE DEL APODERADO **Dr. José Luis Mejía M.**
DIRECCION DEL APODERADO **Edificio Víctor, c/Fernando Guachalla 342, 6to. Piso, Of. 601**

NUMERO DE PRIORIDAD **86264546** PAIS **US**
FECHA DE PRIORIDAD **28/04/2014** Estados Unidos de América

CLASE INTERNACIONAL **42**

**PRODUCTOS**

"PROVISION DE USO TEMPORARIO DE SOFTWARE ON-LINE NO DESCARGABLE PARA PROCESAR PAGOS ELECTRONICOS; PROVISION DE USO TEMPORARIO DE SOFTWARE ON-LINE NO DESCARGABLE PARA AUTENTICIDAD DE CONTROL DE ACCESO A Y COMUNICACIONES CON COMPUTADORAS Y NETWORKS DE COMPUTACION. "

**DESCRIPCION**

REIVINDICANDO COLORES: AZUL Y CELESTE

---

NUMERO DE PUBLICACION **175179**

NOMBRE DEL SIGNO **BISONTE CONSTRUCCION E INGENIERIA**

GENERO DEL SIGNO **Marca Servicio**
TIPO DE SIGNO **Mixta**

NUMERO DE SOLICITUD **5372 - 2014**
FECHA DE SOLICITUD **06/10/2014**

NOMBRE DEL TITULAR **BISONTE CONSTRUCCION E INGENIERIA SRL**
DIRECCION DEL TITULAR **YACUMA 1208 SAN PEDRO**
PAIS DEL TITULAR **BO** Bolivia

NOMBRE DEL APODERADO **Ismael Perez Arteaga**
DIRECCION DEL APODERADO **Yacuma 1208**

CLASE INTERNACIONAL **37**

**PRODUCTOS**

Servicios de Construcción
Servicios de Reparación
Servicios de Mantenimiento

**DESCRIPCION**

EL LOGO MUESTRA LA CARA DE UN BISONTE Y DEBAJO LA LEYENDA BISONTE CONSTRUCCION E INGENIERIA

NUMERO DE PUBLICACION **175180**

NOMBRE DEL SIGNO **SOIR D'ORIENT**

GENERO DEL SIGNO **Marca Producto**
TIPO DE SIGNO **Mixta**

NUMERO DE SOLICITUD **5379 - 2014**
FECHA DE SOLICITUD **06/10/2014**

NOMBRE DEL TITULAR **SIL - SOCIETE D´INVESTISSEMENT ET DE LICENCE**

DIRECCION DEL TITULAR **16, avenue George V 75008 Paris, Francia**
PAIS DEL TITULAR **FR** Francia

NOMBRE DEL APODERADO **Roberto Roque Ch.**
DIRECCION DEL APODERADO **Edificio Parque 18, No. 8022 Piso 6, Of. 602, calle 18, Calacoto.**

NUMERO DE PRIORIDAD **144092431** PAIS **FR**
FECHA DE PRIORIDAD **21/05/2014** Francia

CLASE INTERNACIONAL **3**

**PRODUCTOS**

Jabones, perfumería, cosméticos, aceites esenciales, lociones para el cabello, dentífricos, en la clase 3 de la Clasificación Internacional.

**DESCRIPCION**

(denominación y diseño)

---

NUMERO DE PUBLICACION **175181**

NOMBRE DEL SIGNO **" SWEET CARE "**

GENERO DEL SIGNO **Marca Producto**
TIPO DE SIGNO **Mixta**

NUMERO DE SOLICITUD **5424 - 2014**
FECHA DE SOLICITUD **08/10/2014**

NOMBRE DEL TITULAR **AJ Boston S.A.**
DIRECCION DEL TITULAR **Vía Férrea No. 2420 casi Brasilia, Asunción, Paraguay**
PAIS DEL TITULAR **PY** Paraguay

NOMBRE DEL APODERADO **ALVARO F. SILES M.**
DIRECCION DEL APODERADO **Av. 16 de Julio No. 1490 (El Prado) Edificio "AVENIDA" 3er. Piso, Of. 3, La Paz, Bolivia**

CLASE INTERNACIONAL **3**

**PRODUCTOS**

" Preparaciones para blanquear y otras sustancias para lavar la ropa; preparaciones para limpiar, pulir, desengrasar y raspar; jabones; productos de perfumería, aceites esenciales, cosméticos, lociones capilares; dentífricos "

NUMERO DE PUBLICACION **175182**

NOMBRE DEL SIGNO **NILDATEX**

GENERO DEL SIGNO **Marca Producto**
TIPO DE SIGNO **Mixta**

NUMERO DE SOLICITUD **5475 - 2014**
FECHA DE SOLICITUD **14/10/2014**

NOMBRE DEL TITULAR **NILDATEX S.A.C.I.F.I. Y A.**
DIRECCION DEL TITULAR **CALLE 109 Nº 2644 - SAN MARTIN - BUENOS AIRES, ARGENTINA**
PAIS DEL TITULAR **AR** Argentina

NOMBRE DEL APODERADO **Pablo Kyllmann Díaz**
DIRECCION DEL APODERADO **Av. Ballivián 1578, Esq. Calle 24, Calacoto, Torre Cesur, Piso 5, Of. 509, La Paz, Bolivia**

CLASE INTERNACIONAL **22**

**PRODUCTOS**

Cuerdas, cordeles, redes, tiendas de campaña, lonas, velas de navegación, sacos y bolsas (no comprendidos en otras clases); materiales de acolchado y relleno (excepto el caucho o las materias plásticas); materias textiles fibrosas en bruto.

NUMERO DE PUBLICACION **175183**

NOMBRE DEL SIGNO **NILDATEX**

GENERO DEL SIGNO **Marca Producto**
TIPO DE SIGNO **Mixta**

NUMERO DE SOLICITUD **5476 - 2014**
FECHA DE SOLICITUD **14/10/2014**

NOMBRE DEL TITULAR **NILDATEX S.A.C.I.F.I. Y A.**
DIRECCION DEL TITULAR **CALLE 109 Nº 2644 - SAN MARTIN - BUENOS AIRES, ARGENTINA**
PAIS DEL TITULAR **AR** Argentina

NOMBRE DEL APODERADO **Pablo Kyllmann Díaz**
DIRECCION DEL APODERADO **Av. Ballivián 1578, Esq. Calle 24, Calacoto, Torre Cesur, Piso 5, Of. 509, La Paz, Bolivia**

CLASE INTERNACIONAL **24**

**PRODUCTOS**

Tejidos y productos textiles no comprendidos en otras clases; ropa de cama; ropa de mesa.

NUMERO DE PUBLICACION **175184**

NOMBRE DEL SIGNO **NILDATEX**

GENERO DEL SIGNO **Marca Producto**
TIPO DE SIGNO **Mixta**

NUMERO DE SOLICITUD **5477 - 2014**
FECHA DE SOLICITUD **14/10/2014**

NOMBRE DEL TITULAR **NILDATEX S.A.C.I.F.I. Y A.**
DIRECCION DEL TITULAR **CALLE 109 Nº 2644 - SAN MARTIN - BUENOS AIRES, ARGENTINA**
PAIS DEL TITULAR **AR** Argentina

NOMBRE DEL APODERADO **Pablo Kyllmann Díaz**
DIRECCION DEL APODERADO **Av. Ballivián 1578, Esq. Calle 24, Calacoto, Torre Cesur, Piso 5, Of. 509, La Paz, Bolivia**

CLASE INTERNACIONAL **25**

**PRODUCTOS**

Prendas de vestir, calzado, artículos de sombrerería.

NUMERO DE PUBLICACION **175185**

NOMBRE DEL SIGNO **DISEÑO**

GENERO DEL SIGNO **Marca Producto**
TIPO DE SIGNO **Figurativa**

NUMERO DE SOLICITUD **5480 - 2014**
FECHA DE SOLICITUD **14/10/2014**

NOMBRE DEL TITULAR **ZITRO IP S.àr.l.**
DIRECCION DEL TITULAR **16, Avenue Pasteur L-2310 LUXEMBURGO**
PAIS DEL TITULAR **LU** Luxemburgo

NOMBRE DEL APODERADO **Dr. José Luis Mejía M.**
DIRECCION DEL APODERADO **Edificio Víctor, c/Fernando Guachalla 342, 6to. Piso, Of. 601**

NUMERO DE PRIORIDAD **1478098** PAIS **MX**
FECHA DE PRIORIDAD **16/04/2014** México

CLASE INTERNACIONAL **28**

**PRODUCTOS**

"JUEGOS AUTOMÁTICOS DE PREVIO PAGO (MAQUINITAS); JUEGOS (APARATOS PARA) DISTINTOS A LOS ADAPTADOS PARA USO CON PANTALLA EXTERNA O MONITOR; MÁQUINAS DE JUEGOS DE SALAS RECREATIVAS DISTINTAS A LAS ADAPTADAS PARA USO CON PANTALLA EXTERNA O MONITOR; MÁQUINAS DE JUEGOS RECREATIVAS DISTINTAS A LAS ADAPTADAS PARA USO CON PANTALLA EXTERNA O MONITOR ACCIONADAS CON MONEDAS O CON FICHAS; MÁQUINAS RECREATIVAS AUTOMÁTICAS PARA JUEGOS DE AZAR Y DE APUESTAS DISTINTAS A LAS ADAPTADAS PARA USO CON PANTALLA EXTERNA O MONITOR."

**DESCRIPCION**

DISEÑO DE BOLA-OJO CON REIVINDICACIÓN DE COLORES

---

NUMERO DE PUBLICACION **175186**

NOMBRE DEL SIGNO **DISEÑO**

GENERO DEL SIGNO **Marca Producto**
TIPO DE SIGNO **Figurativa**

NUMERO DE SOLICITUD **5481 - 2014**
FECHA DE SOLICITUD **14/10/2014**

NOMBRE DEL TITULAR **ZITRO IP S.àr.l.**
DIRECCION DEL TITULAR **16, Avenue Pasteur L-2310 LUXEMBURGO**
PAIS DEL TITULAR **LU** Luxemburgo

NOMBRE DEL APODERADO **Dr. José Luis Mejia M.**
DIRECCION DEL APODERADO **Edificio Víctor, c/Fernando Guachalla 342, 6to. Piso, Of. 601**

NUMERO DE PRIORIDAD **1478096** PAIS **MX**
FECHA DE PRIORIDAD **16/04/2014** México

CLASE INTERNACIONAL **9**

**PRODUCTOS**

"APARATOS PARA EL REGISTRO, TRANSMISIÓN, REPRODUCCIÓN DEL SONIDO E IMÁGENES; SOPORTES DE REGISTRO MAGNÉTICOS, DISCOS ACÚSTICOS, MECANISMOS PARA APARATOS DE PREVIO PAGO; EQUIPOS PARA EL TRATAMIENTO DE LA INFORMACIÓN Y ORDENADORES; PROGRAMAS PARA ORDENADOR; HARDWARE Y SOFTWARE, ESPECIALMENTE PARA SALONES DE BINGO, CASINOS, MÁQUINAS AUTOMÁTICAS DE JUEGO; CAJAS PARA CPU; EQUIPOS ELECTRÓNICOS PARA INSTALACIONES DE SALAS RECREATIVAS Y DE APUESTAS, A SABER: PANTALLAS, EQUIPOS PARA LA CONEXIÓN DE LAS MÁQUINAS A REDES LOCALES Y EXTENSAS COMO INTERNET, EQUIPOS ELECTRÓNICOS PARA DISPENSAR TICKETS, CARTONES, CAMBIO Y PREMIOS, ALARMAS ACÚSTICAS; PROGRAMAS DE JUEGOS; PROGRAMAS DE JUEGOS INTERACTIVOS; TERMINALES DE APUESTAS; PUBLICACIONES ELECTRÓNICAS DESCARGABLES; TARJETAS MAGNÉTICAS, TARJETAS MAGNÉTICAS DE IDENTIFICACIÓN, TARJETAS PARA CIRCUITOS INTEGRADOS O PARA MICROPROCESADOR; EQUIPOS DE TELECOMUNICACIONES.."

**DESCRIPCION**

DISEÑO DE BOLA-OJO CON REIVINDICACIÓN DE COLORES

NUMERO DE PUBLICACION **175187**

NOMBRE DEL SIGNO **DISEÑO**

GENERO DEL SIGNO **Marca Producto**
TIPO DE SIGNO **Figurativa**

NUMERO DE SOLICITUD **5482 - 2014**
FECHA DE SOLICITUD **14/10/2014**

NOMBRE DEL TITULAR **ZITRO IP S.àr.l**
DIRECCION DEL TITULAR **16, Avenue Pasteur L-2310 LUXEMBURGO**
PAIS DEL TITULAR **LU** Luxemburgo

NOMBRE DEL APODERADO **Dr. José Luis Mejía M.**
DIRECCION DEL APODERADO **Edificio Víctor, c/Fernando Guachalla 342, 6to. Piso, Of. 601**

NUMERO DE PRIORIDAD **1478099** PAIS **MX**
FECHA DE PRIORIDAD **16/04/2014** México

CLASE INTERNACIONAL **28**

**PRODUCTOS**

"JUEGOS AUTOMÁTICOS DE PREVIO PAGO (MAQUINITAS); JUEGOS (APARATOS PARA) DISTINTOS A LOS ADAPTADOS PARA USO CON PANTALLA EXTERNA O MONITOR; MÁQUINAS DE JUEGOS DE SALAS RECREATIVAS DISTINTAS A LAS ADAPTADAS PARA USO CON PANTALLA EXTERNA O MONITOR; MÁQUINAS DE JUEGOS RECREATIVAS DISTINTAS A LAS ADAPTADAS PARA USO CON PANTALLA EXTERNA O MONITOR ACCIONADAS CON MONEDAS O CON FICHAS; MÁQUINAS RECREATIVAS AUTOMÁTICAS PARA JUEGOS DE AZAR Y DE APUESTAS DISTINTAS A LAS ADAPTADAS PARA USO CON PANTALLA EXTERNA O MONITOR."

**DESCRIPCION**

DISEÑO DE OJO CON SOMBRERO Y BASTÓN CON REIVINDICACIÓN DE COLORES

---

NUMERO DE PUBLICACION **175188**

NOMBRE DEL SIGNO **DISEÑO**

GENERO DEL SIGNO **Marca Producto**
TIPO DE SIGNO **Figurativa**

NUMERO DE SOLICITUD **5483 - 2014**
FECHA DE SOLICITUD **14/10/2014**

NOMBRE DEL TITULAR **ZITRO IP S.àr.l.**
DIRECCION DEL TITULAR **16, Avenue Pasteur L-2310 LUXEMBURGO**
PAIS DEL TITULAR **LU** Luxemburgo

NOMBRE DEL APODERADO **Dr. José Luis Mejía M.**
DIRECCION DEL APODERADO **Edificio Víctor, c/Fernando Guachalla 342, 6to. Piso, Of. 601**

NUMERO DE PRIORIDAD **1478097** PAIS **MX**
FECHA DE PRIORIDAD **16/04/2014** México

CLASE INTERNACIONAL **9**

**PRODUCTOS**

"APARATOS PARA EL REGISTRO, TRANSMISIÓN, REPRODUCCIÓN DEL SONIDO E IMÁGENES; SOPORTES DE REGISTRO MAGNÉTICOS, DISCOS ACÚSTICOS, MECANISMOS PARA APARATOS DE PREVIO PAGO; EQUIPOS PARA EL TRATAMIENTO DE LA INFORMACIÓN Y ORDENADORES; PROGRAMAS PARA ORDENADOR; HARDWARE Y SOFTWARE, ESPECIALMENTE PARA SALONES DE BINGO, CASINOS, MÁQUINAS AUTOMÁTICAS DE JUEGO; CAJAS PARA CPU; EQUIPOS ELECTRÓNICOS PARA INSTALACIONES DE SALAS RECREATIVAS Y DE APUESTAS, A SABER: PANTALLAS, EQUIPOS PARA LA CONEXIÓN DE LAS MÁQUINAS A REDES LOCALES Y EXTENSAS COMO INTERNET, EQUIPOS ELECTRÓNICOS PARA DISPENSAR TICKETS, CARTONES, CAMBIO Y PREMIOS, ALARMAS ACÚSTICAS; PROGRAMAS DE JUEGOS; PROGRAMAS DE JUEGOS INTERACTIVOS; TERMINALES DE APUESTAS; PUBLICACIONES ELECTRÓNICAS DESCARGABLES; TARJETAS MAGNÉTICAS, TARJETAS MAGNÉTICAS DE IDENTIFICACIÓN, TARJETAS PARA CIRCUITOS INTEGRADOS O PARA MICROPROCESADOR; EQUIPOS DE TELECOMUNICACIONES.."

**DESCRIPCION**

DISEÑO DE OJO CON SOMBRERO Y BASTÓN CON REIVINDICACIÓN DE COLORES

NUMERO DE PUBLICACION **175189**

NOMBRE DEL SIGNO **AZBOLIVIA**

GENERO DEL SIGNO **Nombre Comercial**
TIPO DE SIGNO **Mixta**

NUMERO DE SOLICITUD **5535 - 2014**
FECHA DE SOLICITUD **15/10/2014**

NOMBRE DEL TITULAR **EMDISER S.R.L.**
DIRECCION DEL TITULAR **Evaristo Valle No 500 esq. Figueroa, Edif.- Santa Anita, Local 11, Subsuelo**
PAIS DEL TITULAR **BO** Bolivia

NOMBRE DEL APODERADO **Deyna Zola Ramos**
DIRECCION DEL APODERADO **Norah Bedregal No 530**

CLASE INTERNACIONAL **0**

**PRODUCTOS**

0

NUMERO DE PUBLICACION **175190**

NOMBRE DEL SIGNO **SMASH BINGO**

GENERO DEL SIGNO **Marca Producto**
TIPO DE SIGNO **Mixta**

NUMERO DE SOLICITUD **5538 - 2014**
FECHA DE SOLICITUD **16/10/2014**

NOMBRE DEL TITULAR **INTERNATIONAL GAMING PROJECTS LIMITED**
DIRECCION DEL TITULAR **Palazzo Pietro Stiges, 90 Strait Street, Valletta VLT 1436 Malta**
PAIS DEL TITULAR **MT** Malta

NOMBRE DEL APODERADO **Esteban Fernando Caballero Paz**
DIRECCION DEL APODERADO **San Miguel Bloque O #12**

CLASE INTERNACIONAL **9**

**PRODUCTOS**

Programas de ordenador y software.

**DESCRIPCION**

En la parte superior se encuentra la palabra SMASH de forma tridimensional, en colores en degrade amarillo y anaranjado y dos chispas blancas en la M y H (Pantone Yellow C, 717C, 2220C), en la parte inferior y en letras mucho mas chicas esta la palabra BINGO en colores amarillos y anaranjados (1205C, 124C), el fondo es rojo con partes en degrade al negro (7597C, 7206C, 7477C),ambas palabras y el fondo están enmarcadas en un borde con colores negros, blancos y plateados y un ligero sombreado en la parte inferior (7477C, 2213C, 2220C).

NUMERO DE PUBLICACION **175191**

NOMBRE DEL SIGNO **SMASH BINGO**

GENERO DEL SIGNO **Marca Producto**
TIPO DE SIGNO **Mixta**

NUMERO DE SOLICITUD **5540 - 2014**
FECHA DE SOLICITUD **16/10/2014**

NOMBRE DEL TITULAR **INTERNATIONAL GAMING PROJECTS LIMITED**
DIRECCION DEL TITULAR **Palazzo Pietro Stiges, 90 Strait Street, Valletta VLT 1436 Malta**
PAIS DEL TITULAR **MT** Malta

NOMBRE DEL APODERADO **Esteban Fernando Caballero Paz**
DIRECCION DEL APODERADO **San Miguel Bloque O #12**

CLASE INTERNACIONAL **28**

**PRODUCTOS**

Máquinas de previo pago; Máquinas recreativas y de juego; Máquinas, aparatos e instalaciones eléctricas y/o electrónicas recreativas y de juego; Máquinas y aparatos de videojuegos; Partes y piezas para los productos antes mencionados, que no se incluyan en otras clases.

**DESCRIPCION**

En la parte superior se encuentra la palabra SMASH de forma tridimensional, en colores en degrade amarillo y anaranjado y dos chispas blancas en la M y H (Pantone Yellow C, 717C, 2220C), en la parte inferior y en letras mucho mas chicas esta la palabra BINGO en colores amarillos y anaranjados (1205C, 124C), el fondo es rojo con partes en degrade al negro (7597C, 7206C, 7477C),ambas palabras y el fondo están enmarcadas en un borde con colores negros, blancos y plateados y un ligero sombreado en la parte inferior (7477C, 2213C, 2220C).

NUMERO DE PUBLICACION **175192**

NOMBRE DEL SIGNO **Kosey**

GENERO DEL SIGNO **Marca Producto**
TIPO DE SIGNO **Mixta**

NUMERO DE SOLICITUD **5545 - 2014**
FECHA DE SOLICITUD **16/10/2014**

NOMBRE DEL TITULAR **Marco Antonio Mollinedo Calderon**
DIRECCION DEL TITULAR **Landaeta Nº 521**
PAIS DEL TITULAR **BO** Bolivia

NOMBRE DEL APODERADO **UNIPERSONAL**
DIRECCION DEL APODERADO

CLASE INTERNACIONAL **20**

**PRODUCTOS**

Colchones y muebles

**DESCRIPCION**

arriba elefante, centro luna y estrella, abajo Kosey

NUMERO DE PUBLICACION **175193**

NOMBRE DEL SIGNO **Airwheel**

GENERO DEL SIGNO **Marca Producto**
TIPO DE SIGNO **Mixta**

NUMERO DE SOLICITUD **5648 - 2014**
FECHA DE SOLICITUD **21/10/2014**

NOMBRE DEL TITULAR **CHANGZHOU AIRWHEEL TECHNOLOGY CO., LTD**

DIRECCION DEL TITULAR **Room 501-4, 9-1 Taihu Rd. E, Xinbei District, Changzhou, Jiangsu, China Zip: 213022**
PAIS DEL TITULAR **CN** China

NOMBRE DEL APODERADO **Perla R. Koziner U.**
DIRECCION DEL APODERADO **Av. Jose Salmon Ballivian (Los Álamos) No. 322, Zona La Florida, La Paz-Bolivia.**

NUMERO DE PRIORIDAD **N/087650** PAIS **MO**
FECHA DE PRIORIDAD **20/06/2014** Macao

CLASE INTERNACIONAL **12**

**PRODUCTOS**

Vehículos eléctricos; autociclos; autocaravanas; bicicletas; bicicletas eléctricas; locomotoras eléctricas; ciclomotores; vehículos aéreos; aerodeslizadores; chalupas; vehículos náuticos; yates; aeronaves; vehículos para locomoción por tierra, aire, agua o rieles; aparatos, máquinas y dispositivos para la aeronáutica; aviones anfibios; vehículos a control remoto, que no sean juguetes; hélices de barco; botes.

NUMERO DE PUBLICACION **175194**

NOMBRE DEL SIGNO **VISTA TRAINING CENTER**

GENERO DEL SIGNO **Marca Servicio**
TIPO DE SIGNO **Mixta**

NUMERO DE SOLICITUD **5653 - 2014**
FECHA DE SOLICITUD **17/10/2014**

NOMBRE DEL TITULAR **F.G.A INVERSIONES S.R.L.**
DIRECCION DEL TITULAR **Calle J. J. PEREZ N° 331 ZONA CENTRAL**
PAIS DEL TITULAR **BO** Bolivia

NOMBRE DEL APODERADO **FREDDY ALVARO GARCIA PALACIOS**
DIRECCION DEL APODERADO **Calle Padilla Nº 159**

CLASE INTERNACIONAL **41**

**PRODUCTOS**

Actividades deportivas, gimnasio, aeróbicos, y todos aquellos ejercicios que involucren la actividad física deportiva y de rendimiento.

**DESCRIPCION**

En un fondo blanco, se encuentra la denomicación VISTA TRAINING CENTER, la primera palabra en mayúsculas y en color azul, debajo de esta se encuentra un línea ligeramente ondulada del mismo color azul, debajo de estas, entre guiones de color verde agua, se wencuentra en minusculas training center, la palabra "training" en color negro y la palabra "center" en color verde agua del mismo tono de los guiones.

NUMERO DE PUBLICACION **175195**

NOMBRE DEL SIGNO **The Pantovigar growtect Formula**

GENERO DEL SIGNO **Marca Producto**
TIPO DE SIGNO **Mixta**

NUMERO DE SOLICITUD **5728 - 2014**
FECHA DE SOLICITUD **24/10/2014**

NOMBRE DEL TITULAR **Merz Pharma GmbH & Co. KGaA**
DIRECCION DEL TITULAR **ECKENHEIMER LANDSTRASSE 100 60318 FRANKFURT AM MAIN,**
PAIS DEL TITULAR **DE** Alemania

NOMBRE DEL APODERADO **DR. RAMIRO MORENO BALDIVIESO**
DIRECCION DEL APODERADO **CALLE CAPITAN RAVELO Nº 2366 - ESTUDIO DE ABOGADOS MORENO-BALDIVIESO**

CLASE INTERNACIONAL **3**

**PRODUCTOS**

PREPARACIONES PARA EL CUIDADO DEL CUERPO Y LA BELLEZA.

**DESCRIPCION**

Se reivindican todas las características y colores del diseño denominado "The Pantovigar growtect Formula" escrita en letras estilizadas donde "The Pantovigar" está escrita el letras de color verde claro y "grow" en letras de color amarillo con una separación de una barra que desciende de la parte superior de la letra "w" y su continuación "tect" en color blanco, al igual que el término "formula" en color verde claro con tendencia a blanco, debajo de todas estas denominaciones se aprecia una red cuadriculada de color verde que traspasa un diseño rectangular flameante de color verde claro, sin que su concesión implique el uso exclusivo del término "formula" sobre el cual no se otorgan ningún derecho, todo de acuerdo al diseño impreso.

NUMERO DE PUBLICACION **175196**

NOMBRE DEL SIGNO **The Pantogar growtect Formula**

GENERO DEL SIGNO **Marca Producto**
TIPO DE SIGNO **Mixta**

NUMERO DE SOLICITUD **5729 - 2014**
FECHA DE SOLICITUD **24/10/2014**

NOMBRE DEL TITULAR **Merz Pharma GmbH & Co. KGaA**
DIRECCION DEL TITULAR **ECKENHEIMER LANDSTRASSE 100 60318 FRANKFURT AM MAIN,**
PAIS DEL TITULAR **DE** Alemania

NOMBRE DEL APODERADO **DR. RAMIRO MORENO BALDIVIESO**
DIRECCION DEL APODERADO **CALLE CAPITAN RAVELO Nº 2366 - ESTUDIO DE ABOGADOS MORENO-BALDIVIESO**

CLASE INTERNACIONAL **3**

**PRODUCTOS**

PREPARACIONES PARA EL CUIDADO DEL CUERPO Y LA BELLEZA.

**DESCRIPCION**

Se reivindican todas las características y colores del diseño denominado "The Pantovigar growtect Formula" escrita en letras estilizadas donde "The Pantovigar" está escrita el letras de color verde claro y "grow" en letras de color amarillo con una separación de una barra que desciende de la parte superior de la letra "w" y su continuación "tect" en color blanco, al igual que el término "formula" en color verde claro con tendencia a blanco, debajo de todas estas denominaciones se aprecia una red cuadriculada de color verde que traspasa un diseño rectangular flameante de color verde claro, sin que su concesión implique el uso exclusivo del término "formula" sobre el cual no se otorgan ningún derecho, todo de acuerdo al diseño impreso.

NUMERO DE PUBLICACION **175197**

NOMBRE DEL SIGNO **INDISCRET**

GENERO DEL SIGNO **Marca Producto**
TIPO DE SIGNO **Mixta**

NUMERO DE SOLICITUD **5882 - 2014**
FECHA DE SOLICITUD **30/10/2014**

NOMBRE DEL TITULAR **STALLONE INDUSTRY CORPORATION S.A.C.**
DIRECCION DEL TITULAR **Calle Los Cedros Nº 410, Urbanización Shangrila, Puente Piedra, Lima - PERU**

PAIS DEL TITULAR **PE** Peru

NOMBRE DEL APODERADO **Pablo Kyllmann Díaz**
DIRECCION DEL APODERADO **Av. Ballivián 1578, Esq. Calle 24, Calacoto, Torre Cesur, Piso 5, Of. 509, La Paz, Bolivia**

CLASE INTERNACIONAL **25**

**PRODUCTOS**

Ropa interior para mujeres y niñas, lencería fina; medias y calcetines, calzadocasual y deportivo; artículos de sombrerería.

**DESCRIPCION**

No se reivindican las palabras "Lenceria fina".

NUMERO DE PUBLICACION **175198**

NOMBRE DEL SIGNO **AIRMAN**

GENERO DEL SIGNO **Marca Producto**
TIPO DE SIGNO **Mixta**

NUMERO DE SOLICITUD **5953 - 2014**
FECHA DE SOLICITUD **06/11/2014**

NOMBRE DEL TITULAR **HOKUETSU INDUSTRIES CO., LTD.**
DIRECCION DEL TITULAR **3074 Shimoaouzu, Tsubame-City, Niigata Prefecture, JAPÓN**

PAIS DEL TITULAR **JP** Japon

NOMBRE DEL APODERADO **WOLFGANG L. OHNES CASSO**
DIRECCION DEL APODERADO **Av. Ballivián Nº 1578, Calacoto Calle 24, Torre Cesur, Piso 6º, Of. 607, La Paz.-BOLIVIA.**

CLASE INTERNACIONAL **7**

**PRODUCTOS**

"Maquinaria industrial; Unidades para recuperar residuos de calor y generadora de energía; Instalaciones o unidades para generar energía desde fuentes naturales; Máquinas de accionamiento neumático o hidráulico; Partes y accesorios de máquinas y maquinaria; Elementos de máquinas (que no sean para vehículos terrestres); Máquinas de aire comprimido; Compresores giratorios de aire; Compresores de aire de tornillo; Enrolladores para mangueras; Soldadores eléctricos; Máquinas y aparatos de construcción; Trituradores de rocas y hormigón; Máquinas de reparación o construcción de carreteras (incluyendo apisonadoras y machacadoras); Excavadoras y accesorios de los mismos; Generadores de energía eléctrica; Compresores de refrigerante; Bombas (incluyendo bombas de aire, bombas al vacío, bombas de agua, bombas de tornillo, y otras bombas accionadas hidráulicamente); Máquinas de vapor; Motores neumáticos (incluyendo motores neumáticos de tipo tornillo); Aparatos o máquinas secadores de aire; Aparatos de levantamiento; Máquinas y herramientas para trabajar metales; Máquinas y aparatos para la minería; Máquinas y aparatos de carga-descarga; Filtros de aire, filtros de aceite y correas de transmisión (partes de compresores, generadores de electricidad y máquinas de excavación y de movimiento de tierras); Separadores de aceite (partes de compresores)."

**DESCRIPCION**

La palabra "AIRMAN" en letras estilizadas en colores blanco y negro, según el diseño adjunto.

NUMERO DE PUBLICACION **175199**

NOMBRE DEL SIGNO **TUC TUC**

GENERO DEL SIGNO **Marca Producto**
TIPO DE SIGNO **Mixta**

NUMERO DE SOLICITUD **5984 - 2014**
FECHA DE SOLICITUD **07/11/2014**

NOMBRE DEL TITULAR **TUC TUC, S.L.**
DIRECCION DEL TITULAR **Polígono Industrial La Variante Monte de la Pila, 5, 26140 LARDERO (LA RIOJA) ESPAÑA.**
PAIS DEL TITULAR **ES** España

NOMBRE DEL APODERADO **Octavio Alvarez**
DIRECCION DEL APODERADO **Av. Ballivián No. 1578, esq. Calle 24, Torre Cesur, Piso 5, Of. 509, Calacoto, La Paz, Bolivia.**

CLASE INTERNACIONAL **25**

**PRODUCTOS**

Ropa de vestir confeccionada (prêt-à-porter), a saber, pijamas, faldas, botines para bebés, vestidos, bufandas, guantes, chalecos, abrigos, chaquetas, pantalones, camisas, camisetas, jerséis, ropa interior, calcetines, trajes de baño y bañadores, ropa infantil, baberos no de papel; calzado, a saber, zapatos; sombrerería, a saber, gorras, gorros.

NUMERO DE PUBLICACION **175200**

NOMBRE DEL SIGNO **DISEÑO DE ETIQUETA**

GENERO DEL SIGNO **Marca Producto**
TIPO DE SIGNO **Figurativa**

NUMERO DE SOLICITUD **6003 - 2014**
FECHA DE SOLICITUD **07/11/2014**

NOMBRE DEL TITULAR **EMPRESAS CAROZZI S.A.**
DIRECCION DEL TITULAR **Camino Longitudinal Sur N° 5201, Nos, San Bernardo, Santiago, Chile**
PAIS DEL TITULAR **CL** Chile

NOMBRE DEL APODERADO **Joaquin Fernando Escobar Cabezas**
DIRECCION DEL APODERADO **Calle 16 # 1316, Santiago Segundo, El Alto, La Paz - Bolivia**

CLASE INTERNACIONAL **30**

**PRODUCTOS**

Café, té, cacao y sucedáneos del café; arroz; tapioca y sagú; harinas y preparaciones a base de cereales; pan, productos de pastelería y confitería; helados; azúcar, miel, jarabe de melaza; levadura, polvos de hornear; sal; mostaza; vinagre, salsas (condimentos); especias; hielo

**DESCRIPCION**

Cuadriculado Rojo y Blanco

NUMERO DE PUBLICACION **175201**

NOMBRE DEL SIGNO **EMAPA Empresa de Apoyo a la Producción de Alimentos**

GENERO DEL SIGNO **Marca Producto**
TIPO DE SIGNO **Mixta**

NUMERO DE SOLICITUD **6072 - 2014**
FECHA DE SOLICITUD **13/11/2014**

NOMBRE DEL TITULAR **Empresa de Apoyo a la Producción de Alimentos**
DIRECCION DEL TITULAR **Calacoto Calle 9 Nº 7835 Pasaje Porfirio Díaz Machicao**
PAIS DEL TITULAR **BO** Bolivia

NOMBRE DEL APODERADO **Avelino Flores Copa**
DIRECCION DEL APODERADO **Calacoto calle 9 Nº 7835 Pasaje Porfirio Díaz Machicao**

CLASE INTERNACIONAL **31**

**PRODUCTOS**

Productos agrícolas, hortícolas, forestales y granos, no comprometidos en otras clases; animales vivos; frutas y legumbres frescas;semillas, plantas y flores naturales; alimentos para los animales; malta.

NUMERO DE PUBLICACION **175202**

NOMBRE DEL SIGNO **Viena - Wiener Bäckerei**

GENERO DEL SIGNO **Marca Producto**
TIPO DE SIGNO **Mixta**

NUMERO DE SOLICITUD **6278 - 2014**
FECHA DE SOLICITUD **24/11/2014**

NOMBRE DEL TITULAR **Alejandra del Carpio Marek**
DIRECCION DEL TITULAR **Av. Domingo Paz E-396**
PAIS DEL TITULAR **BO** Bolivia

NOMBRE DEL APODERADO **UNIPERSONAL**
DIRECCION DEL APODERADO

CLASE INTERNACIONAL **30**

**PRODUCTOS**

Productos de panadería y pastelería

**DESCRIPCION**

La palabra Viena escrita en letra cursiva de diseño color marrón, la primera mayúscula y el resto minúsculas. Una espiga de trigo color oro forma la parte derecha de la letra inicial V. En la parte inferior hay una cinta de color oro con borde marrón y en el centro está escrito Wiener Bäckerei en color blanco con letra imprenta.

NUMERO DE PUBLICACION **175203**

NOMBRE DEL SIGNO **Andean Camelid Fiber**

GENERO DEL SIGNO **Marca Producto**
TIPO DE SIGNO **Mixta**

NUMERO DE SOLICITUD **6287 - 2014**
FECHA DE SOLICITUD **24/11/2014**

NOMBRE DEL TITULAR **Andean Camelid Fiber S.R.L.**
DIRECCION DEL TITULAR **Calle 134 #135 z/Villa Bolivar D.**
PAIS DEL TITULAR **BO** Bolivia

NOMBRE DEL APODERADO **Alan Pablo Galarza Velarde**
DIRECCION DEL APODERADO **Rosendo Gutierrez 747**

CLASE INTERNACIONAL **22**

**PRODUCTOS**

Fibra de Alpaca
Fibra de Llama
Fibra de Alpaca cardada
Fibra de Llama cardada
Tops de Alpaca
Tops de Llama
Hilo de Alpaca
Hilo de Llama
Mezclas de Fibra natural en tops y/o Hilos

**DESCRIPCION**

Es la silueta de una llama en color "old glory red" de código rgb(187,19,32). Debajo del isologo esta el isotipo de la marca con su tipografía.

NUMERO DE PUBLICACION **175204**

NOMBRE DEL SIGNO **INTELSAT Envision. Connect. Transform.**

GENERO DEL SIGNO **Marca Servicio**
TIPO DE SIGNO **Mixta**

NUMERO DE SOLICITUD **6397 - 2014**
FECHA DE SOLICITUD **27/11/2014**

NOMBRE DEL TITULAR **INTELSAT INVESTMENTS S.A.**
DIRECCION DEL TITULAR **4, rue Albert Borschette L-1246 Luxembourg**
PAIS DEL TITULAR **LU** Luxemburgo

NOMBRE DEL APODERADO **Roberto Roque Ch.**
DIRECCION DEL APODERADO **Edificio Parque 18, No. 8022 Piso 6, Of. 602, calle 18, Calacoto.**

CLASE INTERNACIONAL **38**

**PRODUCTOS**

Servicios de comunicaciones por satélite, en la clase 38 de la clasificación internacional.

**DESCRIPCION**

(denominación y diseño)

NUMERO DE PUBLICACION **175205**

NOMBRE DEL SIGNO **MV.IMPORMATEX**

GENERO DEL SIGNO **Marca Producto**
TIPO DE SIGNO **Tridimensional**

NUMERO DE SOLICITUD **6445 - 2014**
FECHA DE SOLICITUD **11/12/2014**

NOMBRE DEL TITULAR **Albina Vargas Oropeza**
DIRECCION DEL TITULAR **Av.Brasil N º 2050**
PAIS DEL TITULAR **BO** Bolivia

NOMBRE DEL APODERADO **JAIME AUGUSTO RIVERA**
DIRECCION DEL APODERADO **AV. MARISCAL SANTA CRUZ ED. CAMARA DE COMERCIO PISO 8 OF. 813**

CLASE INTERNACIONAL **17**

**PRODUCTOS**

Cinta Teflón

**DESCRIPCION**

El diseño constituye una forma rectangular de 29.5 de largo por 11.2 cm de ancho, con fondo rojo intenso en !a parte superior, asimismo se puede observar en el lado izquierdo las % partes de un óvalo con fondo blanco y en el centro una estrella de 16 puntas, con un circulo en el centro, en e! cual se encuentra la abreviatura MV. IMPORMATEX,Y en la parte derecha reza la frase CINTA TEFLON DE PTFE, posterior a esa frase indica lo siguiente: calidad, economía, súper elástica y medida de la cinta teflón: 19mmx0.075mmxl0M; 12pcsEn la parte inferior presenta un fondo blanco, dividida por una cinta en forma vertical cuya terminación es horizontal, de color rojo matizado con blanco, se puede observar a lado derecho la imagen de dos cintas teflón una cerrada y otra abierta, en la parte izquierda presenta la forma de rayos de luces, de color rojo menos intenso combinado con blanco. En cuanto a las letras se destaca la frase SUPER ELASTICA nuevamente y la frase NORMA AMERICANA, asimismo en la parte izquierda presenta las características técnicas del producto. NO SE REINVINDICAN LOS TERMINOS GENERICOS

NUMERO DE PUBLICACION **175206**

NOMBRE DEL SIGNO **LALA**

GENERO DEL SIGNO **Marca Producto**
TIPO DE SIGNO **Mixta**

NUMERO DE SOLICITUD **6477 - 2014**
FECHA DE SOLICITUD **01/12/2014**

NOMBRE DEL TITULAR **INTERNATIONAL BUSINESS ENTERPRISE, S de R.L. de C.V.**
DIRECCION DEL TITULAR **Calzada Lázaro Cárdenas No. 185, Parque Industrial Lagunero, Gómez Palacio, Durango, C.P. 35077.**

PAIS DEL TITULAR **MX** México

NOMBRE DEL APODERADO **CESAR ALFREDO BURGOA RODRIGUEZ**
DIRECCION DEL APODERADO **CALLE YANACOCHA NO. 441; EDIFICIO ARCO IRIS, PISO 4, OFICINA 402.**

CLASE INTERNACIONAL **29**

**PRODUCTOS**

Carne, extractos de carne, pescado, aves y caza; frutas y legumbres en conserva, secas y cocidas, jaleas mermeladas, compotas, huevos, leche y productos lácteos, incluyendo leche y productos lácteos, bebidas lácteas (predominando la leche), crema, (producto lácteo), Producto lácteo(NO de uso medicinal) mantequilla, yogurt, aceites y grasas comestibles, gelatinas de frutas.

NUMERO DE PUBLICACION **175207**

NOMBRE DEL SIGNO **LALA**

GENERO DEL SIGNO **Marca Producto**
TIPO DE SIGNO **Mixta**

NUMERO DE SOLICITUD **6478 - 2014**
FECHA DE SOLICITUD **01/12/2014**

NOMBRE DEL TITULAR **INTERNATIONAL BUSINESS ENTERPRISE, S de R.L. de C.V.**
DIRECCION DEL TITULAR **Calzada Lázaro Cárdenas No. 185, Parque Industrial Lagunero, Gómez Palacio, Durango, C.P. 35077.**

PAIS DEL TITULAR **MX** México

NOMBRE DEL APODERADO **CESAR ALFREDO BURGOA RODRIGUEZ**
DIRECCION DEL APODERADO **CALLE YANACOCHA NO. 441; EDIFICIO ARCO IRIS, PISO 4, OFICINA 402.**

CLASE INTERNACIONAL **32**

**PRODUCTOS**

Aguas minerales y gaseosas y otras bebidas no alcohólicas; bebidas y zumos de frutas; siropes y otras preparaciones para hacer bebidas.

---

NUMERO DE PUBLICACION **175208**

NOMBRE DEL SIGNO **SIMBALL**

GENERO DEL SIGNO **Marca Producto**
TIPO DE SIGNO **Mixta**

NUMERO DE SOLICITUD **6479 - 2014**
FECHA DE SOLICITUD **01/12/2014**

NOMBRE DEL TITULAR **SP PRODUCTOS S.A.**
DIRECCION DEL TITULAR **Avenida Nicanor Albarellos 2552 – C1419FSP – Ciudad Autónoma de Buenos Aires, Argentina**

PAIS DEL TITULAR **AR** Argentina

NOMBRE DEL APODERADO **M. Carolina Aguirre U.**
DIRECCION DEL APODERADO **Av. José Salmón Ballivián (Los Álamos) No. 322, la Florida, La Paz – Bolivia.**

CLASE INTERNACIONAL **16**

**PRODUCTOS**

Instrumentos de escritura y dibujo, en general lapiceras, tales como bolígrafos, esferográficos, lapiceras fuente, fibras, marcadores de punta ancha, lápices, lápices automáticos, lápices de colores, resaltadores, delineadores finos, plumas de puntas porosas, puntas de nylon y de filtreo, elementos de escritura con los más variados tipos de tinta, tiza de colores, crayones de pastel, líquidos y lápices correctores.

NUMERO DE PUBLICACION **175209**

NOMBRE DEL SIGNO **CASAMOB**

GENERO DEL SIGNO **Marca Producto**
TIPO DE SIGNO **Mixta**

NUMERO DE SOLICITUD **6550 - 2014**
FECHA DE SOLICITUD **04/12/2014**

NOMBRE DEL TITULAR **CASAMOB INDÚSTRIA E COMÉRCIO LTDA.**
DIRECCION DEL TITULAR **Rodovia Washington Luiz, s/n Km. 181.20 – Bairro Engenheiro Neiva - Guaratinguetá – SP - Brasil**

PAIS DEL TITULAR **BR** Brasil

NOMBRE DEL APODERADO **Pilar Soruco Etcheverry**
DIRECCION DEL APODERADO **Avenida Club The Strongest Nro. 107, entre calles 29 y 30 (timbre 1), Zona de Achumani, La Paz - Bolivia.**

CLASE INTERNACIONAL **20**

**PRODUCTOS**

Artículos de mobiliario, muebles en metal, comprendidos en la clase 20 de la Clasificación Internacional en vigencia.

---

NUMERO DE PUBLICACION **175210**

NOMBRE DEL SIGNO **kwb GERMANY**

GENERO DEL SIGNO **Marca Producto**
TIPO DE SIGNO **Mixta**

NUMERO DE SOLICITUD **6551 - 2014**
FECHA DE SOLICITUD **04/12/2014**

NOMBRE DEL TITULAR **kwb tools GmbH**
DIRECCION DEL TITULAR **Industriestr. 35, 28816 Stuhr, Germany**
PAIS DEL TITULAR **DE** Alemania

NOMBRE DEL APODERADO **WOLFGANG LOTHAR OHNES CASSO**
DIRECCION DEL APODERADO **Av. Ballivián Nº 1578, Calacoto Calle 24, Torre Cesur, Piso 6º, Of 607, La Paz**

CLASE INTERNACIONAL **3**

**PRODUCTOS**

"Papel abrasivo y tela abrasiva en forma de hojas, diamantina (abrasivo), corindón (abrasivo), carburos de metal (abrasivo), papel lija, abrasivos, papel abrasivo, carburos de silicona (abrasivo)."

**DESCRIPCION**

Palabras kwb GERMANY en letras estilizadas de color negro, bandera colores rojo y amarillo, y bandera de color negro, rojo y amarillo según diseño adjunto.

NUMERO DE PUBLICACION **175211**

NOMBRE DEL SIGNO **kwb GERMANY**

GENERO DEL SIGNO **Marca Producto**
TIPO DE SIGNO **Mixta**

NUMERO DE SOLICITUD **6552 - 2014**
FECHA DE SOLICITUD **04/12/2014**

NOMBRE DEL TITULAR **kwb tools GmbH**
DIRECCION DEL TITULAR **Industriestr. 35, 28816 Stuhr, Germany**
PAIS DEL TITULAR **DE** Alemania

NOMBRE DEL APODERADO **WOLFGANG LOTHAR OHNES CASSO**
DIRECCION DEL APODERADO **Av. Ballivián Nº 1578, Calacoto Calle 24, Torre Cesur, Piso 6º, Of 607, La Paz**

CLASE INTERNACIONAL **6**

**PRODUCTOS**

"Grapas, clavos, correa (slings) para el manejo de cargas, refuerzos de metal para muebles, refuerzos de metal para edificios, candados, cerraduras de resorte (spring locks), cerraduras, que no sean eléctricas, pestillo (bolt) para cerraduras, cerraduras para vehículos, los productos antes mencionados hechos de metal ; carretes de metal de alambre para atar flores."

**DESCRIPCION**

Palabras kwb GERMANY en letras estilizadas de color negro, bandera colores rojo y amarillo, y bandera de color negro, rojo y amarillo según diseño adjunto.

---

NUMERO DE PUBLICACION **175212**

NOMBRE DEL SIGNO **kwb GERMANY**

GENERO DEL SIGNO **Marca Producto**
TIPO DE SIGNO **Mixta**

NUMERO DE SOLICITUD **6554 - 2014**
FECHA DE SOLICITUD **04/12/2014**

NOMBRE DEL TITULAR **kwb tools GmbH**
DIRECCION DEL TITULAR **Industriestr. 35, 28816 Stuhr, Germany**
PAIS DEL TITULAR **DE** Alemania

NOMBRE DEL APODERADO **WOLFGANG LOTHAR OHNES CASSO**
DIRECCION DEL APODERADO **Av. Ballivián, Calacoto Calle 24, Torre Cesur, Piso 6º, Of 607, La Paz**

CLASE INTERNACIONAL **8**

**PRODUCTOS**

"Alicates, llaves, llaves de socket, destornilladores, martillos (herramientas), limas manuales, cepillos, cuchillos, hojas de repuesto para cuchillo, herramientas mecánicas de sujeción, tijeras de podar, tijeras jardineras, cortasetos operados manualmente(hedgetrimmers), tijeras domésticas, tijeras de metal para su uso en la poda y en la jardinería, hojas de repuesto para tijeras, espátulas (herramientas), pinzas, herramientas operados manualmente que contienen metal duro (HM) (operados manualmente), cuchillas de láminas (sheet shears), juegos de llaves de socket, cepillos operados manualmente, espátulas de pintores, limas rotatorias como parte de herramientas operados manualmente, extractores de clavos (herramientas manuales), afiladores de cuchillos y tijeras (operados manualmente), accesorios para cuchillas de molinos, destornilladores, discos para cortar y moler, los productos antes mencionados en forma para ser operados manualmente, torno de banco (vices), herramientas operadas manualmente, a saber taladros, brocas de taladro (drilling bits), pulidora (routers), avellanadores (countersinks), cuchillas de molinos, sierras de calar (compass saws)."

**DESCRIPCION**

Palabras kwb GERMANY en letras estilizadas de color negro, bandera colores rojo y amarillo, y bandera de color negro, rojo y amarillo según diseño adjunto.

NUMERO DE PUBLICACION **175213**

NOMBRE DEL SIGNO **Global PRRS Solutions**

GENERO DEL SIGNO **Marca Producto**
TIPO DE SIGNO **Mixta**

NUMERO DE SOLICITUD **6779 - 2014**
FECHA DE SOLICITUD **18/12/2014**

NOMBRE DEL TITULAR **BOEHRINGER INGELHEIM VETMEDICA GmbH**
DIRECCION DEL TITULAR **55218 Ingelheim, Alemania**
PAIS DEL TITULAR **DE** Alemania

NOMBRE DEL APODERADO **Pilar Soruco Etcheverry**
DIRECCION DEL APODERADO **Avenida Club The Strongest Nro. 107, entre calles 29 y 30 (timbre 1), Zona de Achumani, La Paz – Bolivia**

NUMERO DE PRIORIDAD **30 2014 050 805.2/44** PAIS **DE**
FECHA DE PRIORIDAD **21/06/2014** Alemania

CLASE INTERNACIONAL **16**

**PRODUCTOS**

Productos de imprenta; fotografías, material de instrucción y material didáctico (excepto aparatos) comprendidos en la clase 16 de la Clasificación Internacional en vigencia.

**DESCRIPCION**

Se reivindican los colores: Amarillo Pantone 116C, Naranja Pantone 1665C y Cool Gris Pantone 11C, Plata/Gris Pantone 887C

NUMERO DE PUBLICACION **175214**

NOMBRE DEL SIGNO **DISEÑO**

GENERO DEL SIGNO **Marca Producto**
TIPO DE SIGNO **Figurativa**

NUMERO DE SOLICITUD **6780 - 2014**
FECHA DE SOLICITUD **18/12/2014**

NOMBRE DEL TITULAR **BOEHRINGER INGELHEIM VETMEDICA GmbH**
DIRECCION DEL TITULAR **55218 Ingelheim, Alemania**
PAIS DEL TITULAR **DE** Alemania

NOMBRE DEL APODERADO **Pilar Soruco Etcheverry**
DIRECCION DEL APODERADO **Avenida Club The Strongest Nro. 107, entre calles 29 y 30 (timbre 1), Zona de Achumani, La Paz – Bolivia**

NUMERO DE PRIORIDAD **30 2014 050 804.4/44** PAIS **DE**
FECHA DE PRIORIDAD **21/06/2014** Alemania

CLASE INTERNACIONAL **9**

**PRODUCTOS**

Publicaciones electrónicas, programas para computadora y software para computadora en el campo de tendencias de enfermedades y ensayos clínicos en el sector veterinario, comprendidas en la clase 9 de la Clasificación Internacional en vigencia.

**DESCRIPCION**

Se reivindican los colores: Pantone Amarillo 116C, Pantone Naranja 1665C y Pantone Cool Gris 11C

NUMERO DE PUBLICACION **175215**

NOMBRE DEL SIGNO **Global PRRS Solutions**

GENERO DEL SIGNO **Marca Producto**
TIPO DE SIGNO **Mixta**

NUMERO DE SOLICITUD **6781 - 2014**
FECHA DE SOLICITUD **18/12/2014**

NOMBRE DEL TITULAR **BOEHRINGER INGELHEIM VETMEDICA GmbH**
DIRECCION DEL TITULAR **55218 Ingelheim, Alemania**
PAIS DEL TITULAR **DE** Alemania

NOMBRE DEL APODERADO **Pilar Soruco Etcheverry**
DIRECCION DEL APODERADO **Avenida Club The Strongest Nro. 107, entre calles 29 y 30 (timbre 1), Zona de Achumani, La Paz – Bolivia**

NUMERO DE PRIORIDAD **30 2014 050 805.2/44** PAIS **DE**
FECHA DE PRIORIDAD **21/06/2014** Alemania

CLASE INTERNACIONAL **9**

**PRODUCTOS**

Publicaciones electrónicas, programas para computadora y software para computadora en el campo de tendencias de enfermedades y ensayos clínicos en el sector veterinario, comprendidas en la clase 9 de la Clasificación Internacional en vigencia.

**DESCRIPCION**

Se reivindican los colores: Amarillo Pantone 116C, Naranja Pantone 1665C y Cool Gris Pantone 11C, Plata/Gris Pantone 887C

NUMERO DE PUBLICACION **175216**

NOMBRE DEL SIGNO **DISEÑO**

GENERO DEL SIGNO **Marca Servicio**
TIPO DE SIGNO **Figurativa**

NUMERO DE SOLICITUD **6782 - 2014**
FECHA DE SOLICITUD **18/12/2014**

NOMBRE DEL TITULAR **BOEHRINGER INGELHEIM VETMEDICA GmbH**
DIRECCION DEL TITULAR **55218 Ingelheim, Alemania**
PAIS DEL TITULAR **DE** Alemania

NOMBRE DEL APODERADO **Pilar Soruco Etcheverry**
DIRECCION DEL APODERADO **Avenida Club The Strongest Nro. 107, entre calles 29 y 30 (timbre 1), Zona de Achumani, La Paz – Bolivia**

NUMERO DE PRIORIDAD **30 2014 050 804.4/44** PAIS **DE**
FECHA DE PRIORIDAD **21/06/2014** Alemania

CLASE INTERNACIONAL **44**

**PRODUCTOS**

Servicios veterinarios, comprendidos en la clase 44 de la Clasificación Internacional en vigencia.

**DESCRIPCION**

Se reivindican los colores: Amarillo Pantone 116C, Naranja Pantone 1665C y Cool Gris Pantone 11C

NUMERO DE PUBLICACION **175217**

NOMBRE DEL SIGNO **Global PRRS Solutions**

GENERO DEL SIGNO **Marca Servicio**
TIPO DE SIGNO **Mixta**

NUMERO DE SOLICITUD **6783 - 2014**
FECHA DE SOLICITUD **18/12/2014**

NOMBRE DEL TITULAR **BOEHRINGER INGELHEIM VETMEDICA GmbH**
DIRECCION DEL TITULAR **55218 Ingelheim, Alemania**
PAIS DEL TITULAR **DE** Alemania

NOMBRE DEL APODERADO **Pilar Soruco Etcheverry**
DIRECCION DEL APODERADO **Avenida Club The Strongest Nro. 107, entre calles 29 y 30 (timbre 1), Zona de Achumani, La Paz – Bolivia**

NUMERO DE PRIORIDAD **30 2014 050 805.2/44** PAIS **DE**
FECHA DE PRIORIDAD **21/06/2014** Alemania

CLASE INTERNACIONAL **44**

**PRODUCTOS**

Servicios veterinarios, comprendidos en la clase 44 de la Clasificación Internacional en vigencia.

**DESCRIPCION**

Se reivindican los colores: Amarillo Pantone 116C, Naranja Pantone 1665C y Cool Gris Pantone 11C, Plata/Gris Pantone 887C

---

NUMERO DE PUBLICACION **175218**

NOMBRE DEL SIGNO **DISEÑO**

GENERO DEL SIGNO **Marca Servicio**
TIPO DE SIGNO **Figurativa**

NUMERO DE SOLICITUD **6784 - 2014**
FECHA DE SOLICITUD **18/12/2014**

NOMBRE DEL TITULAR **BOEHRINGER INGELHEIM VETMEDICA GmbH**
DIRECCION DEL TITULAR **55218 Ingelheim, Alemania**
PAIS DEL TITULAR **DE** Alemania

NOMBRE DEL APODERADO **Pilar Soruco Etcheverry**
DIRECCION DEL APODERADO **Avenida Club The Strongest Nro. 107, entre calles 29 y 30 (timbre 1), Zona de Achumani, La Paz – Bolivia**

NUMERO DE PRIORIDAD **30 2014 050 804.4/44** PAIS **DE**
FECHA DE PRIORIDAD **21/06/2014** Alemania

CLASE INTERNACIONAL **41**

**PRODUCTOS**

Educación y entrenamiento de expertos en el sector veterinario; publicación de materiales impresos, comprendidos en la clase 41 de la Clasificación Internacional en vigencia.

**DESCRIPCION**

Se reivindican los colores: Amarillo Pantone 116C, Naranja Pantone 1665C y Cool Gris Pantone 11C

NUMERO DE PUBLICACION **175219**

NOMBRE DEL SIGNO **DISEÑO**

GENERO DEL SIGNO **Marca Producto**
TIPO DE SIGNO **Figurativa**

NUMERO DE SOLICITUD **6785 - 2014**
FECHA DE SOLICITUD **18/12/2014**

NOMBRE DEL TITULAR **BOEHRINGER INGELHEIM VETMEDICA GmbH**
DIRECCION DEL TITULAR **55218 Ingelheim, Alemania**
PAIS DEL TITULAR **DE** Alemania

NOMBRE DEL APODERADO **Pilar Soruco Etcheverry**
DIRECCION DEL APODERADO **Avenida Club The Strongest Nro. 107, entre calles 29 y 30 (timbre 1), Zona de Achumani, La Paz – Bolivia**

NUMERO DE PRIORIDAD **30 2014 050 804.4/44** PAIS **DE**
FECHA DE PRIORIDAD **21/06/2014** Alemania

CLASE INTERNACIONAL **16**

**PRODUCTOS**

Productos de imprenta; fotografías, material de instrucción y material didáctico (excepto aparatos) comprendidos en la clase 16 de la Clasificación Internacional en vigencia.

**DESCRIPCION**

Se reivindican los colores: Amarillo Pantone 116C, Naranja Pantone 1665C y Cool Gris Pantone 11C

---

NUMERO DE PUBLICACION **175220**

NOMBRE DEL SIGNO **Global PRRS Solutions**

GENERO DEL SIGNO **Marca Servicio**
TIPO DE SIGNO **Mixta**

NUMERO DE SOLICITUD **6786 - 2014**
FECHA DE SOLICITUD **18/12/2014**

NOMBRE DEL TITULAR **BOEHRINGER INGELHEIM VETMEDICA GmbH**
DIRECCION DEL TITULAR **55218 Ingelheim, Alemania**
PAIS DEL TITULAR **DE** Alemania

NOMBRE DEL APODERADO **Pilar Soruco Etcheverry**
DIRECCION DEL APODERADO **Avenida Club The Strongest Nro. 107, entre calles 29 y 30 (timbre 1), Zona de Achumani, La Paz – Bolivia**

NUMERO DE PRIORIDAD **30 2014 050 805.2/44** PAIS **DE**
FECHA DE PRIORIDAD **21/06/2014** Alemania

CLASE INTERNACIONAL **41**

**PRODUCTOS**

Educación y entrenamiento de expertos en el sector veterinario; publicación de materiales impresos, comprendidos en la clase 41 de la Clasificación Internacional en vigencia.

**DESCRIPCION**

Se reivindican los colores: Amarillo Pantone 116C, Naranja Pantone 1665C y Cool Gris Pantone 11C, Plata/Gris Pantone 887C

NUMERO DE PUBLICACION **175221**

NOMBRE DEL SIGNO **OBSERVATORIO DE RESPONSABILIDAD SOCIAL EMPRESARIAL - RSE**

GENERO DEL SIGNO **Marca Servicio**
TIPO DE SIGNO **Mixta**

NUMERO DE SOLICITUD **100167 - 2014**
FECHA DE SOLICITUD **07/11/2014**

NOMBRE DEL TITULAR **FEDERACIÓN DE ENTIDADES EMPRESARIALES PRIVADAS DE COCHABAMBA F.E.P.C.**
DIRECCION DEL TITULAR **Avenida Pando 1185**
PAIS DEL TITULAR **BO** Bolivia

NOMBRE DEL APODERADO **JOSE FEDERICO ESCOBAR KLOSE**
DIRECCION DEL APODERADO **calle Huallparrimachi 1728**

CLASE INTERNACIONAL **41**

**PRODUCTOS**

Seminarios (Organización y dirección de)

**DESCRIPCION**

Es un isologotipo de forma rectangular. El fondo es de color blanco. El isotipo es de forma ovalada inclinado hacia la izquierda, parecido a un ojo cuyo “párpado superior” está dividido en 3 partes, la primera es de color verde, la segunda de color amarillo y la tercera de color rojo (viendo de izquierda a derecha). El “párpado inferior” es de color verde y la “pupila” es de color verde con el logo de la FEPC de color blanco al centro; el isotipo está ubicado en la parte izquierda del rectángulo. El logotipo es de color verde, en mayúsculas y dividida en 3 filas, la primera es “OBSERVATORIO” de tamaño mediano, la segunda es “RSE” de tamaño grande y la tercera “RESPONSABILIDAD SOCIAL EMPRESARIAL” de tamaño pequeño. Las 3 filas están justificadas y ubicadas en la parte derecha del rectángulo.No se reivindican términos que pudieran ser genéricos.

NUMERO DE PUBLICACION **175222**

NOMBRE DEL SIGNO **CEMENTO YACUCES**

GENERO DEL SIGNO **Marca Producto**
TIPO DE SIGNO **Mixta**

NUMERO DE SOLICITUD **200528 - 2014**
FECHA DE SOLICITUD **07/11/2014**

NOMBRE DEL TITULAR **ITACAMBA CEMENTO S.A.**
DIRECCION DEL TITULAR **Avenida Brasil final, Parque Industrial Liviano.**
PAIS DEL TITULAR **BO** Bolivia

NOMBRE DEL APODERADO **Alexander Capela Andras**
DIRECCION DEL APODERADO **Calle Andrés Manzo N° 300**

CLASE INTERNACIONAL **19**

**PRODUCTOS**

cemento

**DESCRIPCION**

Es un logotipo que se compone de un color azul oscuro con una tipografía que representa a la fuerza, su grosor le da mayor impacto cuando se trata de publicidad y comercialización, además de dar fluidez a su lectura al ser capaz de acentuar el concepto que transportan.

NUMERO DE PUBLICACION **175223**

NOMBRE DEL SIGNO **Tecyser SRL COMERCIAL Y TÉCNICAS DE SERVICIOS**

GENERO DEL SIGNO **Marca Servicio**
TIPO DE SIGNO **Mixta**

NUMERO DE SOLICITUD **200529 - 2014**
FECHA DE SOLICITUD **07/11/2014**

NOMBRE DEL TITULAR **COMERCIAL Y TECNICA DE SERVICIOS TECYSER SRL con sigla TECYSER SRL**

DIRECCION DEL TITULAR **CALLE ARENALES N° 451**
PAIS DEL TITULAR **BO** Bolivia

NOMBRE DEL APODERADO **Sebastian Hurtado Bauer**
DIRECCION DEL APODERADO **CALLE ARENALES N° 451**

CLASE INTERNACIONAL **35**

**PRODUCTOS**

Este signo sirve para distinguir y proteger los servicios de explotación, dirección de los negocios o actividades comerciales, importación, exportación, representación, comercialización, consignación, compraventa y distribución de mercaderías y productos relacionados al rubro de la construcción e industria, asimismo a los servicios de utilización y manejo de productos, servicio de asesoramiento de tránsito internacional de mercadería, Según la Clase Internacional 35 – Treinta y Cinco de la Clasificación Internacional de Niza Décima Edición

**DESCRIPCION**

El signo distintivo, que tiene a lado izquierdo superior un diseño similar a un rodamiento y al lado la palabra Tecyser SRL todo el diseño de color azul a excepción de la letra “y”, en el siguiente salto en la parte inferior las palabras Comercial y Técnicas de Servicios en color blanco y de fondo un rectángulo azul, los pantones de todo el signo distintivo son Color azul C: 92%, M: 57%, Y: 12%, K: 1%, y color plomo C:28%, M: 22%, Y: 24%, K: 0%.

---

NUMERO DE PUBLICACION **175224**

NOMBRE DEL SIGNO **Tecyser SRL COMERCIAL Y TÉCNICAS DE SERVICIOS**

GENERO DEL SIGNO **Rotulo Comercial**
TIPO DE SIGNO **Mixta**

NUMERO DE SOLICITUD **200530 - 2014**
FECHA DE SOLICITUD **07/11/2014**

NOMBRE DEL TITULAR **COMERCIAL Y TECNICA DE SERVICIOS TECYSER SRL con sigla TECYSER SRL**

DIRECCION DEL TITULAR **CALLE ARENALES N° 451**
PAIS DEL TITULAR **BO** Bolivia

NOMBRE DEL APODERADO **Sebastian Hurtado Bauer**
DIRECCION DEL APODERADO **CALLE ARENALES N° 451**

CLASE INTERNACIONAL **35**

**PRODUCTOS**

Este rotulo comercial sirve para distinguir y proteger los servicios de explotación, dirección de los negocios o actividades comerciales, importación, exportación, representación, comercialización, consignación, compraventa y distribución de mercaderías y productos relacionados al rubro de la construcción e industria, asimismo a los servicios de utilización y manejo de productos, servicio de asesoramiento de tránsito internacional de mercadería, Según la Clase Internacional 35 - Treinta y Cinco de la Clasificación Internacional de Niza Décima Edición

**DESCRIPCION**

El rotulo comercial, que tiene a lado izquierdo superior un diseño similar a un rodamiento y al lado la palabra Tecyser SRL todo el diseño de color azul a excepción de la letra "y", en el siguiente salto en la parte inferior las palabras Comercial y Técnicas de Servicios en color blanco y de fondo un rectángulo azul, los pantones de todo el signo distintivo son Color azul C: 92%, M: 57%, Y: 12%, K: 1%, y color plomo C:28%, M: 22%, Y: 24%, K: 0%.

NUMERO DE PUBLICACION **175225**

NOMBRE DEL SIGNO **IVANO**

GENERO DEL SIGNO **Marca Producto**
TIPO DE SIGNO **Mixta**

NUMERO DE SOLICITUD **300062 - 2014**
FECHA DE SOLICITUD **13/11/2014**

NOMBRE DEL TITULAR **GABY EVELYN LAURA ILLACUTIPA**
DIRECCION DEL TITULAR **CALLE 9 No. 201 Villa Pacajes El Alto.**
PAIS DEL TITULAR **BO** Bolivia

NOMBRE DEL APODERADO **UNIPERSONAL**
DIRECCION DEL APODERADO

CLASE INTERNACIONAL **25**

**PRODUCTOS**

prendas de vestir, calzado de deporte, botas, botines, bufandas, ropa para ciclistas, zapatillas deportivas, botas de fútbol, gorras, pulóveres, zapatos.

**DESCRIPCION**

la parte nominativa de color blanco según diseño y letras estilizadas, cuyo fondo es de color negro.

SECCION

# 3

# FE DE ERRATAS

## FIGURATIVAS

**DECISION 486 de la Comunidad Andina**
**Régimen Común sobre Propiedad Industrial**
**CAPITULO II**
**Del Procedimiento de Registro**

Artículo 146.- Dentro del plazo de treinta días siguientes a la fecha de la publicación, quien tenga legítimo interés, podrá presentar, por una sola vez, oposición fundamentada que pueda desvirtuar el registro de la marca.

A solicitud de parte, la oficina nacional competente otorgará, por una sola vez un plazo adicional de treinta días para presentar las pruebas que sustenten la oposición.

Las oposiciones temerarias podrán ser sancionadas si así lo disponen las normas nacionales.

No procederán oposiciones contra la solicitud presentada, dentro de los seis meses posteriores al vencimiento del plazo de gracia a que se refiere el artículo 153, si tales oposiciones se basan en marcas que hubieren coexistido con la solicitada.

NUMERO DE PUBLICACION **167358**

NOMBRE DEL SIGNO **FORTIS**

GENERO DEL SIGNO **Marca Producto**
TIPO DE SIGNO **Mixta**

NUMERO DE SOLICITUD **4691 - 2013**
FECHA DE SOLICITUD **30/09/2014**

NOMBRE DEL TITULAR **SUPRO MUNDIAL, S.A.**
DIRECCION DEL TITULAR **Calle 2, France Field, Zona Libre de Colón, Provincia de Colón, República de Panamá.**

PAIS DEL TITULAR **PA** Panamá

NOMBRE DEL APODERADO **Perla Koziner U.**
DIRECCION DEL APODERADO **Av. José Salmón Ballivián (Los Álamos) No. 322, la Florida, La Paz – Bolivia.**

CLASE INTERNACIONAL **25**

**PRODUCTOS**

Vestidos, calzados, sombrerería para boxeo y otros deportes.

# BOLETIN DE PUBLICACIONES

# INVENCIONES Y NUEVAS TECNOLOGIAS

**CORRESPONDIENTE A**

## DICIEMBRE

2014

**LA PAZ - BOLIVIA**

SECCION

1

# PATENTE DE INVENCION

## INVENCIONES Y NUEVAS TECNOLOGIAS

**DECISION 486 DE LA COMUNIDAD ANDINA**
**REGIMEN COMUN SOBRE PROPIEDAD INDUSTRIAL**

Artículo 42.- Dentro del plazo de sesenta días siguientes a la fecha de la publicación, quien tenga legítimo interés, podrá presentar por una sola vez, oposición fundamentada que pueda desvirtuar la patentabilidad de la invención.
A solicitud de parte, la oficina nacional competente otorgará, por una sola vez, un plazo adicional de sesenta días para sustentar la oposición.
Las oposiciones temerarias podrán ser sancionadas si así lo disponen las normas nacionales.

| | |
|---|---|
| Número de Publicación | **11287** |
| Nombre de la Invención | **Soja Evento 127 y Métodos relacionados con la misma** |
| Número de Solicitud | 2010000001 |
| Fecha de Solicitud | **07/01/2010** |
| Representante | **ANDREA BOLLMANN DUARTE** |
| Solicitante(s) | **BASF Agrochemical Products B.V.; Empresa Brasileira de Pesquisa Agropecuária - Embrapa** |
| Código País | **NL; BR** |
| Inventor(es) | **Carlos Alberto Arias ARRABAL; Francisco José Lima ARAGAO; Bruce M. LUZZI; Adolfo ULBRICH; Tim MALEFYT; Elibio Leopoldo Rech FILHO; Dale CARLSON; Siyuan TAN; Tadashi YOTSUMOTO; Ute LINEMANN; Luiz LOUZANO** |
| Tipo | **PATENTE DE INVENCION** |
| Clasificación | **CIP(14):A01H** |
| Reivindica Prioridad | **SI** |
| Nro. de Prioridad | **61/143,049** |
| Fecha de Prioridad | **20090107** |
| País Prioridad | **US** |

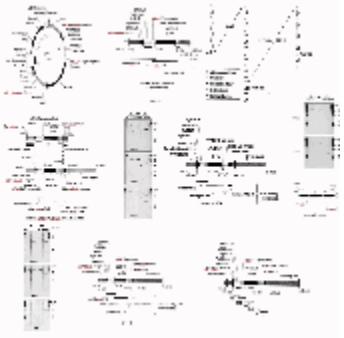

**RESUMEN**

Se proporcionan composiciones y métodos relacionados con plantas de soja transgénicas resistentes a herbicidas inhibidores de AHAS. Las plantas de soja evento 127 tienen una secuencia de codificación de AHAS mutada que confiere tolerancia a un herbicida inhibidor de AHAS. Las plantas de soja evento 127 que tienen la molécula de ácido nucleico de evento 127 en la ubicación cromosómica identificada pueden comprender uniones genómicas/del transgenes que tienen al menos la secuencia de ácido nucleico de SEC ID NOs: 5 y/o 6. La caracterización del sitio de inserción genómica del evento 127 proporciona una mayor eficiencia del cultivo y permite el uso de marcadores moleculares para seguir la inserción de transgenes en las poblaciones de cultivo y la progenie de las mismas. Se proporcionan diversos métodos y composiciones para la identificación, detección y utilización de plantas de soja evento 127.

| | |
|---|---|
| Número de Publicación | **11288** |
| Nombre de la Invención | **COMPUESTOS ANTIVIRALES** |
| Número de Solicitud | 2010000128 |
| Fecha de Solicitud | **12/05/2010** |
| Representante | **MORENO BALDIVIESO RAMIRO** |
| Solicitante(s) | **GILEAD SCIENCES, INC.** |
| Código País | **US** |
| Inventor(es) | **KIRSCHBERG, Thorsten A.; MITCHELL, Michael L.; CHO, Aesop; CHOU, Chien-Hung; GRAUPE, Michael; LIU, Qi; Samuel E. Metobo; James D. Trenkle; Scott D, Schroeder; Zheng-yu Yang; COTTELL, Jeromy J.; DESAI, Manoj C.; HALCOMB, Randall L.; JIN, Haolun; KRYGOWSKI,** |
| Tipo | **PATENTE DE INVENCION** |
| Clasificación | **CIP(14):C07D** |
| Reivindica Prioridad | **SI** |
| Nro. de Prioridad | **61/177,972; 61/224,745; 61/238,760** |
| Fecha de Prioridad | **20090513; 20090710; 20090901** |
| País Prioridad | **US; US; US** |


**RESUMEN**

La invención se refiere a compuestos antivirales, a composiciones que contienen tales compuestos y a métodos terapéuticos que incluyen la administración de tales compuestos, así como a procesos e intermediarios de utilidad para preparar tales compuestos.


| | |
|---|---|
| Número de Publicación | **11289** |
| Nombre de la Invención | **INTERNAL MOTOR-VÁLVULA** |
| Número de Solicitud | 2010000145 |
| Fecha de Solicitud | **02/06/2010** |
| Representante | **SORUCO VILLANUEVA JORGE** |
| Solicitante(s) | **MOKVELD VALVES B.V.** |
| Código País | **NL** |
| Inventor(es) | **Vicent ESVELDT** |
| Tipo | **PATENTE DE INVENCION** |
| Clasificación | **CIP (14): F16K1/12** |
| Reivindica Prioridad | **SI** |
| Nro. de Prioridad | **10 2009 026 838,3** |
| Fecha de Prioridad | **20090609** |
| País Prioridad | **DE** |


**RESUMEN**

Se describe una válvula con un cuerpo que presenta un orificio de entrada para un fluido, un obturador mediante el cual se puede controlar el flujo del fluido y un orificio de salida para el fluido, así como con un dispositivo accionador (37) que presenta un mando de accionamiento eléctrico para ajustar la sección de obturación del obturador, y con una caja de accionamiento (38), con la que está unida de forma fija el estator (39) del mando de accionamiento (40), en donde en el espacio interior de la caja de accionamiento (38), que está sometido a la presión del fluido, el inducido (41) móvil del mando de accionamiento (40) se encuentra acoplado de forma cinemática con el obturador y el estator (39) se encuentra dispuesto dentro del espacio interior (45). Con el fin de utilizar una válvula con el mando de accionamiento situado en el fluido para fluidos con componentes abrasivos y corrosivos, se propone que el espacio interior (45) de la caja de accionamiento (38) esté separado del fluido mediante un elemento separador (48).

| | |
|---|---|
| Número de Publicación | **11290** |
| Nombre de la Invención | **DERIVADOS DE 1-H-IMIDAZO-[4,5-C]-QUINOLINONA** |
| Número de Solicitud | 2010000146 |
| Fecha de Solicitud | **02/06/2010** |
| Representante | **MEJIA M. JOSE LUIS** |
| Solicitante(s) | **Novartis AG** |
| Código País | **CH** |
| Inventor(es) | **Christian RAGOT; Pascal FURET; Fredéric STAUFFER; Frank Stephan KALTHOFF; Robert MAH** |
| Tipo | **PATENTE DE INVENCION** |
| Clasificación | **CIP(14):C07D** |
| Reivindica Prioridad | **SI** |
| Nro. de Prioridad | **61/184141** |
| Fecha de Prioridad | **20090604** |
| País Prioridad | **US** |

**RESUMEN**

La invención se refiere al uso de derivados de 1H-imidazo-[4,5-c]-quinolinona y de las sales de los mismos en el tratamiento de las enfermedades dependientes de la cinasa de proteína o de lípido y para la elaboración de las preparaciones farmacéuticas para el tratamiento de estas enfermedades; a los derivados de 1H-imidazo-[4,5-c]-quinolinona para utilizarse en el tratamiento de las enfermedades dependientes de la cinasa de proteína o de lípido; a un método para el tratamiento contra estas enfermedades, el cual comprende administrar los derivados de 1H-imidazo-[4,5-c]-quinolinona a un animal de sangre caliente, en especial a un ser humano; a las preparaciones farmacéuticas que comprenden un derivado de 1H-imidazo-[4,5-c]-quinolinona, en especial para el tratamiento de una enfermedad dependiente de la cinasa de proteína y/o de lípido; a los derivados 1H-imidazo-[4,5-c]-quinolinona novedosos; y a un proceso para la preparación de los derivados de 1H-imidazo-[4,5-c]-quinolinona novedosos.

| | |
|---|---|
| Número de Publicación | **11291** |
| Nombre de la Invención | **"NUEVO PROCEDIMIENTO DE SÍNTESIS DE LA IVABRADINA Y DE SUS SALES DE ADICIÓN A UN ÁCIDO FARMACÉUTICAMENTE ACEPTABLE"** |
| Número de Solicitud | 2011000036 |
| Fecha de Solicitud | **11/02/2011** |
| Representante | **SILES MARTIN ALVARO F.** |
| Solicitante(s) | **LES LABORATOIRES SERVIER** |
| Código País | **FR** |
| Inventor(es) | **Pascal Caignard; Jean Louis Peglion** |
| Tipo | **PATENTE DE INVENCION** |
| Clasificación | **CIP(14):C07D** |
| Reivindica Prioridad | **SI** |
| Nro. de Prioridad | **10/00657** |
| Fecha de Prioridad | **20100217** |
| País Prioridad | **FR** |

**RESUMEN**

Procedimiento de síntesis de la ivabradina de fórmula (I) : y de sus sales de adición a un ácido farmacéuticamente aceptable.

Número de Publicación **11292**

Nombre de la Invención **CAJA**

Número de Solicitud 2011000283

Fecha de Solicitud **13/09/2011**

Representante **Andrea Bollmann Duarte**

Solicitante(s) **IFCO SYSTEMS GMBH**

Código País **DE**

Inventor(es) **Wolfgang Orgeldinger**

Tipo **PATENTE DE INVENCION**

Clasificación **CIP(14):B65D**

Reivindica Prioridad **SI**

Nro. de Prioridad **12/855,742; 10177617.7**

Fecha de Prioridad **20100920; 20100920**

País Prioridad **US; EP**

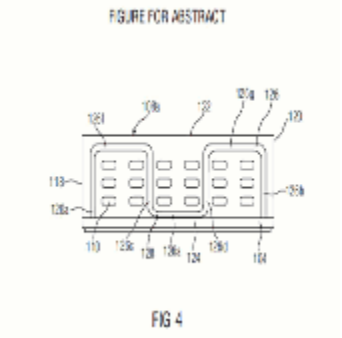


**RESUMEN**

Un cajón incluye un fondo inferior (102) dos paredes de los extremos, y dos paredes laterales (108a). Cada una de las paredes laterales (108a) comprende un primer borde lateral (118) adyacente a la primera pared del extremo, un segundo borde lateral (129) adyacente a la segunda pared del extremo, un borde inferior (124) adyacente al fondo inferior (102), y un borde superior (122) distante del fondo inferior (102). Cada pared lateral (108a) comprende un miembro de refuerzo continuo (126)
que se extiende paralelamente a los bordes laterales (118, 120) y al menos parcialmente al borde superior (124). El miembro de refuerzo continuo (126) comprende una porción rigidizante (126a, 126c, 126d) que se extiende al menos en un área entre los bordes laterales (118, 120) desde el borde superior (122) en dirección hacia el borde inferior (124) y de nuevo hacia el borde superior (122).

Número de Publicación **11293**

Nombre de la Invención **TRANSPORTE Y CAJA DE PRESENTACIÓN**

Número de Solicitud 2011000284

Fecha de Solicitud **14/09/2011**

Representante **Andrea Bollmann Duarte**

Solicitante(s) **IFCO SYSTEMS GMBH**

Código País **DE**

Inventor(es) **Wolfgang Orgeldinger**

Tipo **PATENTE DE INVENCION**

Clasificación **CIP(14):B65D**

Reivindica Prioridad **SI**

Nro. de Prioridad **PCT/EP2010/063807**

Fecha de Prioridad **20100920**

País Prioridad **EP**

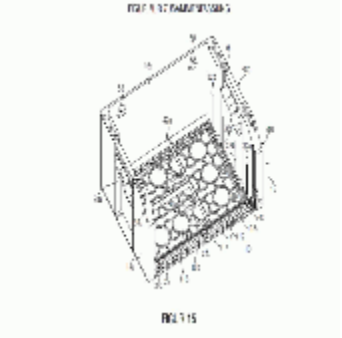

**RESUMEN**

Un cajón comprende un piso (12) y como mínimo dos pares de paredes laterales enfrentadas en cada caso (14a, 14b, 16a, 16b), donde una primera de las paredes laterales (16b) se extiende desde el piso (12) en un sentido vertical (18) al menos en parte solo lo equivalente a una altura de extracción (20) hacia arriba, que es menor que la altura de una o varias de las demás paredes laterales (14a, 14b, 16a), para definir una abertura lateral con una medida, que permite acceder y extraer los productos contenidos en el cajón por la abertura lateral. El cajón además
comprende un inserto (112) para disponer en el piso (12), donde el inserto se configuró en relación con los productos a alojar en el cajón.

Número de Publicación **11294**

Nombre de la Invención **TRANSPORTE Y CAJA DE PRESENTACIÓN**

Número de Solicitud 2011000285

Fecha de Solicitud **14/09/2011**

Representante **Andrea Bollmann Duarte**

Solicitante(s) **IFCO SYSTEMS GMBH**

Código País **DE**

Inventor(es) **Wolfgang Orgeldinger**

Tipo **PATENTE DE INVENCION**

Clasificación **CIP(14):B65D**

Reivindica Prioridad **SI**

Nro. de Prioridad **PCT/EP2010/063804**

Fecha de Prioridad **20100920**

País Prioridad **EP**

**RESUMEN**

Un cajón comprende un piso (12) y como mínimo dos pares de paredes laterales enfrentadas en cada caso (14a, 14b, 16a, 16b), donde una primera de las paredes laterales (16b) se extiende desde el piso (12) en un sentido vertical (18) al menos en parte solo lo equivalente a una altura de extracción (20) hacia arriba, que es menor que la altura de una o varias de las demás paredes laterales (14a, 14b, 16a), para definir una abertura lateral con una medida, que permite acceder y extraer los productos contenidos en el cajón por la abertura lateral. Además se previó un
elemento de bloqueo (100) que se extiende entre las dos paredes laterales enfrentadas (14a, 14b) que delimitan con la primera pared lateral (16b) y puede ser movido entre una primera posición y una segunda posición. El elemento de bloqueo se dispuso en la primera posición entre las paredes laterales enfrentadas (14a) y
(14b) y distanciado de la primera pared lateral (16a) y en la segunda posición superpuesto con la primera pared lateral (16b).

Número de Publicación **11295**

Nombre de la Invención **CAJA, ESTANTE, SISTEMA Y PROCEDIMIENTO PARA LA PRESENTACIÓN DE PRODUCTOS**

Número de Solicitud 2011000286

Fecha de Solicitud **14/09/2011**

Representante **Andrea Bollmann Duarte**

Solicitante(s) **IFCO SYSTEMS GMBH**

Código País **DE**

Inventor(es) **Werner Ringler**

Tipo **PATENTE DE INVENCION**

Clasificación **CIP(14):B65D**

Reivindica Prioridad **SI**

Nro. de Prioridad **PCT/EP2010/063800**

Fecha de Prioridad **20100920**

País Prioridad **EP**

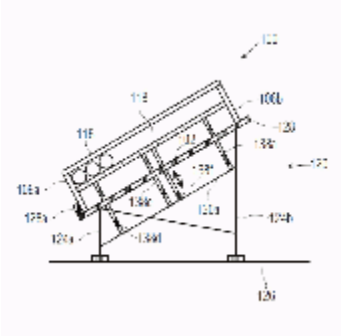

**RESUMEN**

Un cajón (100) comprende un piso, dos paredes externas y dos paredes laterales. En el piso se previeron una pluralidad de aberturas que se dimensionaron de manera de alojar en cada caso una varilla de apoyo (138a-138d). Las aberturas se dispusieron de manera de elevar en forma regular un apoyo (118) colocado dentro del cajón (100) por medio de varillas de apoyo (138a-138d) introducidas en las aberturas y ubicarlo en una posición por encima del piso. Un soporte para alojar un cajón de tal tipo (100) comprende un bastidor portante (122) así como la pluralidad
de varillas de apoyo (138a-138d) que pueden fijarse al bastidor portante (122).
Además se describe un sistema y un procedimiento para la presentación de productos (116).

Número de Publicación **11296**

Nombre de la Invención **SISTEMA DE REPRESENTACIÓN GRÁFICA ESTÁTICA APLICABLE A SUPERFICIES DE CESPED**

Número de Solicitud 2011000311

Fecha de Solicitud **05/10/2011**

Representante **Enrique MacLean Soruco**

Solicitante(s) **Mayordomo Vicente, Juan Miguel**

Código País **ES**

Inventor(es) **Mayordomo Vicente, Juan Miguel**

Tipo **PATENTE DE INVENCION**

Clasificación **CIP(14):G09G**

Reivindica Prioridad **SI**

Nro. de Prioridad **PI1004032-3**

Fecha de Prioridad **20101008**

País Prioridad **BR**

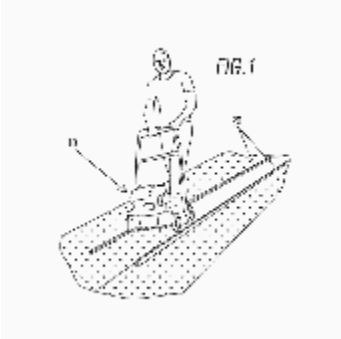


**RESUMEN**

Sistema de representación gráfica estática aplicable a superficies de césped, de tipo natural y artificial, que comprende un dispositivo de fresado provisto de al menos un tambor helicoidal que presenta unos medios de corte que permiten cortar el césped, que incluye además unos medios de guiado situados sobre el césped que guían el desplazamiento del dispositivo de fresado sobre la superficie de césped de manera que permiten obtener unas representaciones de tipo publicitario a modo de cualquier carácter o grafismo a partir del corte y orientación del césped tratado.

Número de Publicación **11297**

Nombre de la Invención **PROCESO**

Número de Solicitud 2012000130

Fecha de Solicitud **25/04/2012**

Representante **ROBERTO ROQUE CH.**

Solicitante(s) **DAVY PROCESS TECHNOLOGY LIMITED**

Código País **GB**

Inventor(es) **Timothy Douglas Gamlin**

Tipo **PATENTE DE INVENCION**

Clasificación **CIP(14):B01JB/00**

Reivindica Prioridad **SI**

Nro. de Prioridad **GB 1107072.9**

Fecha de Prioridad **20110427**

País Prioridad **GB**

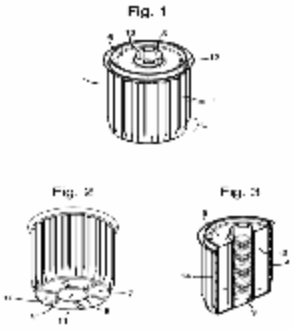


**RESUMEN**

Un proceso para la conversión de gas de síntesis en metanol mediante el contacto de una corriente gaseosa que contiene gas de síntesis con un catalizador en partículas; se realiza dicho proceso en un reactor tubular que tiene una entrada y una salida; dicha salida está situada en corriente descendente de la entrada; el reactor comprende uno más tubos que llevan uno o más portadores para el catalizador en partículas y medio de enfriamiento en contacto con dichos tubos; dicho portador de catalizador comprende: un recipiente anular para contener al catalizador en uso y lleva una pared interna perforada que define un tubo, una pared externa perforada, una superficie superior que cierra al recipiente anular y una superficie inferior que cierra al recipiente anular; una superficie que cierra el fondo del tubo formado por la pared interna del recipiente anular; un faldón que se extiende hacia arriba desde la pared externa perforada del recipiente anular, desde una posición en o cerca de la superficie inferior de dicho recipiente hasta una posición por debajo del sitio de un sello; y un sello situado en o cerca de la superficie superior y que se extiende desde el recipiente hasta una distancia que se extiende más allá de una superficie externa del faldón.

| | |
|---|---|
| Número de Publicación | **11298** |
| Nombre de la Invención | **EMULSIONES ESTABLES DE ACEITE EN AGUA DE ALTA RESISTENCIA** |
| Número de Solicitud | 2012000148 |
| Fecha de Solicitud | **04/05/2012** |
| Representante | **JOSE LUIS MEJIA M.** |
| Solicitante(s) | **DOW AGROSCIENCES LLC** |
| Código País | **US** |
| Inventor(es) | **Hong Zhang; Holger Tank; Franklin N. Keeney; Mei Li; Marco A. Tavares Do Nascimento** |
| Tipo | **PATENTE DE INVENCION** |
| Clasificación | **A01N25/00** |
| Reivindica Prioridad | **SI** |
| Nro. de Prioridad | **61/482,716** |
| Fecha de Prioridad | **20110505** |
| País Prioridad | **US** |

**RESUMEN**

Nuevas emulsiones herbicidas de aceite en agua de alta resistencia que contienen una sal de glifosato soluble en agua y un ingrediente activo herbicida soluble en aceite muestran una estabilidad aumentada para la coalescencia de la fase de aceite y la cristalización del ingrediente activo mediante el uso de tensioactivos específicos y solventes orgánicos inmiscibles en agua.

| | |
|---|---|
| Número de Publicación | **11299** |
| Nombre de la Invención | **MATERIALES Y MÉTODOS PARA LA DETECCIÓN DEL GEN DIOXIGENASA ARILOXIALCANOATO (AAD-12) EN LAS PLANTAS** |
| Número de Solicitud | 2012000365 |
| Fecha de Solicitud | **17/10/2012** |
| Representante | **JOSE LUIS MEJIA M.** |
| Solicitante(s) | **DOW AGROSCIENCES LLC** |
| Código País | **US** |
| Inventor(es) | **Andrew Greenwald; Chandra Channabasavaradhya** |
| Tipo | **PATENTE DE INVENCION** |
| Clasificación | **C07H21/04** |
| Reivindica Prioridad | **SI** |
| Nro. de Prioridad | **61/548,543** |
| Fecha de Prioridad | **20111018** |
| País Prioridad | **US** |

**RESUMEN**

Esta solicitud proporciona los materiales y los métodos para la detección de eventos del gen aad-12 en las muestras biológicas derivadas de plantas recombinantes y los materiales y métodos para la detección de eventos contaminantes en las muestras derivadas de plantas recombinantes.

| | |
|---|---|
| Número de Publicación | **11300** |
| Nombre de la Invención | **USO DE PROFUNGICIDAS DE UK—2A PARA EL CONTROL DE LA ROYA DE LA SOJA** |
| Número de Solicitud | 2013000151 |
| Fecha de Solicitud | **07/05/2013** |
| Representante | **RAMIRO MORENO BALDIVIESO** |
| Solicitante(s) | **DOW AGROSCIENCES LLC.** |
| Código País | **US** |
| Inventor(es) | **Davies, Kent William; Owen, W. John; Da Silva, Olavo Correa; Quimette, David George** |
| Tipo | **PATENTE DE INVENCION** |
| Clasificación | **CIP(14):A01N** |
| Reivindica Prioridad | **SI** |
| Nro. de Prioridad | **61/643,689** |
| Fecha de Prioridad | **20120507** |
| País Prioridad | **US** |

**RESUMEN**

La presente descripción se refiere al campo de los agroquímicos, con la inclusión de profungicidas de UK—2A y su uso para el control de la roya de la soja.

Número de Publicación **11301**

Nombre de la Invención **APARATOS DE CRIBADO MOLDEADO POR INYECCIÓN Y MÉTODOS RELACIONADOS**

Número de Solicitud 2013000171

Fecha de Solicitud **24/05/2013**

Representante **PILAR SORUCO ETCHEVERRY**

Solicitante(s) **DERRICK CORPORATION**

Código País **US**

Inventor(es) **Keith Wojciechowski**

Tipo **PATENTE DE INVENCION**

Clasificación **CIP(14): B07B1/00**

Reivindica Prioridad **SI**

Nro. de Prioridad **61/652,039; 61/714,882; 13/800,826**

Fecha de Prioridad **20120525; 20121017; 20130313**

País Prioridad **US; US; US**

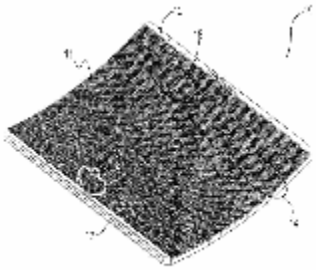

FIG. 1

**RESUMEN**

Miembros de cribado, instalaciones de cribado, métodos para la fabricación miembros de cribado, montajes y métodos para cribado de materiales son provistos para las máquinas de cribado vibratorias que incorporan el uso de materiales moldeados por inyección. La utilización de elementos de la criba con moldeado por inyección provee, entre otros, la variación de las configuraciones de la superficie de cribado; rápida y relativamente simple fabricación del montaje de cribado; y una combinación de sobresaliente de propiedades mecánicas y eléctricas del montaje de cribado, que incluye dureza, resistencia química y al desgaste. Las formas de realización de la presente invención utilizan un material termoplástico moldeado por inyección.

Número de Publicación **11302**

Nombre de la Invención **MÉTODO PARA ACOPLAR MODELOS DE FLUJO DE FLUIDO Y GEOMECÁNICO PARA SISTEMAS DE HIDROCARBUROS INTEGRADOS UTILIZANDO EVENTOS DESENCADENANTES CONOCIDOS**

Número de Solicitud 2013000347

Fecha de Solicitud **07/11/2013**

Representante **Pilar Salazar G.**

Solicitante(s) **REPSOL, S.A.**

Código País **ES**

Inventor(es) **Jose Maria Segura Serra; Mookanahallipatna Ramasesha Lakshmikantha; Mohamed Ahmed Hegazy**

Tipo **PATENTE DE INVENCION**

Clasificación **CIP(14);G 06F17/50**

Reivindica Prioridad **SI**

Nro. de Prioridad **61/724,616; 13/715,479**

Fecha de Prioridad **20121109; 20121214**

País Prioridad **US; US**

**RESUMEN**

El acoplamiento del modelo de flujo de fluido y modelo geomecánico para sistemas de hidrocarburos integrados, en un aspecto, comprende el análisis de datos históricos asociados con un reservorio para determinar uno o más eventos desencadenantes que desencadenan cambios abruptos en el estado de tensiones del esqueleto sólido del reservorio y de la presión de poro. Se definen uno o más pasos de tiempo en base a los eventos desencadenantes determinados. Se acoplan el modelo de flujo de fluido y modelo geomecánico en el uno o más pasos de tiempo definidos, e.g. en una dirección o dos direcciones. Se puede calcular automáticamente el número de iteraciones para que el acoplamiento en dos direcciones converja.

| | |
|---|---|
| Número de Publicación | **11303** |
| Nombre de la Invención | **NANOPARTÍCULAS POLIMÉRICAS TERAPÉUTICAS Y MÉTODOS PARA SU ELABORACIÓN Y USO** |
| Número de Solicitud | 2014000229 |
| Fecha de Solicitud | **15/09/2014** |
| Representante | **PILAR SALAZAR GALINDO** |
| Solicitante(s) | **ASTRAZENECA AB** |
| Código País | **SE** |
| Inventor(es) | **MARIANNE BERNICE ASHFORD; YOUNG- HO SONG; JAMES MARTIN NOLAN III; HONG WANG; EYOUNG SHIN; GREG TROIANO** |
| Tipo | **PATENTE DE INVENCION** |
| Clasificación | **CIP(14): B82Y** |
| Reivindica Prioridad | **SI** |
| Nro. de Prioridad | **61/878227;<br>61/939332** |
| Fecha de Prioridad | **20130916;<br>20140213** |
| País Prioridad | **US;<br>US** |

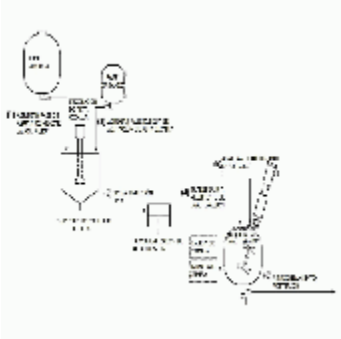


**RESUMEN**

En la presente se describen nanopartículas poliméricas que incluyen un agente terapéutico que es 2-(3-((7-(3-(etil(2-hidroxietil)amino)propoxi)quinazolin-4-il)amino)-1H-pirazol-5-il)-N-(3-fluorofenil)acetamida (también conocido como AZD1152 hqpa) o una sal farmacéuticamente aceptable de este, y métodos para hacer y usar dichas nanopartículas terapéuticas

SECCION

2

# DISEÑO INDUSTRIAL

## INVENCIONES Y NUEVAS TECNOLOGIAS

**DECISION 486 DE LA COMUNIDAD ANDINA**
**REGIMEN COMUN SOBRE PROPIEDAD INDUSTRIAL**

Artículo 122.- Dentro del plazo de treinta días siguientes a la fecha de la publicación, quien tenga legítimo interés, podrá presentar por una sola vez, oposición fundamentada que pueda desvirtuar el registro del diseño industrial.

Número de Publicación **11304**

Nombre de la Invención **PUPITRE UNIPERSONAL CON INNOVACION ERGONOMICA PARA LA MEJOR POSTURA DE LA COLUMNA VERTEBRAL DOBLE PARRILLA PARA EL GUARDADO DE MOCHILA Y CUADERNOS**

Número de Solicitud 2005000036

Fecha de Solicitud **17/02/2005**

Representante **UNIPERSONAL**

Solicitante(s) **JAUN CARLOS BECHARA MUKLED**

Código País **BO**

Inventor(es) **JAUN CARLOS BECHARA MUKLED**

Tipo **DISEÑO INDUSTRIAL**

Clasificación **LOC(10):0603 D0065**

Reivindica Prioridad **NO**

**RESUMEN**

-

Número de Publicación **11305**

Nombre de la Invención **AGARRADOR/SOPORTE PARA BOTELLAS TIPO PET.**

Número de Solicitud 2014200008

Fecha de Solicitud **06/11/2014**

Representante **---**

Solicitante(s) **JOSE CARLOS ZANQUETTA**

Código País **BR**

Inventor(es) **JOSE CARLOS ZANQUETTA**

Tipo **DISEÑO INDUSTRIAL**

Clasificación **LOC(10):0907F0025**

Reivindica Prioridad **NO**

**RESUMEN**

El AGARRADOR para botellas plásticas, facilita el manipuleo al momento de consumir los refrigerantes, agua, jugos etc. evitando desperdicio y accidentes. Además, es fácilmente montable alrededor de la boca de la botella permitiendo al consumidor removarla cuantas veces lo desee para usarlo en otra botella. Su soporte (la parte más larga) es de similitud lisa que facilita su manipuleo de adultos y niños.

Número de Publicación **11306**

Nombre de la Invención **AGARRADOR/SOPORTE PARA BOTELLAS TIPO PET.**

Número de Solicitud 2014200009

Fecha de Solicitud **06/11/2014**

Representante **---**

Solicitante(s) **JOSE CARLOS ZANQUETTA**

Código País **BR**

Inventor(es) **JOSE CARLOS ZANQUETTA**

Tipo **DISEÑO INDUSTRIAL**

Clasificación **LOC(10):0907F0025**

Reivindica Prioridad **NO**

**RESUMEN**

El AGARRADOR para botellas plásticas, facilita el manipuleo al momento de consumir los refrigerantes, agua, jugos etc. evitando desperdicio y accidentes. Además, es fácilmente montable alrededor de la boca de la botella permitiendo al consumidor removarla cuantas veces lo desee para usarlo en otra botella. Su soporte (la parte mas larga) es de similitud lisa que facilita su manipuleo de adultos y niños.

SENAPI

Servicio Nacional de Propiedad Intelectual

# DERECHO DE AUTOR Y DERECHOS CONEXOS

CORRESPONDIENTE A:

ENERO 2015

**LA PAZ - BOLIVIA**

SECCION

1

# OBRAS LITERARIAS

## DERECHO DE AUTOR Y DERECHOS CONEXOS

RESOLUCION ADMINISTRATIVA **1-5-2015** 1

TITULO **"LIBROS PRÉDICAS DE MENSAJES BÍBLICOS, ESPIRITUALES Y PROFÉTICOS (EN INGLES). VOLUMEN II" compilación conformada por las obras literarias: "JESÚS, THE DOCTOR OF THE BROKEN HEARTS", "THEN JESÚS SPOKE TO THEM AGAIN, SAYING: I AM THE LIGHT OF THE WORLD", "TO HUMBLE ONESELF IN ORDER TO BE A HEAVENLY MAN FULL OF HIS LOVE".**

AUTOR **CLAURE PEÑALOZA RICARDO**

TITULAR **CLAURE PEÑALOZA RICARDO**

SOLICITANTE **BELTRAN MARCA JUANA IRENE**

FECHA **02 - enero - 2015**

RESOLUCION ADMINISTRATIVA **1-7-2015** 2

TITULO **"LIBROS PRÉDICAS DE MENSAJES BÍBLICOS, ESPIRITUALES Y PROFÉTICOS. VOLUMEN IV" compilación conformada por las obras literarias. "JESÚS LE DIJO: YO SOY EL MESÍAS, EL QUE HABLA CONTIGO", "JESÚS LLORÓ" y "OTRA VEZ JESÚS LES HABLÓ, DICIENDO: YO SOY LA LUZ DEL MUNDO".**

AUTOR **CLAURE PEÑALOZA RICARDO**

TITULAR **CLAURE PEÑALOZA RICARDO**

SOLICITANTE **BELTRAN MARCA JUANA IRENE**

FECHA **02 - enero - 2015**

RESOLUCION ADMINISTRATIVA **1-8-2015** 3

TITULO **"CANCIONEROS CON ACORDES LA BIBLIA EN TU VIDA SINFONÍAS CELESTIALES VOLUMEN II" compilación conformada por las obras literarias. "JESÚS LLORÓ", "OTRA VEZ JESÚS LES HABLÓ, DICIENDO: YO SOY LA LUZ DEL MUNDO", "JESÚS LE DIJO: YO SOY EL MESÍAS, EL QUE HABLA CONTIGO", "JESÚS ES EL CAMINO, LA VERDAD Y LA VIDA", "UNA CENA DE PURO ROMANCE CON TU AMADO JESÚS DE NAZARETH", "EN ESTE DESIERTO QUIERO COMER DE TU PAN DE VIDA Y BEBER DE TU SANGRE PRECIOSA", "YO SOY LA RESURRECCIÓN Y LA VIDA; EL QUE CREE EN MÍ, AUNQUE ESTÉ MUERTO, VIVIRÁ".**

AUTOR **CLAURE PEÑALOZA RICARDO**

TITULAR **CLAURE PEÑALOZA RICARDO**

SOLICITANTE **BELTRAN MARCA JUANA IRENE**

FECHA **02 - enero - 2015**

RESOLUCION ADMINISTRATIVA **1-9-2015** 4

TITULO **"INTRODUCCIÓN A LOS SISTEMAS DE BOLETAJE AÉREO".**

AUTOR **ESCOBAR LIMA EDITH PAMELA**

TITULAR **ESCOBAR LIMA EDITH PAMELA**

SOLICITANTE **ESCOBAR LIMA EDITH PAMELA**

FECHA **02 - enero - 2015**

RESOLUCION ADMINISTRATIVA **1-10-2015** 5

TITULO **"DISEÑO DE UN BANCO DE PRUEBAS PARA REGULADORES DE PRESIÓN DE GAS NATURAL SEGÚN NORMA NAG - 235".**

AUTOR **FRADE SAN MIGUEL LUIS ALBERTO**

TITULAR **FRADE SAN MIGUEL LUIS ALBERTO**

SOLICITANTE **FRADE SAN MIGUEL LUIS ALBERTO**

FECHA **02 - enero - 2015**

RESOLUCION ADMINISTRATIVA **1-11-2015** 6

TITULO **"COMPILACIÓN DE NORMAS TÉCNICAS DE COMPETENCIAS LABORALES DEL CCAM - GAMLP GESTIÓN 2013".**

AUTOR **SALINAS MARTINEZ MARINA ROSARIO; MORALES ACEBEY LILY GLORY; PONCE PEREZ VERONICA VANESSA; VERA ROCHA SILVIA**

TITULAR **CENTRO DE CAPACITACIÓN MUNICIPAL - CCAM**

SOLICITANTE **TELLEZ LAGUNA MARIA ESPERANZA**

FECHA **02 - enero - 2015**

RESOLUCION ADMINISTRATIVA **1-12-2015** 7

TITULO **"COMPILACIÓN DE ESTÁNDARES DE COMPETENCIAS LABORALES DEL CCAM - GAMLP GESTIÓN 2014".**

AUTOR **SALINAS MARTINEZ MARINA ROSARIO; MORALES ACEBEY LILY GLORY; PONCE PEREZ VERONICA VANESSA; VERA ROCHA SILVIA**

TITULAR **CENTRO DE CAPACITACIÓN MUNICIPAL - CCAM**

SOLICITANTE **TELLEZ LAGUNA MARIA ESPERANZA**

FECHA **02 - enero - 2015**

RESOLUCION ADMINISTRATIVA **1-16-2015** 8

TITULO **"COMPENDIO DE TERAPÉUTICA BÁSICA".**

AUTOR **JIMENEZ CANAVIRI JOSE MARIA**

TITULAR **JIMENEZ CANAVIRI JOSE MARIA**

SOLICITANTE **JIMENEZ CANAVIRI JOSE MARIA**

FECHA **02 - enero - 2015**

RESOLUCION ADMINISTRATIVA **1-17-2015** 9

TITULO **"FORTALECIMIENTO DE LA CAPACIDAD ORGANIZATIVA DE COOPERATIVAS DE SERVICIO DE AGUA DE LA PAZ A TRAVÉS DE UN PROGRAMA DE INTERACCIÓN SOCIAL DE LA EMI. CASO: COODAP VILLA NUEVO POTOSÍ LTDA.".**

AUTOR **MAMANI ARUQUIPA LUIS SERAPIO**

TITULAR **MAMANI ARUQUIPA LUIS SERAPIO**

SOLICITANTE **MAMANI ARUQUIPA LUIS SERAPIO**

FECHA **02 - enero - 2015**

RESOLUCION ADMINISTRATIVA **1-18-2015** 10

TITULO **"EL ORGASMO INFINITO".**

AUTOR **BELL BECERRA GUILLERMO RODRIGO**

TITULAR **BELL BECERRA GUILLERMO RODRIGO**

SOLICITANTE **BELL BECERRA GUILLERMO RODRIGO**

FECHA **02 - enero - 2015**

RESOLUCION ADMINISTRATIVA **1-21-2015** 11

TITULO **"DETERMINAR LA EFICIENCIA EN LA DEPURACIÓN DE AGUAS CONTAMINADAS POR HUMEDALES ARTIFICIALES DE FLUJO VERTICAL CONSTRUIDOS A ESCALA LABORATORIO".**

AUTOR **CHAMBI RAMOS YAMEL SOLANGEL**

TITULAR **CHAMBI RAMOS YAMEL SOLANGEL**

SOLICITANTE **CHAMBI RAMOS YAMEL SOLANGEL**

FECHA **05 - enero - 2015**

RESOLUCION ADMINISTRATIVA **1-22-2015** 12

TITULO **"ESTUDIO DE FACTIBILIDAD PARA LA CREACIÓN DE UNA GUARDERÍA UNIVERSITARIA PARA ESTUDIANTES QUE CURSAN UNA CARRERA EN LA FACULTAD DE CIENCIAS EMPRESARIALES DE LA UDABOL, ASÍ COMO DEL PERSONAL DOCENTE Y ADMINISTRATIVO QUE TIENEN NIÑOS CON EDADES DE CERO A CUATRO AÑOS RESPECTIVAMENTE".**

AUTOR **ESCOBAR TAPIA EVELYN ROSARIO**

TITULAR **ESCOBAR TAPIA EVELYN ROSARIO**

SOLICITANTE **ESCOBAR TAPIA EVELYN ROSARIO**

FECHA **05 - enero - 2015**

RESOLUCION ADMINISTRATIVA **1-24-2015** 13

TITULO **"NECESIDAD DE COMPLEMENTAR UN CAPÍTULO A LA LEY GENERAL DE COOPERATIVAS, ADECUÁNDOLO EL SISTEMA COOPERATIVO TELEFÓNICO EN TELECOMUNICACIONES".**

AUTOR **MONTAÑO VILLAVICENCIO SKYLANKA VALERIA**

TITULAR **MONTAÑO VILLAVICENCIO SKYLANKA VALERIA**

SOLICITANTE **MONTAÑO VILLAVICENCIO SKYLANKA VALERIA**

FECHA **06 - enero - 2015**

RESOLUCION ADMINISTRATIVA **1-27-2015** 14

TITULO **"ACRÓSTICO DE CANCIONES PATRIÓTICAS".**

AUTOR **HUANCA QUISPE ELOY**

TITULAR **HUANCA QUISPE ELOY**

SOLICITANTE **HUANCA QUISPE ELOY**

FECHA **06 - enero - 2015**

RESOLUCION ADMINISTRATIVA **1-28-2015** 15

TITULO **"LECTURA MUSICAL PARA TAMBOR".**

AUTOR **HUANCA QUISPE ELOY**

TITULAR **HUANCA QUISPE ELOY**

SOLICITANTE **HUANCA QUISPE ELOY**

FECHA **06 - enero - 2015**

RESOLUCION ADMINISTRATIVA **1-30-2015** 16

TITULO **"APLICACIÓN DE PRUEBAS TP (TEST PRODUCTION) PARA POZOS DE GAS".**

AUTOR **CHAMBI RAMOS LUIS GREGORIO**

TITULAR **CHAMBI RAMOS LUIS GREGORIO**

SOLICITANTE **CHAMBI RAMOS LUIS GREGORIO**

FECHA **07 - enero - 2015**

RESOLUCION ADMINISTRATIVA **1-31-2015** 17

TITULO **"PROYECTO DE CREACIÓN DE REGISTRO ESPECÍFICO Y DE ARCHIVOS DE ADN DE PEDERASTRAS Y PAIDOFILOS".**

AUTOR **SALVATIERRA CATACORA JHON HENRRY**

TITULAR **SALVATIERRA CATACORA JHON HENRRY**

SOLICITANTE **CATACORA RUIZ de SALVATIERRA MARIA ESTHER**

FECHA **08 - enero - 2015**

RESOLUCION ADMINISTRATIVA **1-32-2015** 18

TITULO **"ECUACIONES DIFERENCIALES ORDINARIAS".**

AUTOR **MARTINEZ MAMANI EDDY**

TITULAR **MARTINEZ MAMANI EDDY**

SOLICITANTE **MARTINEZ MAMANI EDDY**

FECHA **08 - enero - 2015**

RESOLUCION ADMINISTRATIVA **1-33-2015** 19

TITULO **"PROCEDIMIENTOS DE LIMPIEZA APLICABLES POR MEDIO DE LA UNIDAD COILED TUBING A POZOS PETROLEROS".**

AUTOR **TOLEDO VALENCIA DANIEL OSCAR**

TITULAR **TOLEDO VALENCIA DANIEL OSCAR**

SOLICITANTE **TOLEDO VALENCIA DANIEL OSCAR**

FECHA **08 - enero - 2015**

RESOLUCION ADMINISTRATIVA **1-35-2015** 20

TITULO **"JUEGOS (TRADICIONALES) Y PSICOMOTRICIDAD DE NIÑOS CON TDA, EN EL CENTRO DE EDUCACIÓN ESPECIAL CONSIPE".**

AUTOR **JIMENEZ ESPINOZA OSCAR HUGO**

TITULAR **JIMENEZ ESPINOZA OSCAR HUGO**

SOLICITANTE **JIMENEZ ESPINOZA OSCAR HUGO**

FECHA **09 - enero - 2015**

RESOLUCION ADMINISTRATIVA **1-36-2015** 21

TITULO **"ELECCIONES PRESIDENCIALES 2014 - 2019".**

AUTOR **CHOQUE LIMACHI HILDA**

TITULAR **CHOQUE LIMACHI HILDA**

SOLICITANTE **CHOQUE LIMACHI HILDA**

FECHA **09 - enero - 2015**

RESOLUCION ADMINISTRATIVA **1-37-2015** 22

TITULO **PROYECTO "VACA FELIZ".**

AUTOR **NOGALES VERA PATRICIA MONICA**

TITULAR **NOGALES VERA PATRICIA MONICA**

SOLICITANTE **NOGALES VERA PATRICIA MONICA**

FECHA **12 - enero - 2015**

RESOLUCION ADMINISTRATIVA **1-38-2015** 23

TITULO **"CASITA DE POBRE".**

AUTOR **MARTINEZ ROCHA RAMIRO**

TITULAR **MARTINEZ ROCHA RAMIRO**

SOLICITANTE **MARTINEZ ROCHA RAMIRO**

FECHA **12 - enero - 2015**

RESOLUCION ADMINISTRATIVA **1-39-2015** 24

TITULO **"KENCHA NAVIDAD".**

AUTOR **MARTINEZ ROCHA RAMIRO**

TITULAR **MARTINEZ ROCHA RAMIRO**

SOLICITANTE **MARTINEZ ROCHA RAMIRO**

FECHA **12 - enero - 2015**

RESOLUCION ADMINISTRATIVA **1-40-2015** 25

TITULO **"QUIERO DECIR QUE TE AMO".**

AUTOR **CAMPOS BARRERA LIMBERTH**

TITULAR **CAMPOS BARRERA LIMBERTH**

SOLICITANTE **CAMPOS BARRERA LIMBERTH**

FECHA **12 - enero - 2015**

RESOLUCION ADMINISTRATIVA **1-42-2015** 26

TITULO **"MI QUERIDA COMUNIDAD TITICANI TACACA - VISTA PANORÁMICA DE LA COMUNIDAD".**

AUTOR **QUISPE CRUZ ROBERTO; CONDORI CALLISAYA ANGELICA**

TITULAR **QUISPE CRUZ ROBERTO; CONDORI CALLISAYA ANGELICA**

SOLICITANTE **QUISPE CRUZ ROBERTO**

FECHA **12 - enero - 2015**

RESOLUCION ADMINISTRATIVA **1-43-2015** 27

TITULO **"NUESTRA RIQUEZA NATURAL DE LA COMUNIDAD SARARIA ALTO BENI".**

AUTOR **QUISPE CRUZ ROBERTO; CONDORI CALLISAYA ANGELICA**

TITULAR **QUISPE CRUZ ROBERTO; CONDORI CALLISAYA ANGELICA**

SOLICITANTE **QUISPE CRUZ ROBERTO**

FECHA **12 - enero - 2015**

RESOLUCION ADMINISTRATIVA **1-45-2015** 28

TITULO **"LA HUELLA DE OPINIÓN, PERIODISMO EN 30 AÑOS (1985-2015)".**

AUTOR **SABAT LARA FEDERICO ALFONSO; LAVAYEN MENDOZA CARLOS RENE; DE LA ZERDA VEIZAGA SERGIO**

TITULAR **COOPERATIVA BOLIVIANA DE CEMENTO INDUSTRIAS Y SERVICIOS "COBOCE" LTDA.**

SOLICITANTE **FLORES PEDRIEL OVERDAN JAVIER**

FECHA **13 - enero - 2015**

RESOLUCION ADMINISTRATIVA **1-46-2015** 29

TITULO **"COSTOS EMPRESARIALES".**

AUTOR **RODRIGUEZ COCA ADOLFO; SOSA ALBA ISELA INES**

TITULAR **RODRIGUEZ COCA ADOLFO; SOSA ALBA ISELA INES**

SOLICITANTE **RODRIGUEZ COCA ADOLFO; SOSA ALBA ISELA INES**

FECHA **13 - enero - 2015**

30

RESOLUCION ADMINISTRATIVA **1-47-2015**

TITULO **"HISTORIA DE LA PLAZUELA".**

AUTOR **MAMANI MAMANI DAMASO**

TITULAR **MAMANI MAMANI DAMASO**

SOLICITANTE **MAMANI MAMANI DAMASO**

FECHA **13 - enero - 2015**

31

RESOLUCION ADMINISTRATIVA **1-48-2015**

TITULO **PROYECTO DE FACTIBILIDAD: "CREACIÓN DE UNA EMPRESA DE PREPARACIÓN Y COMERCIALIZACIÓN DE ALIMENTOS NUTRITIVOS PARA UNIVERSIDADES DE LA CIUDAD DE LA PAZ".**

AUTOR **ARANDA CORONEL KAREN STEFANI**

TITULAR **ARANDA CORONEL KAREN STEFANI**

SOLICITANTE **ARANDA CORONEL KAREN STEFANI**

FECHA **14 - enero - 2015**

32

RESOLUCION ADMINISTRATIVA **1-49-2015**

TITULO **PROYECTO DE FACTIBILIDAD PARA LA CREACIÓN DE UNA PLANTA PROCESADORA DE PRODUCTOS LÁCTEOS EN LA COMUNIDAD LA RINCONADA, DEL MUNICIPIO DE TIPUANI, PROVINCIA LARECAJA DEL DEPARTAMENTO DE LA PAZ. LÁCTEOS "MI TIPUANI".**

AUTOR **COSSIO BALDOMAR TRINIDAD MERY**

TITULAR **COSSIO BALDOMAR TRINIDAD MERY**

SOLICITANTE **BALDOMAR de ALVAREZ MIRIAM AMPARO**

FECHA **14 - enero - 2015**

33

RESOLUCION ADMINISTRATIVA **1-50-2015**

TITULO **"DISEÑO DE UNA ARQUITECTURA DE CONTROL PARA UN EQUIPO DE ROBOTS MÓVILES DESTINADO A LA BÚSQUEDA E IDENTIFICACIÓN DE LOCACIONES REPRESENTATIVAS EN SISTEMAS A PARÁMETROS DISTRIBUIDOS. CASO DE ESTUDIO: AGUA SUPERFICIAL".**

AUTOR **ZAMORA MERCADO PABLO IVAN**

TITULAR **ZAMORA MERCADO PABLO IVAN**

SOLICITANTE **ZAMORA MERCADO PABLO IVAN**

FECHA **14 - enero - 2015**

34

RESOLUCION ADMINISTRATIVA **1-51-2015**

TITULO **"PROTOTIPO DE IMPRESORA 3D CON EL USO DE BOTELLAS PET COMO MATERIAL DE IMPRESIÓN Y ADAPTACIÓN DE DESECHO ELECTRÓNICO (E-WASTE) PARA SU CONSTRUCCIÓN".**

AUTOR **LOMA MARCONI PAULO ROBERTO**

TITULAR **LOMA MARCONI PAULO ROBERTO**

SOLICITANTE **LOMA MARCONI PAULO ROBERTO**

FECHA **14 - enero - 2015**

35

RESOLUCION ADMINISTRATIVA **1-52-2015**

TITULO **"ANTOLOGÍA LITERARIA COMUNITARIA ESCOLAR".**

AUTOR **PORCO AGUILAR ORLANDO BETO**

TITULAR **PORCO AGUILAR ORLANDO BETO**

SOLICITANTE **PORCO AGUILAR ORLANDO BETO**

FECHA **14 - enero - 2015**

36

RESOLUCION ADMINISTRATIVA **1-53-2015**

TITULO **"LA ICONOGRAFÍA COMO ESTRATEGIA PEDAGÓGICA PARA OPTIMIZAR LA PRODUCCIÓN DE TEXTOS EN LOS ESTUDIANTES DE EDUCACIÓN PRIMARIA COMUNITARIA VOCACIONAL".**

AUTOR **PORCO AGUILAR ORLANDO BETO**

TITULAR **PORCO AGUILAR ORLANDO BETO**

SOLICITANTE **PORCO AGUILAR ORLANDO BETO**

FECHA **14 - enero - 2015**

37

RESOLUCION ADMINISTRATIVA **1-55-2015**

TITULO **"EXILIO".**

AUTOR **BRAVO JUSTINIANO ADDEL**

TITULAR **BRAVO JUSTINIANO ADDEL**

SOLICITANTE **BRAVO JUSTINIANO ADDEL**

FECHA **14 - enero - 2015**

38

RESOLUCION ADMINISTRATIVA **1-57-2015**

TITULO **"ÑEERIRU YAYEMBOEVAERA ÑEEPE - TEXTO DE APOYO PARA EL APRENDIZAJE DE LA LENGUA ORIGINARIA GUARANÍ. PRIMERO DE SECUNDARIA".**

AUTOR **NUÑEZ ENCINAS NILA TOMASA**

TITULAR **NUÑEZ ENCINAS NILA TOMASA**

SOLICITANTE **NUÑEZ ENCINAS NILA TOMASA**

FECHA **15 - enero - 2015**

RESOLUCION ADMINISTRATIVA **1-58-2015** 39

TITULO **"ÑEERIRU YAYEMBOEVAERA ÑEEPE - TEXTO PARA QUE APRENDAMOS LA LENGUA ORIGINARIA GUARANÍ. PRIMERO DE PRIMARIA".**

AUTOR **NUÑEZ ENCINAS NILA TOMASA**
TITULAR **NUÑEZ ENCINAS NILA TOMASA**
SOLICITANTE **NUÑEZ ENCINAS NILA TOMASA**
FECHA **15 - enero - 2015**

RESOLUCION ADMINISTRATIVA **1-59-2015** 40

TITULO **"ÑEERIRU YAYEMBOEVAERA ÑEEPE - TEXTO DE APOYO PARA EL APRENDIZAJE DE LA LENGUA ORIGINARIA GUARANÍ. SEGUNDO DE SECUNDARIA".**

AUTOR **NUÑEZ ENCINAS NILA TOMASA**
TITULAR **NUÑEZ ENCINAS NILA TOMASA**
SOLICITANTE **NUÑEZ ENCINAS NILA TOMASA**
FECHA **15 - enero - 2015**

RESOLUCION ADMINISTRATIVA **1-61-2015** 41

TITULO **"CENTRO DE INTERPRETACIÓN DE LA CULTURA ANDINA EN COPACABANA".**

AUTOR **CHUQUIMIA JEMIO VERONICA PAMELA**
TITULAR **CHUQUIMIA JEMIO VERONICA PAMELA**
SOLICITANTE **CHUQUIMIA JEMIO VERONICA PAMELA**
FECHA **15 - enero - 2015**

RESOLUCION ADMINISTRATIVA **1-62-2015** 42

TITULO **PROYECTO DE FACTIBILIDAD "CREACIÓN DE UNA EMPRESA TEXTIL DE DISEÑO, CONFECCIÓN Y COMERCIALIZACIÓN DE ROPA INFORMAL Y CASUAL, JUVENIL PARA MUJERES EN LA CIUDAD DE LA PAZ".**

AUTOR **SILVA MAMANI MAGALI MARGOTH**
TITULAR **SILVA MAMANI MAGALI MARGOTH**
SOLICITANTE **SILVA MAMANI MAGALI MARGOTH**
FECHA **15 - enero - 2015**

RESOLUCION ADMINISTRATIVA **1-63-2015** 43

TITULO **"PROCESOS DE PLANIFICACIÓN DE PROYECTO SOCIOCOMUNITARIO PARA LA EDUCACIÓN PRODUCTIVA DE LA UNIDAD EDUCATIVA REPÚBLICA DE COLOMBIA DEL DISTRITO ESCOLAR DE BATALLAS DEL DEPARTAMENTO DE LA PAZ".**

AUTOR **APAZA FLORES GENARO**
TITULAR **APAZA FLORES GENARO**
SOLICITANTE **APAZA FLORES GENARO**
FECHA **15 - enero - 2015**

RESOLUCION ADMINISTRATIVA **1-64-2015** 44

TITULO **"PRODUCCIÓN DE LA QUINUA Y SUS VALORES NUTRITIVOS".**

AUTOR **APAZA FLORES GENARO**
TITULAR **APAZA FLORES GENARO**
SOLICITANTE **APAZA FLORES GENARO**
FECHA **16 - enero - 2015**

RESOLUCION ADMINISTRATIVA **1-65-2015** 45

TITULO **"LOS MISTERIOS DEL VOLCÁN TUNUPA".**

AUTOR **PORTUGAL ALVIZURI GUILLERMO ANTONIO**
TITULAR **PORTUGAL ALVIZURI GUILLERMO ANTONIO**
SOLICITANTE **PORTUGAL ALVIZURI GUILLERMO ANTONIO**
FECHA **16 - enero - 2015**

RESOLUCION ADMINISTRATIVA **1-66-2015** 46

TITULO **"DURABILIDAD DE AGREGADOS PROVENIENTES DE YACIMIENTOS DE LAS CIUDADES DE LA PAZ Y EL ALTO".**

AUTOR **ARRATIA CUELA JAVIER WILLY; ARRATIA CUELA LIZETH SANDRA**
TITULAR **ARRATIA CUELA JAVIER WILLY; ARRATIA CUELA LIZETH SANDRA**
SOLICITANTE **ARRATIA CUELA JAVIER WILLY**
FECHA **16 - enero - 2015**

RESOLUCION ADMINISTRATIVA **1-67-2015** 47

TITULO **"ESTRATEGIAS DE CAPTACIÓN Y FIDELIZACIÓN DE SOCIOS, QUE PERMITA MEJORAR LOS NIVELES DE INGRESOS DEL COLEGIO DE CIENCIAS EMPRESARIALES DE LA CIUDAD DE LA PAZ".**

AUTOR **MARAZ TARIFA GABRIELA**
TITULAR **MARAZ TARIFA GABRIELA**
SOLICITANTE **MARAZ TARIFA GABRIELA**
FECHA **16 - enero - 2015**

RESOLUCION ADMINISTRATIVA **1-68-2015** 48

TITULO **"ESTUDIO DE FACTIBILIDAD DE PRODUCCIÓN DE LADRILLOS A BASE DE LLANTAS Y PLÁSTICOS EN EL MUNICIPIO DE ACHOCALLA".**

AUTOR **PILCO CHAVEZ HENRY**
TITULAR **PILCO CHAVEZ HENRY**
SOLICITANTE **PILCO CHAVEZ HENRY**
FECHA **16 - enero - 2015**

RESOLUCION ADMINISTRATIVA **1-69-2015** 49

TITULO **"LEY DE PERSECUCIÓN PENAL DE DELITOS CONTRA LA SEGURIDAD DEL ESTADO PLURINACIONAL DE BOLIVIA MODIFICACIÓN E INCORPORACIÓN AL CÓDIGO DE PROCEDIMIENTO PENAL LEY Nº 1970 DE 25 DE MARZO DE 1999".**

AUTOR **CONDORI SALAS LIDIA**
TITULAR **CONDORI SALAS LIDIA**
SOLICITANTE **CONDORI SALAS LIDIA**
FECHA **16 - enero - 2015**

RESOLUCION ADMINISTRATIVA **1-70-2015** 50

TITULO **"ÁLGEBRA. APUNTES DE ASIGNATURA".**

AUTOR **AMUSQUIVAR CABALLERO WILMA**
TITULAR **AMUSQUIVAR CABALLERO WILMA**
SOLICITANTE **AMUSQUIVAR CABALLERO WILMA**
FECHA **16 - enero - 2015**

RESOLUCION ADMINISTRATIVA **1-73-2015** 51

TITULO **"CORRIENTES PEDAGÓGICAS PARA LA EDUCACIÓN INICIAL".**

AUTOR **GALVIS COCA RICARDO**
TITULAR **GALVIS COCA RICARDO**
SOLICITANTE **GALVIS COCA RICARDO**
FECHA **19 - enero - 2015**

RESOLUCION ADMINISTRATIVA **1-74-2015** 52

TITULO **"ESTUDIO DEL COMPORTAMIENTO DE ALEACIONES (Cu-Al-Pb) FRENTE AL DESGASTE EN UN SISTEMA TRIBOLÓGICO EJE-COJINETE DE NIVEL LABORATORIO".**

AUTOR **CHAVEZ JARA DIEGO**
TITULAR **CHAVEZ JARA DIEGO**
SOLICITANTE **CHAVEZ JARA DIEGO**
FECHA **19 - enero - 2015**

RESOLUCION ADMINISTRATIVA **1-75-2015** 53

TITULO **"LA PERCEPCIÓN DE LOS ESTUDIANTES SOBRE LA INFORMACIÓN DE TRATA Y TRÁFICO DE PERSONAS A TRAVÉS DE LOS MEDIOS ESPORÁDICOS".**

AUTOR **GUTIERREZ ARGOLLO DAYANA**
TITULAR **GUTIERREZ ARGOLLO DAYANA**
SOLICITANTE **GUTIERREZ ARGOLLO DAYANA**
FECHA **19 - enero - 2015**

RESOLUCION ADMINISTRATIVA **1-76-2015** 54

TITULO **"EL MODELADO EN PROCESOS DE APRENDIZAJE".**

AUTOR **MAMANI CRUZ FELIX TIMOTEO**
TITULAR **MAMANI CRUZ FELIX TIMOTEO**
SOLICITANTE **MAMANI CRUZ FELIX TIMOTEO**
FECHA **19 - enero - 2015**

RESOLUCION ADMINISTRATIVA **1-77-2015** 55

TITULO **ESTRATEGIA DE MARKETING PARA LA INTRODUCCIÓN DE PRODUCTOS NUEVOS DE "CAMINO REAL APARTHOTEL" EN EL MERCADO PACEÑO.**

AUTOR **RUIZ SANCHEZ CAROL LUCIEL**
TITULAR **RUIZ SANCHEZ CAROL LUCIEL**
SOLICITANTE **RUIZ SANCHEZ CAROL LUCIEL**
FECHA **20 - enero - 2015**

RESOLUCION ADMINISTRATIVA **1-78-2015** 56

TITULO **"AYMARA SUNI AYNUQA".**

AUTOR **ANAYA QUISPE CELSO**
TITULAR **UNIVERSIDAD INDÍGENA BOLIVIANA AYMARA "TUPAK KATARI"**
SOLICITANTE **HUALLPA CHURA BERNARDINO**
FECHA **20 - enero - 2015**

RESOLUCION ADMINISTRATIVA **1-79-2015** 57

TITULO **"K'ISPIÑA: QULLANA JUPHATA LURATA".**

AUTOR **MAMANI CAHUAYA WALDO DONATO**
TITULAR **UNIVERSIDAD INDÍGENA BOLIVIANA AYMARA "TUPAK KATARI"**
SOLICITANTE **HUALLPA CHURA BERNARDINO**
FECHA **20 - enero - 2015**

RESOLUCION ADMINISTRATIVA **1-80-2015** 58

TITULO **"AYMARA SAWUNAKA III: MALLKUNAKANA ISINAKAPA, SAWUKIPA, CHICHILLA, WISKA, Q'URAWA K'ANAÑA".**

AUTOR **CALLISAYA ACERO JUSTINO**
TITULAR **UNIVERSIDAD INDÍGENA BOLIVIANA AYMARA "TUPAK KATARI"**
SOLICITANTE **HUALLPA CHURA BERNARDINO**
FECHA **21 - enero - 2015**

RESOLUCION ADMINISTRATIVA **1-81-2015** 59

TITULO **"JACH'A YATIQAÑA UTANAKATPACHA AMUYUNAKASA SARANAKASARU KUTIKIPJTAYAÑA".**

AUTOR **CALLIZAYA OJEDA BENIGNO**

TITULAR **UNIVERSIDAD INDÍGENA BOLIVIANA AYMARA "TUPAK KATARI"**

SOLICITANTE **HUALLPA CHURA BERNARDINO**

FECHA **21 - enero - 2015**

RESOLUCION ADMINISTRATIVA **1-82-2015** 60

TITULO **"WAWATA, WAYNA TAWAQKAMA JILTAÑAPANA, AMUYUPANA MAYJT'ANAKAPA".**

AUTOR **ROJAS GARAY IRMA**

TITULAR **UNIVERSIDAD INDÍGENA BOLIVIANA AYMARA "TUPAK KATARI"**

SOLICITANTE **HUALLPA CHURA BERNARDINO**

FECHA **21 - enero - 2015**

RESOLUCION ADMINISTRATIVA **1-83-2015** 61

TITULO **"WAKARU TUTURA LLACHHU ALIMPI MANQ'AYASINA MILLK'I JILXATTAYAÑXATA UKHAMARAKI ALLPACHU PURAKANA LAQ'UNAKAPA QULLAÑXATA".**

AUTOR **HILAQUITA QUISPE GERMAN; URURI CUCHO FLORA; MAMANI PORTO EMILIANA**

TITULAR **UNIVERSIDAD INDÍGENA BOLIVIANA AYMARA "TUPAK KATARI"**

SOLICITANTE **HUALLPA CHURA BERNARDINO**

FECHA **21 - enero - 2015**

RESOLUCION ADMINISTRATIVA **1-84-2015** 62

TITULO **"QARWA USUNAKA SARANAKARJAMA QULLAÑA: PROVINCIA INGAVI SAN ANDRÉS DE MACHACA LA PAZ".**

AUTOR **QUISBERT QUISPE MAXIMO**

TITULAR **UNIVERSIDAD INDÍGENA BOLIVIANA AYMARA "TUPAK KATARI"**

SOLICITANTE **HUALLPA CHURA BERNARDINO**

FECHA **21 - enero - 2015**

RESOLUCION ADMINISTRATIVA **1-85-2015** 63

TITULO **"JUPHATA BARRAS ENERGÉTICAS YATIQIRI WAWANAKATAKI SUMA MANQ'A WAKICHAÑXATA".**

AUTOR **QUISPE QUISPE NARDDY**

TITULAR **UNIVERSIDAD INDÍGENA BOLIVIANA AYMARA "TUPAK KATARI"**

SOLICITANTE **HUALLPA CHURA BERNARDINO**

FECHA **21 - enero - 2015**

RESOLUCION ADMINISTRATIVA **1-86-2015** 64

TITULO **"SAWUTA SALTANAKA".**

AUTOR **QUENTA PERCA LOURDES; AGUILAR AGUILAR WILMER DAVID**

TITULAR **UNIVERSIDAD INDÍGENA BOLIVIANA AYMARA "TUPAK KATARI"**

SOLICITANTE **HUALLPA CHURA BERNARDINO**

FECHA **21 - enero - 2015**

RESOLUCION ADMINISTRATIVA **1-88-2015** 65

TITULO **"DISEÑO DE UN SISTEMA DE GESTIÓN DE LA CALIDAD PARA EL DEPARTAMENTO DE MANTENIMIENTO DE LA EMPRESA CONSTRUCTORA LUPE LTDA, SEGÚN LA NORMA NB/ISO 9001:2008".**

AUTOR **VILLANUEVA ARANO BORIS**

TITULAR **VILLANUEVA ARANO BORIS**

SOLICITANTE **VILLANUEVA ARANO BORIS**

FECHA **23 - enero - 2015**

RESOLUCION ADMINISTRATIVA **1-90-2015** 66

TITULO **"LAS AVENTURAS DE TEKKO".**

AUTOR **ISSA de LOLAS GABRIELA ALEJANDRA**

TITULAR **ISSA de LOLAS GABRIELA ALEJANDRA**

SOLICITANTE **ISSA de LOLAS GABRIELA ALEJANDRA**

FECHA **23 - enero - 2015**

RESOLUCION ADMINISTRATIVA **1-91-2015** 67

TITULO **"DICCIONARIO SISTEMATIZADO DE JURISPRUDENCIA CONSTITUCIONAL".**

AUTOR **CANEDO CHAVEZ RAMIRO FROILAN**

TITULAR **CANEDO CHAVEZ RAMIRO FROILAN**

SOLICITANTE **CANEDO CHAVEZ RAMIRO FROILAN**

FECHA **23 - enero - 2015**

RESOLUCION ADMINISTRATIVA **1-92-2015** 68

TITULO **"BREVE HISTORIA DE LO HUMANO. DEL BIG BANG A LA EXTINCIÓN?".**

AUTOR **SUSTACH MENACHO JORGE ALBERTO**

TITULAR **SUSTACH MENACHO JORGE ALBERTO**

SOLICITANTE **SUSTACH MENACHO JORGE ALBERTO**

FECHA **23 - enero - 2015**

RESOLUCION ADMINISTRATIVA **1-94-2015** 69

TITULO **"ESTUDIO DE FACTIBILIDAD I. URBANIZACIONES CON BIOENERGÍA AUTOSOSTENIBLE".**

AUTOR **CANAVIRI TORRICOS JOSE KARIM**

TITULAR **CANAVIRI TORRICOS JOSE KARIM**

SOLICITANTE **CANAVIRI TORRICOS JOSE KARIM**

FECHA **23 - enero - 2015**

RESOLUCION ADMINISTRATIVA **1-95-2015** 70

TITULO **"CURSO COMPLETO DE CHARANGO" compilación conformada por las obras literarias: "MÉTODO AUDIOVISUAL DE CHARANGO", "CHARANGO Y CANTO" y "CHARANGO PUNTEO".**

AUTOR **CAMARA MEDRANO ALEJANDRO**
TITULAR **CAMARA MEDRANO ALEJANDRO**
SOLICITANTE **CAMARA MEDRANO ALEJANDRO**
FECHA **23 - enero - 2015**

RESOLUCION ADMINISTRATIVA **1-96-2015** 71

TITULO **"ELEMENTOS PARA TRABAJAR SOBRE MEDIO AMBIENTE EN EL PROYECTO SOCIOPRODUCTIVO DE UNIDAD EDUCATIVA".**

AUTOR **ARAMAYO LAZARTE NORKA; ARAMAYO LAZARTE ESTHER**
TITULAR **ARAMAYO LAZARTE NORKA; ARAMAYO LAZARTE ESTHER**
SOLICITANTE **ARAMAYO LAZARTE NORKA**
FECHA **23 - enero - 2015**

RESOLUCION ADMINISTRATIVA **1-97-2015** 72

TITULO **"APUNTES SOBRE LAS CORRIENTES PEDAGÓGICAS CONTEMPORÁNEAS Y EL MODELO SOCIOCOMUNITARIO PRODUCTIVO EN LA PLANIFICACIÓN DOCENTE".**

AUTOR **ARAMAYO LAZARTE NORKA; ARAMAYO LAZARTE ESTHER**
TITULAR **ARAMAYO LAZARTE NORKA; ARAMAYO LAZARTE ESTHER**
SOLICITANTE **ARAMAYO LAZARTE ESTHER**
FECHA **23 - enero - 2015**

RESOLUCION ADMINISTRATIVA **1-98-2015** 73

TITULO **"ÑAWPA TATAKUNANCHIKPA IMASMARIKUNAN".**

AUTOR **VARGAS SANDOVAL MAXIMILIANO**
TITULAR **VARGAS SANDOVAL MAXIMILIANO**
SOLICITANTE **VARGAS SANDOVAL MAXIMILIANO**
FECHA **23 - enero - 2015**

RESOLUCION ADMINISTRATIVA **1-100-2015** 74

TITULO **"MARKETING RELACIONAL COMO ESTRATEGIA DE FIDELIZACIÓN DE CLIENTES. CASO: SERVISALUD S.R.L.".**

AUTOR **SUAREZ RIOS LAURA ANDREA**
TITULAR **SUAREZ RIOS LAURA ANDREA**
SOLICITANTE **SUAREZ RIOS LAURA ANDREA**
FECHA **23 - enero - 2015**

RESOLUCION ADMINISTRATIVA **1-102-2015** 75

TITULO **"ESA SUSTANCIA INVISIBLE".**

AUTOR **CARDENAS SOLIZ OSCAR**
TITULAR **CARDENAS SOLIZ OSCAR**
SOLICITANTE **CARDENAS SOLIZ OSCAR**
FECHA **26 - enero - 2015**

RESOLUCION ADMINISTRATIVA **1-103-2015** 76

TITULO **PROYECTO DE CICLISMO DE MONTAÑA "EVOLUCIÓN CÓNDOR HUAYLLARA".**

AUTOR **JORDAN ROJAS MAURICIO ALEJANDRO**
TITULAR **JORDAN ROJAS MAURICIO ALEJANDRO**
SOLICITANTE **JORDAN ROJAS MAURICIO ALEJANDRO**
FECHA **26 - enero - 2015**

RESOLUCION ADMINISTRATIVA **1-104-2015** 77

TITULO **"INCORPORACIÓN DE PROHIBICIÓN DE PUBLICIDAD, ANUNCIOS, LETREROS O SIMILARES CON CONTENIDO LASCIVO, DISCRIMINATORIO, RELIGIOSO Y POLÍTICO EN VEHÍCULOS DE SERVICIO PÚBLICO O PRIVADO, EN EL PARÁGRAFO III DEL ARTÍCULO 92 DE LA LEY MUNICIPAL AUTONÓMICA Nº 15 LEY DE TRANSPORTE Y TRANSITO URBANO".**

AUTOR **CALLE ZARATE RUBEN JOEL**
TITULAR **CALLE ZARATE RUBEN JOEL**
SOLICITANTE **CALLE ZARATE RUBEN JOEL**
FECHA **26 - enero - 2015**

RESOLUCION ADMINISTRATIVA **1-105-2015** 78

TITULO **"MANUAL PRÁCTICO DE DERECHO LABORAL Y PROCESOS LABORALES".**

AUTOR **SILES CAJAS JORGE REMY**
TITULAR **SILES CAJAS JORGE REMY**
SOLICITANTE **COAQUIRA CORTEZ MIGUEL ANGEL**
FECHA **26 - enero - 2015**

RESOLUCION ADMINISTRATIVA **1-106-2015** 79

TITULO **"MANUAL DE PROTECCIÓN CONTRA EL FUEGO - NIVEL I".**

AUTOR **DAZA TRIGO GUSTAVO ADOLFO**
TITULAR **DAZA TRIGO GUSTAVO ADOLFO**
SOLICITANTE **DAZA TRIGO GUSTAVO ADOLFO**
FECHA **26 - enero - 2015**

RESOLUCION ADMINISTRATIVA **1-107-2015** 80

TITULO **"INSTALACIÓN DE UNA PLANTA MEZCLADORA PARA LA ELABORACIÓN DE GASOHOL EN EL DISTRITO COMERCIAL OCCIDENTE".**

AUTOR **SORIANO VALDIVIA HUMBERTO HUGO**
TITULAR **SORIANO VALDIVIA HUMBERTO HUGO**
SOLICITANTE **SORIANO VALDIVIA HUMBERTO HUGO**
FECHA **26 - enero - 2015**

RESOLUCION ADMINISTRATIVA **1-108-2015** 81

TITULO **"COMUNICACIÓN EDUCATIVA".**

AUTOR **PATIÑO DELGADO MIGUEL ANGEL**
TITULAR **PATIÑO DELGADO MIGUEL ANGEL**
SOLICITANTE **PATIÑO DELGADO MIGUEL ANGEL**
FECHA **26 - enero - 2015**

RESOLUCION ADMINISTRATIVA **1-110-2015** 82

TITULO **"DOCTRINA LEGAL APLICABLE EN MATERIA PENAL".**

AUTOR **MONTAÑO MAMANI DIEGO ARMANDO; CANEDO CHAVEZ RAMIRO FROILAN**
TITULAR **MONTAÑO MAMANI DIEGO ARMANDO; CANEDO CHAVEZ RAMIRO FROILAN**
SOLICITANTE **MONTAÑO MAMANI DIEGO ARMANDO**
FECHA **26 - enero - 2015**

RESOLUCION ADMINISTRATIVA **1-111-2015** 83

TITULO **ESTABLECER UN FONDO PARA EL "BONO ANUAL DE ORFANDAD" EN BOLIVIA MEDIANTE DECRETO SUPREMO.**

AUTOR **GUTIERREZ TAPIA MAYRA YANDIRA**
TITULAR **GUTIERREZ TAPIA MAYRA YANDIRA**
SOLICITANTE **GUTIERREZ TAPIA MAYRA YANDIRA**
FECHA **26 - enero - 2015**

RESOLUCION ADMINISTRATIVA **1-114-2015** 84

TITULO **"MANUAL DE PREGUNTAS Y RESPUESTAS DE LA CIENCIA DE DERECHO CIVIL".**

AUTOR **QUISPE GABINCHA ALBERTO**
TITULAR **QUISPE GABINCHA ALBERTO**
SOLICITANTE **QUISPE GABINCHA ALBERTO**
FECHA **26 - enero - 2015**

RESOLUCION ADMINISTRATIVA **1-115-2015** 85

TITULO **"CONTROL DE ARREMETIDAS EN EL CAMPO MARGARITA APLICANDO EL MÉTODO VOLUMÉTRICO".**

AUTOR **MUÑOZ HUANCA JUAN ROLANDO**
TITULAR **MUÑOZ HUANCA JUAN ROLANDO**
SOLICITANTE **MUÑOZ HUANCA JUAN ROLANDO**
FECHA **26 - enero - 2015**

RESOLUCION ADMINISTRATIVA **1-116-2015** 86

TITULO **"REUTILIZACIÓN DE AGUAS GRISES EN LADERAS DE LA CIUDAD DE LA PAZ (BARRIO SAN FRANCISCO QUINTO SECTOR, CALLE 13) UTILIZANDO PENDIENTES NATURALES, ADMINISTRADA POR EPSAS".**

AUTOR **DURAN ROJAS CRISTHIAN**
TITULAR **DURAN ROJAS CRISTHIAN**
SOLICITANTE **DURAN ROJAS CRISTHIAN**
FECHA **26 - enero - 2015**

RESOLUCION ADMINISTRATIVA **1-117-2015** 87

TITULO **CLÍNICA DE REHABILITACIÓN PARA "ALCOHÓLICOS".**

AUTOR **RUIZ SANCHEZ RICHARD ENRIQUE**
TITULAR **RUIZ SANCHEZ RICHARD ENRIQUE**
SOLICITANTE **RUIZ SANCHEZ RICHARD ENRIQUE**
FECHA **26 - enero - 2015**

RESOLUCION ADMINISTRATIVA **1-118-2015** 88

TITULO **"ANÁLISIS COMPARATIVO ENTRE MÉTODOS MECÁNICOS VS MÉTODOS QUÍMICOS PARA INCREMENTAR EL CONTROL DE AGUA EN POZOS PETROLÍFEROS".**

AUTOR **JERIA PANIAGUA DIEGO IGNACIO**
TITULAR **JERIA PANIAGUA DIEGO IGNACIO**
SOLICITANTE **JERIA PANIAGUA DIEGO IGNACIO**
FECHA **26 - enero - 2015**

RESOLUCION ADMINISTRATIVA **1-119-2015** 89

TITULO **"¡AYSA! MEMORIAS DE SAL".**

AUTOR **VISCARRA BUSTAMANTE LUIS DE JESUS**
TITULAR **VISCARRA BUSTAMANTE LUIS DE JESUS**
SOLICITANTE **VISCARRA BUSTAMANTE LUIS DE JESUS**
FECHA **26 - enero - 2015**

RESOLUCION ADMINISTRATIVA **1-120-2015** 90

TITULO **"MIL COPLAS CHAPACAS".**

AUTOR **VILLA VALDEZ JAVIER DANIEL**
TITULAR **VILLA VALDEZ JAVIER DANIEL**
SOLICITANTE **VILLA VALDEZ JAVIER DANIEL**
FECHA **26 - enero - 2015**

RESOLUCION ADMINISTRATIVA **1-124-2015** 91

TITULO **"CONTROL DE AMAGOS DE REVENTON APLICANDO LA TÉCNICA DE STRIPPING".**

AUTOR **CASTILLO ALVAREZ WENDY**
TITULAR **CASTILLO ALVAREZ WENDY**
SOLICITANTE **CASTILLO ALVAREZ WENDY**
FECHA **26 - enero - 2015**

RESOLUCION ADMINISTRATIVA **1-127-2015** 92

TITULO **"DISEÑO DE UN SISTEMA LOGÍSTICO INTEGRADO PARA LACTEOSBOL ACHACACHI".**

AUTOR **RIOJA ORTEGA JOSE MANUEL**
TITULAR **RIOJA ORTEGA JOSE MANUEL**
SOLICITANTE **RIOJA ORTEGA JOSE MANUEL**
FECHA **27 - enero - 2015**

RESOLUCION ADMINISTRATIVA **1-128-2015** 93

TITULO **"PERIODISMO DEPORTIVO Y GÉNERO".**

AUTOR **VASQUEZ APARICIO STEPHANY ALEJANDRA**
TITULAR **VASQUEZ APARICIO STEPHANY ALEJANDRA**
SOLICITANTE **VASQUEZ APARICIO STEPHANY ALEJANDRA**
FECHA **27 - enero - 2015**

RESOLUCION ADMINISTRATIVA **1-129-2015** 94

TITULO **"MOTIVACIÓN DE LOGRO Y SU INCIDENCIA EN LA COHESIÓN DE GRUPO EN NADADORES ÉLITE DEL CLUB DELFINES".**

AUTOR **MUÑOZ TERAN ALEXEI**
TITULAR **MUÑOZ TERAN ALEXEI**
SOLICITANTE **MUÑOZ TERAN ALEXEI**
FECHA **27 - enero - 2015**

RESOLUCION ADMINISTRATIVA **1-133-2015** 95

TITULO **"PROPUESTA DE AMPLIACIÓN DEL SISTEMA DE ALMACENAJE DE LA PLANTA DE GAS CURICHE APLICANDO LA NORMA API 650 PARA ALMACENAR LA PRODUCCIÓN DE LOS POZOS CURICHE X1007D Y CURICHE 1008D".**

AUTOR **AYAVIRI SANJINES SAMUEL GERARDO**
TITULAR **AYAVIRI SANJINES SAMUEL GERARDO**
SOLICITANTE **AYAVIRI SANJINES SAMUEL GERARDO**
FECHA **27 - enero - 2015**

RESOLUCION ADMINISTRATIVA **1-135-2015** 96

TITULO **"REINGENIERÍA DE PROCESOS APLICADA AL ÁREA COMERCIAL PARA INCREMENTAR EL DESEMPEÑO EMPRESARIAL DE LA DISTRIBUIDORA DE GLP FERNANDEZ EN LA PROVINCIA INQUISIVI".**

AUTOR **DIAZ FERNANDEZ KATHIA YESENIA**
TITULAR **DIAZ FERNANDEZ KATHIA YESENIA**
SOLICITANTE **DIAZ FERNANDEZ KATHIA YESENIA**
FECHA **27 - enero - 2015**

RESOLUCION ADMINISTRATIVA **1-136-2015** 97

TITULO **"APLICACIÓN DE BACHE A BASE DIESEL PARA LA RECUPERACIÓN DE HERRAMIENTA APRISIONADA POR PRESIÓN DIFERENCIAL".**

AUTOR **PINEDO MAMANI MARIA LUZ**
TITULAR **PINEDO MAMANI MARIA LUZ**
SOLICITANTE **PINEDO MAMANI MARIA LUZ**
FECHA **27 - enero - 2015**

RESOLUCION ADMINISTRATIVA **1-138-2015** 98

TITULO **"CURSO DE ECONOMÍA POLÍTICA".**

AUTOR **GABRIEL DUCHEN LUIS**
TITULAR **GABRIEL DUCHEN LUIS**
SOLICITANTE **GABRIEL DUCHEN LUIS**
FECHA **27 - enero - 2015**

RESOLUCION ADMINISTRATIVA **1-139-2015** 99

TITULO **"DERECHO NOTARIAL" Y SUS NUEVAS INSTITUCIONES JURÍDICAS.**

AUTOR **ARIAS FLORES MABY GEMA**
TITULAR **ARIAS FLORES MABY GEMA**
SOLICITANTE **COAQUIRA CORTEZ MIGUEL ANGEL**
FECHA **28 - enero - 2015**

RESOLUCION ADMINISTRATIVA **1-140-2015** 100

TITULO **"ESTUDIO HISTÓRICO - JURÍDICO - SOCIOLÓGICO DE LAS PROVINCIAS LINARES Y CHARCAS".**

AUTOR **MOLINA QUINTANA PASTOR ISMAEL**
TITULAR **MOLINA QUINTANA PASTOR ISMAEL**
SOLICITANTE **MOLINA OLIVARES CONSUELO JUANA**
FECHA **28 - enero - 2015**

RESOLUCION ADMINISTRATIVA **1-141-2015** 101

TITULO **"PROCESOS COMUNICACIONALES EN EL RITO DE LA K'OA EN LA TINKUNA Y EL MINERITO".**

AUTOR **SAHONERO FERREL CINTYA**
TITULAR **SAHONERO FERREL CINTYA**
SOLICITANTE **SAHONERO FERREL CINTYA**
FECHA **28 - enero - 2015**

RESOLUCION ADMINISTRATIVA **1-142-2015** 102

TITULO **"ESTUDIO DE IMPLEMENTACIÓN DE LTE-AVANZADO EN LA CIUDAD DE LA PAZ (CASO ENTEL)".**

AUTOR **CHAVARRIA LAZARTE GLEYVI MELINA**
TITULAR **CHAVARRIA LAZARTE GLEYVI MELINA**
SOLICITANTE **CHAVARRIA LAZARTE GLEYVI MELINA**
FECHA **28 - enero - 2015**

RESOLUCION ADMINISTRATIVA **1-143-2015** 103

TITULO **"PARA REFLEXIONAR SOBRE EDUCACIÓN DEL MODELO SOCIOCOMUNITARIO PRODUCTIVO" compilación conformada por las obras literarias: "¿QUÉ OPINAS TÚ SOBRE LA LEY N° 269 LEY GENERAL DE DERECHOS Y POLÍTICAS LINGÜÍSTICAS?", "PROPUESTA DE UNA INVESTIGACIÓN DESCOLONIZADA", "LA HISTORIA COMO PUNTO DE PARTIDA DE LA TRANSFORMACIÓN EDUCATIVA", "¿CÓMO GENERAR UN ESPACIO DE INTERCULTURALIDAD EN LA ESCUELA…?", "UNA GESTIÓN Y ADMINISTRACIÓN EDUCATIVA DESCOLONIZADA CREA MÁS CONFIANZA Y COMPROMISO EN EL TRABAJO", "DESCOLONIZAR LA EDUCACIÓN ES TAREA DE TODOS…!", y "PRODUCIR CONOCIMIENTO EPISTÉMICO, ES DESCOLONIZAR LA EDUCACIÓN TRADICIONAL".**

AUTOR **PORCO AGUILAR ORLANDO BETO**
TITULAR **PORCO AGUILAR ORLANDO BETO**
SOLICITANTE **PORCO AGUILAR ORLANDO BETO**
FECHA **28 - enero - 2015**

RESOLUCION ADMINISTRATIVA **1-144-2015** 104

TITULO **"CONTROL DE TRÁNSITO Y SEGURIDAD VIAL PARA LA PREVENCIÓN DEL DELITO".**

AUTOR **URZAGASTE RODRIGUEZ FILMANN**
TITULAR **URZAGASTE RODRIGUEZ FILMANN**
SOLICITANTE **URZAGASTE RODRIGUEZ FILMANN**
FECHA **28 - enero - 2015**

RESOLUCION ADMINISTRATIVA **1-145-2015** 105

TITULO **"IMPLEMENTACIÓN DE UNA SARTA CONCÉNTRICA EN UNA TERMINACIÓN SIMPLE SELECTIVA PARA UN EMPAQUE DE GRAVA".**

AUTOR **UCUMARI MACIAS CINTHIA AMPARO**
TITULAR **UCUMARI MACIAS CINTHIA AMPARO**
SOLICITANTE **UCUMARI MACIAS CINTHIA AMPARO**
FECHA **28 - enero - 2015**

RESOLUCION ADMINISTRATIVA **1-146-2015** 106

TITULO **"ROL DEL OBSERVADOR MILITAR BOLIVIANO EN MISIONES DE PAZ DE LAS NACIONES UNIDAS EN CONGO (2005) Y SUDAN (2010)".**

AUTOR **RAMIREZ RIVAS VERONICA CRUPSKAYA**
TITULAR **RAMIREZ RIVAS VERONICA CRUPSKAYA**
SOLICITANTE **RAMIREZ RIVAS VERONICA CRUPSKAYA**
FECHA **28 - enero - 2015**

RESOLUCION ADMINISTRATIVA **1-148-2015** 107

TITULO **"COMO PUBLICITAR EFECTIVAMENTE UNA EMPRESA MARCA O PRODUCTO".**

AUTOR **JIMENEZ SORUCO NORMAN RENE**
TITULAR **JIMENEZ SORUCO NORMAN RENE**
SOLICITANTE **JIMENEZ SORUCO NORMAN RENE**
FECHA **28 - enero - 2015**

RESOLUCION ADMINISTRATIVA **1-150-2015** 108

TITULO **"DEVELOPMENT OF A LOW COST 3D SCANNER".**

AUTOR **PACHECO PAREDES ALVARO EDUARDO**
TITULAR **PACHECO PAREDES ALVARO EDUARDO**
SOLICITANTE **PACHECO PAREDES ALVARO EDUARDO**
FECHA **29 - enero - 2015**

SECCION

3

# OBRAS MUSICALES

## DERECHO DE AUTOR Y DERECHOS CONEXOS

RESOLUCION ADMINISTRATIVA **3-1-2015** 109

TITULO **"CANCIONERO PUERTA DE LUZ" compilación conformada por las obras musicales: "NIÑA FLOR", "EL PAYASO", "CANCIÓN DE CUNA I", "CANCIÓN DE CUNA II", "LA PRINCESA", "MI CASITA", "CANCIÓN DEL LORITO", "EL PONY", "CANCIÓN RAYO I", "CANCIÓN DE CAMILA", "SERENATA", "CANCIÓN DE LA RANA", "FIESTA DE LAS RANAS", "LA LUNA COQUETA", "CANCIÓN DE LA RANITA LULA", "PETIRROJO", "MECIENDO" y "EL NIÑITO".**

AUTOR **CEJAS ROSADO de ARACENA LUZ**

TITULAR **CEJAS ROSADO de ARACENA LUZ**

SOLICITANTE **CEJAS ROSADO de ARACENA LUZ**

FECHA **02 - enero - 2015**

RESOLUCION ADMINISTRATIVA **3-2-2015** 110

TITULO **"CONOCIMIENTO ES SUPERACIÓN" compilación conformada por las obras musicales: "HIMNO A LA UNIDAD EDUCATIVA JUAN CARLOS FLORES BEDREGAL", "HIMNO AL COLEGIO PEDRO DOMINGO MURILLO" y "HIMNO AL COLEGIO ANTONIO PAREDES CANDIA".**

AUTOR **CONTRERAS CHOQUE DAVID**

TITULAR **CONTRERAS CHOQUE DAVID**

SOLICITANTE **CONTRERAS CHOQUE DAVID**

FECHA **02 - enero - 2015**

RESOLUCION ADMINISTRATIVA **3-6-2015** 111

TITULO **Sinfonía Celestial Nº 52, en La Menor "MI DIOS DE ABRAHAM, DE ISAAC Y DE JACOB, MI DIOS DE VIVOS QUE NO ES DE MUERTOS".**

AUTOR **CLAURE PEÑALOZA RICARDO**

TITULAR **CLAURE PEÑALOZA RICARDO**

SOLICITANTE **BELTRAN MARCA JUANA IRENE**

FECHA **02 - enero - 2015**

RESOLUCION ADMINISTRATIVA **3-13-2015** 112

TITULO **"LO MEJOR DE ECLIPSE Nº 1" compilación conformada por las obras musicales: "LA LADRONA", "LA BATIDORA", "EL FORASTERO", "PARA QUÉ", "KASP'I CHAQUI", "ASESINA DE AMOR", "EL CHICO DE LA CALLE", "A NOELIA", "ESPERANDO TÚ REGRESO" y "AMAR A DOS".**

AUTOR **BALDERRAMA CONDO EDUARDO**

TITULAR **BALDERRAMA CONDO EDUARDO**

SOLICITANTE **BALDERRAMA CONDO EDUARDO**

FECHA **02 - enero - 2015**

RESOLUCION ADMINISTRATIVA **3-19-2015** 113

TITULO **"DEST 111" compilación conformada por las obras musicales: "SEÑORES CHARCAS", "CABLES CH'IPADOS", "EN EL CIELO AZUL", "WANAKU", "MAORÍ", "ENTRE DOS LUCES (THAMI)", "TOBITA", "TODOS JUNTOS" y "SEÑORES DE CHARCAS (ACÚSTICO)".**

AUTOR **SILVA ARANCIBIA RENE PABLO; ARDUZ LOAYZA ROLANDO**

TITULAR **SILVA ARANCIBIA RENE PABLO; ARDUZ LOAYZA ROLANDO**

SOLICITANTE **SILVA ARANCIBIA RENE PABLO**

FECHA **02 - enero - 2015**

RESOLUCION ADMINISTRATIVA **3-23-2015** 114

TITULO **"SENTIMIENTOS" compilación conformada por la obras musicales: "HIMNO AL PROCESO DE CAMBIO", "HIMNO A LA ESCUELA SUPERIOR DE FORMACIÓN DE MAESTROS TECNOLÓGICO Y HUMANÍSTICO EL ALTO", "ZAPATO Y MANDARINA", "TE DARÉ", "CHIQUITITA", "ME CANSÉ", "COBARDÍA", "VOLVERÉ", "A TUS QUINCE AÑOS", "MALA HIERVA", "ADIOS", "TU LA PAGARÁS", "NUNCA MAS", "NUNCA CAMBIES" y "VIDA MIA".**

AUTOR **QUISPE TORREZ EDGAR**

TITULAR **QUISPE TORREZ EDGAR**

SOLICITANTE **QUISPE TORREZ EDGAR**

FECHA **05 - enero - 2015**

RESOLUCION ADMINISTRATIVA **3-41-2015** 115

TITULO **"ESTAS DENTRO DE MI".**

AUTOR **CAMPOS BARRERA LIMBERTH**

TITULAR **CAMPOS BARRERA LIMBERTH**

SOLICITANTE **CAMPOS BARRERA LIMBERTH**

FECHA **12 - enero - 2015**

RESOLUCION ADMINISTRATIVA **3-56-2015** 116

TITULO **"YO QUIERO SENTIR".**

AUTOR **CASTRO GONZALEZ ALBERTO DENIS**

TITULAR **CASTRO GONZALEZ ALBERTO DENIS**

SOLICITANTE **CASTRO GONZALEZ ALBERTO DENIS**

FECHA **14 - enero - 2015**

RESOLUCION ADMINISTRATIVA **3-60-2015** 117

TITULO **"HORTENCIA".**

AUTOR **PORTUGAL ARIÑEZ JUAN FRANCISCO**

TITULAR **PORTUGAL ARIÑEZ JUAN FRANCISCO**

SOLICITANTE **PORTUGAL ARIÑEZ JUAN FRANCISCO**

FECHA **15 - enero - 2015**

RESOLUCION ADMINISTRATIVA **3-71-2015** 118

TITULO **"FREDDY ELOY CHALAR VERGARA II" compilación conformada por las obras musicales: "NO SE PORQUE ME HICE ILUSIONES", "PARA SIEMPRE", "QUIEN", "SIN TU AMOR", "SOLO ILUSIÓN", "SOY BOLIVIANO", "SOY FELÍZ", "TE QUIERO AMOR", "TE QUIERO", "TIGRE CAMPEÓN", "UNA ESTRELLA", "UNA LAGRIMA", "VEN JUNTO A MI", "Y YO LA QUIERO" y "24 HORAS".**

AUTOR **CHALAR VERGARA FREDDY ELOY**
TITULAR **CHALAR VERGARA FREDDY ELOY**
SOLICITANTE **CHALAR VERGARA FREDDY ELOY**
FECHA **19 - enero - 2015**

RESOLUCION ADMINISTRATIVA **3-72-2015** 119

TITULO **"FREDDY ELOY CHALAR VERGARA I" compilación conformada por las obras musicales: "A MI LA PAZ", "AMOR PROHIBIDO", "AY AMOR", "CANCIÓN A DANNA", "CANCIÓN A EDUARDO FRANCO", "CASTIGO", "CORAZÓN", "ES EL AMOR", "FELICIDAD", "LOCO", "LOCO POR TU AMOR", "LOCURAS DE SU AMOR", "MUCHACHA BONITA", "MUJER" y "NEGRO AMARILLO SON MIS COLORES".**

AUTOR **CHALAR VERGARA FREDDY ELOY**
TITULAR **CHALAR VERGARA FREDDY ELOY**
SOLICITANTE **CHALAR VERGARA FREDDY ELOY**
FECHA **19 - enero - 2015**

RESOLUCION ADMINISTRATIVA **3-87-2015** 120

TITULO **"DESNUTRIDO DE AMOR" compilación conformada por las obras musicales: "DESNUTRIDO DE AMOR", "SIEMPRE TE AMARÉ", "A MI ESPOSA", "LA VIDA", "ELVIO", "MI MALA SUERTE", "MI PAÍS", "MIS VEINTE AÑOS", "TE FUISTE" e "HIJO AMADO".**

AUTOR **ROBLES LOPEZ GROVER**
TITULAR **ROBLES LOPEZ GROVER**
SOLICITANTE **ROBLES LOPEZ GROVER**
FECHA **21 - enero - 2015**

RESOLUCION ADMINISTRATIVA **3-89-2015** 121

TITULO **Sinfonía Celestial N° 54, en Fa menor, CAPÍTULO 1, "DESPIERTA Y CANTA EN LA SOLEDAD Y EL SUFRIMIENTO".**

AUTOR **CLAURE PEÑALOZA RICARDO**
TITULAR **CLAURE PEÑALOZA RICARDO**
SOLICITANTE **BELTRAN MARCA JUANA IRENE**
FECHA **23 - enero - 2015**

RESOLUCION ADMINISTRATIVA **3-93-2015** 122

TITULO **"Sinfonía Celestial Nº 53, en La menor, CAPÍTULO 1, "BENDICE A LAS ALMAS QUE BAUTIZASTE MI DIOS AMADO".**

AUTOR **CLAURE PEÑALOZA RICARDO**
TITULAR **CLAURE PEÑALOZA RICARDO**
SOLICITANTE **BELTRAN MARCA JUANA IRENE**
FECHA **23 - enero - 2015**

RESOLUCION ADMINISTRATIVA **3-99-2015** 123

TITULO **"MAURO SINGLES II" compilación conformada por las obras musicales: "ADDICTED TO LOVE", "BEAUTY OF YOUR SOUL", "CHAIN OUR HEARTS", "MAKING LOVE 2 U", "PHOENIX" y "TICKET TO PARADISE".**

AUTOR **OLIVA ZARZAR MAURO**
TITULAR **OLIVA ZARZAR MAURO**
SOLICITANTE **OLIVA ZARZAR MAURO**
FECHA **23 - enero - 2015**

RESOLUCION ADMINISTRATIVA **3-101-2015** 124

TITULO **"CHUNTUNQUIS POR SIEMPRE" compilación conformada por las obras musicales: "A LLEGADO NAVIDAD", "SALTADITO", "NAVIDAD PARA SERRANO", "EL OSKOLLU", "TODOS JUNTOS", "LLEGO NOCHE BUENA", "ESTRELLA DE BELEN" y "SALTANDO AL PESEBRE".**

AUTOR **VARGAS MARTINEZ VICENTE**
TITULAR **VARGAS MARTINEZ VICENTE**
SOLICITANTE **VARGAS MARTINEZ VICENTE**
FECHA **23 - enero - 2015**

RESOLUCION ADMINISTRATIVA **3-112-2015** 125

TITULO **"FOROFOFO".**

AUTOR **ZAMBRANA MARCHETTY FABIO**
TITULAR **ZAMBRANA MARCHETTY FABIO**
SOLICITANTE **CORNEJO GUZMAN HORACIO ANTONIO**
FECHA **26 - enero - 2015**

RESOLUCION ADMINISTRATIVA **3-113-2015** 126

TITULO **"AQUÍ ESTÁ" compilación conformada por las obras musicales: "EL MILAGRO DE JESÚS", "QUE SEAS VALIENTE", "PEQUEÑA CANCIÓN", "NIÑOS DEL MUNDO", "REGALO PRECIADO", "¡AQUÍ ESTÁ!", "ARRE ARRE", "AUTONOMÍA ¡SI!", "TAJIBAL", "NOCHE ESTRELLADA", "PA QUE HACER NADA" y "MI BELLA SANTA CRUZ".**

AUTOR **VACA SERRATE CARMEN TERESA**

TITULAR **VACA SERRATE CARMEN TERESA**

SOLICITANTE **VACA SERRATE CARMEN TERESA**

FECHA **26 - enero - 2015**

RESOLUCION ADMINISTRATIVA **3-121-2015** 127

TITULO **"MÚSICA CLÁSICA 1" compilación conformada por las obras musicales: ÁLBUM Nº 1. MÚSICA PARA PIANO, consignando seis obras: 1. CINCO PRELUDIOS PARA PIANO; 2. TEMA Y VARIACIONES, PARA PIANO; 3. EVOLUCIONES; 4. MÍSTICA Nº 2; 5. TRES PIEZAS PARA PIANO; 6. HOMENAJES Y PROFANACIONES, PARA PIANO A CUATRO MANOS; ÁLBUM Nº 2.- MÚSICA PARA PIANO, consignando tres obras: 1. CINCO BAGATELAS, PARA PIANO; 2. ENDECHAS, LIBRO I, SIETE MINIATURAS PARA PIANO; 3. ENDECHAS, LIBRO II, SIETE MINIATURAS PARA PIANO; ÁLBUM Nº 3, MÚSICA DE CÁMARA, consignando cuatro obras: 1. MÍSTICA Nº 3, PARA FLAUTA, CORNO, DOBLE CUARTETO DE CUERDAS, BANDA MAGNETOFÓNICA, GLOCKENSPIEL, PLATILLOS SUSPENDIDOS Y CONTRABAJO OBLIGADO; 2. MÍSTICA Nº 7; 3. MÍSTICA Nº 5, PARA CLARINETE EN SI BEMOL, CORNO EN FA, FAGOT, VIOLÍN, VIOLA, CELLO Y CONTRABAJO; 4. MÍSTICA Nº 11, SEIS IMÁGENES SONORAS PARA VIOLÍN, CELLO Y PIANO; ÁLBUM Nº 4.- MÚSICA DE CÁMARA, consignando seis obras: 1. MÍSTICA Nº 6, PARA VIOLÍN, CELLO Y PIANO; 2. MÍSTICA Nº 8, PARA VIOLÍN, CELLO Y GUITARRA; 3. MÍSTICA Nº 9, PARA SOPRANO, VIOLÍN, CELLO Y PIANO; 4. MÍSTICA Nº 10, PARA VIOLA PROFONDA Y PIANO; 5. MÍSTICA Nº 12, PARA VIOLÍN, VIOLA, VIOLA PROFONDA Y CELLO; 6. MÍSTICA Nº 13, PARA SAXOFÓN ALTO, VIOLÍN Y PIANO; ÁLBUM Nº 5. MÚSICA DE CÁMARA, consignando seis obras: 1. TRES CANCIONES SOBRE ANTIGUOS TEXTOS CHINOS ANÓNIMOS, PARA SOPRANO Y PIANO; 2. TRÍO PARA FLAUTA, CLARINETE EN SIB Y FAGOT; 3. TRES PIEZAS PARA CORO FEMENINO; 4. CUATRO JUEGOS FANTÁSTICOS, PARA CLARINETE EN SIB, CELLO, PIANO Y PERCUSIÓN; 5. VARIACIONES TÍMBRICAS, PARA SOPRANO, FLAUTA, ARPA, CELESTA, CELLO Y PERCUSIÓN; 6. PRELUDIO PSSACCAGLIA Y POSTLUDIO, PARA CUARTETO DE CUERDAS.**

AUTOR **VILLALPANDO BUITRAGO ALBERTO LUIS**

TITULAR **VILLALPANDO BUITRAGO ALBERTO LUIS**

SOLICITANTE **VILLALPANDO BUITRAGO ALBERTO LUIS**

FECHA **26 - enero - 2015**

128

RESOLUCION ADMINISTRATIVA **3-122-2015**

TITULO **"MÚSICA CLÁSICA 2" compilación conformada por las obras musicales: "ÁLBUM Nº 1.- MÚSICA PARA ORQUESTA SINFÓNICA Y DE CÁMARA consignando tres obras: 1. LITURGIAS FANTÁSTICAS, PARA ORQUESTA SINFÓNICA; 2. CANTATA SOLAR, PARA ORQUESTA DE CÁMARA, PERCUSIÓN, CORO Y SOLISTAS; 3. YAMAR Y ARMOR, BALLET EN TRES ACTOS, PARA SOPRANO, BANDA MAGNETOFÓNICA Y ORQUESTA; ÁLBUM Nº 2.- MÚSICA DE CÁMARA, consignando tres obras: 1. NOCTURNALES, PARA BARÍTONO, FLAUTA, CORNO, MARACAS Y PIANO, SOBRE TEXTOS DE JAIME SAENZ; 2. TRES SOMBRAS Y LA MUERTE, PARA CUARTETO DE CORNOS; 3. DANZAS PARA UNA IMAGEN PERDIDA, BALLET DE CÁMARA, PARA FLAUTA, OBOE, CORNO INGLÉS, CLARINETE, FAGOT, CORNO, PERCUSIÓN, 2 VIOLINES 1, 2 VIOLINES 2, 1 VIOLA, 1 CELLO Y 1 CONTRABAJO; ÁLBUM Nº 3.- MÚSICA DE CÁMARA, consignando dos obras: 1. MÍSTICA Nº 4, PARA CUARTETO DE CUERDAS, PIANO Y BANDA MAGNETOFÓNICA; 2. MISTERIUS PASTERIUS, PARA FLAUTA Y PIANO; ÁLBUM Nº 4.- MÚSICA PARA ORQUESTA SINFÓNICA, consignando una obra: 1. CANTATA DE HOMENAJE, PARA SOLISTAS, CORO Y ORQUESTA.**

AUTOR **VILLALPANDO BUITRAGO ALBERTO LUIS**

TITULAR **VILLALPANDO BUITRAGO ALBERTO LUIS**

SOLICITANTE **VILLALPANDO BUITRAGO ALBERTO LUIS**

FECHA **26 - enero - 2015**

129

RESOLUCION ADMINISTRATIVA **3-123-2015**

TITULO **"MÚSICA CLASICA 3" compilación conformada por las obras musicales: DISCO COMPACTO Nº 1.- MÚSICA ELECTROACÚSTICA, consignando cuatro obras: 1. ¡¡¡BOLIVIANOS…!!! - MÚSICA ELECTROACÚSTICA; 2. DESDE EL JARDÍN DE MORADOR - MÚSICA ELECTROACÚSTICA; 3. DE LOS ELEMENTOS - MÚSICA ELECTROACÚSTICA; 4. EVOCACIONES 1 - MÚSICA ELECTROACÚSTICA; DISCO COMPACTO Nº 2- MÚSICA ELECTROACÚSTICA, consignando una obra: 1. LA LAGARTA, BALLET EN TRES ESCENAS - MÚSICA ELECTROACÚSTICA.**

AUTOR **VILLALPANDO BUITRAGO ALBERTO LUIS**

TITULAR **VILLALPANDO BUITRAGO ALBERTO LUIS**

SOLICITANTE **VILLALPANDO BUITRAGO ALBERTO LUIS**

FECHA **26 - enero - 2015**

130

RESOLUCION ADMINISTRATIVA **3-125-2015**

TITULO **"LO MEJOR DE ECLIPSE N° 3" compilación conformada por las obras musicales: "ADIOS AMOR", "CERVEZA DEL OLVIDO", "AY CORAZÓN", "EL MANTENIDO", "HAGAMOS LAS PASES", "LEJOS DE MI HOGAR", "LLÉVAME CONTIGO", "OLVIDARTE NUNCA", "SI TE VAS", "UN ECLIPSE EN TU CORAZÓN", "UNA LÁGRIMA DE AMOR", "VUELVE", "Y AHORA QUÉ" y "TE ESPERARÉ".**

AUTOR **BALDERRAMA CONDO EDUARDO**

TITULAR **BALDERRAMA CONDO EDUARDO**

SOLICITANTE **BALDERRAMA CONDO EDUARDO**

FECHA **26 - enero - 2015**

131

RESOLUCION ADMINISTRATIVA **3-126-2015**

TITULO **"LO MEJOR DE ECLIPSE N° 2" compilación conformada por las obras musicales: "ADOPTAME EN TU CORAZÓN", "AMOR DE CONTRABANDO", "EL CHOLERO", "EL ESTUDIANTE", "LLORE POR TI", "MADRE AUSENTE", "MI GRAN ERROR", "NOSTALGIAS DE AMOR", "TERCO CORAZÓN", "TÚ RIES Y YO LLORO", "UN DIA LLORÉ" y "UNA TARDE DE VERANO".**

AUTOR **BALDERRAMA CONDO EDUARDO**

TITULAR **BALDERRAMA CONDO EDUARDO**

SOLICITANTE **BALDERRAMA CONDO EDUARDO**

FECHA **26 - enero - 2015**

RESOLUCION ADMINISTRATIVA **3-130-2015** 132

TITULO **"SENTIMIENTO" compilación conformada por las obras musicales: "ME DUELE", "TE QUIERO DE VERDAD" y "NO PUEDO OLVIDARTE".**

AUTOR **AGREDA ECHALAR PAUL HENRY**
TITULAR **AGREDA ECHALAR PAUL HENRY**
SOLICITANTE **AGREDA CORRALES ENRIQUE**
FECHA **27 - enero - 2015**

RESOLUCION ADMINISTRATIVA **3-131-2015** 133

TITULO **"MIGUEL MIGELA Y KAPHIA" compilación conformada por las obras musicales: "AMOR INMORTAL", "LOS GONZALES", "SOY ORKAPATEÑO", "CHOCHES BELLAVISTA", "CHOCHES CALIDAD TOTAL", "AMIGOS DE LA PNP", "MAÑANA TE MARCHAS", "HIMNO A LAYKAKOTA", "HOY ME TOCA", "MI VALICHA", "CAPORAL DE LA INTEGRACIÓN", "EL GRINGUITO", "OH PUNO", "LOS GONZALES II" y "REYES LAYKAKOTA".**

AUTOR **MENGOA MONTES DE OCA MIGUEL ANGEL**
TITULAR **MENGOA MONTES DE OCA MIGUEL ANGEL**
SOLICITANTE **MENGOA MONTES DE OCA MIGUEL ANGEL**
FECHA **27 - enero - 2015**

RESOLUCION ADMINISTRATIVA **3-132-2015** 134

TITULO **"PRIMERA SELECCIÓN" compilación conformada por las obras musicales: "AEROPUERTO", "YA NO PUEDES ESCAPAR", "VOTOS", "DECLARACIÓN", "VEN AQUÍ", "QUÉ TIENES TÚ", "PUEDES CONTAR CONMIGO", "QUÉ SERÁ DE MÍ", "YO SOY TU FAN", "ABRE TUS ALAS", "OLVIDÉ LO QUE TE IBA A DECIR", "UNA TARDE DE NOVIEMBRE", "SI ALGÚN DÍA TÚ ME EXTRAÑAS DEMASIADO" y "TE QUIERO (MIEDOS)".**

AUTOR **GAMARRA VALENZUELA SERGIO RODOLFO**
TITULAR **GAMARRA VALENZUELA SERGIO RODOLFO**
SOLICITANTE **GAMARRA VALENZUELA SERGIO RODOLFO**
FECHA **27 - enero - 2015**

RESOLUCION ADMINISTRATIVA **3-134-2015** 135

TITULO **"OBRAS PARA MARCELO" compilación conformada por las obras musicales: "BESO TUS PIES", "CERCA DE TI", "EL SEÑOR REINA", "MI ESPERANZA", "MI VIDA ES TUYA", "TODOPODEROSO" y "TU ERES SANTO".**

AUTOR **PINTO VELEZ ALAN ABEL**
TITULAR **PINTO VELEZ ALAN ABEL**
SOLICITANTE **PINTO VELEZ ALAN ABEL**
FECHA **27 - enero - 2015**

RESOLUCION ADMINISTRATIVA **3-137-2015** 136

TITULO **"CORAZÓN DESPECHADO" compilación conformada por las obras musicales: "DIABLOS NEGROS", "CORAZÓN DESPECHADO", "MAL AMOR", "LA PATETISKA", "SANGRA UN CORAZÓN POR VOS", "TE JURO NENA", "TORMENTA DE DESEO", "UN POCO DE VOS", "VIÉNDOTE A VOS" y "VUELVO A CAER".**

AUTOR **ARANIBAR SARMIENTO JOSE CARLOS**
TITULAR **ARANIBAR SARMIENTO JOSE CARLOS**
SOLICITANTE **ARANIBAR SARMIENTO JOSE CARLOS**
FECHA **27 - enero - 2015**

RESOLUCION ADMINISTRATIVA **3-147-2015** 137

TITULO **"POLARIDADES" compilación conformada por las obras musicales: "LA MUSITA", "ÁNGEL QUE SE FUE", "RAZÓN DE QUERER", "CANTO", "SED DE TI", "COFRE DORADO" y "OJOS DE NIÑA".**

AUTOR **CORTEZ CHALAR JAVIER**
TITULAR **CORTEZ CHALAR JAVIER**
SOLICITANTE **CORTEZ CHALAR JAVIER**
FECHA **28 - enero - 2015**

SECCION

4

# OBRAS CINEMATOGRÁFICAS

## DERECHO DE AUTOR Y DERECHOS CONEXOS

138

RESOLUCION ADMINISTRATIVA **4-14-2015**

TITULO **"MAJESTIC VIDEO".**

SOLICITANTE **CHACON MENDOZA ROCIO INGRITH**

AUTOR DEL GUION **CHACON MENDOZA ROCIO INGRITH**

TITULAR **CHACON MENDOZA ROCIO INGRITH**

FECHA **02 - enero - 2015**

SECCION

# 5

# OBRAS ARTÍSTICAS

## DERECHO DE AUTOR Y DERECHOS CONEXOS

139

RESOLUCION ADMINISTRATIVA **5-3-2015**

TITULO **"CREACIONES 2" compilación conformada por las obras artísticas: "PIMENTONES", "PERAS Y MANZANAS", "PAPAYAS", "JUGOS DE FRUTAS", "PIÑAS", "PLÁTANOS Y LIMONES", "FRUTILLAS, CEREZAS Y MANZANAS", "GRANADAS", "DURAZNOS", "LICUADO DE FRUTAS", "COLIFLOR Y BERENJENAS" y "ENSALADA".**

AUTOR **ARNEZ AGUILAR MAURICIO**

TITULAR **ARNEZ AGUILAR MAURICIO**

SOLICITANTE **ARNEZ AGUILAR MAURICIO**

FECHA **02 - enero - 2015**

140

RESOLUCION ADMINISTRATIVA **5-4-2015**

TITULO **"CREACIONES 1" compilación conformada por las obras artísticas: "EL VINO", "MANZANAS VERDES", "TOMATES Y PIMENTÓN", "NARANJAS", "UVAS Y KIWIS", "ZAPALLOS", "ZANAHORIAS Y PIMENTÓN", "CEREZAS", "MAÍZ", "SANDÍA", "UVAS", "AJOS Y CEBOLLAS" y "PALTAS Y ACEITE DE OLIVA".**

AUTOR **ARNEZ AGUILAR MAURICIO**

TITULAR **ARNEZ AGUILAR MAURICIO**

SOLICITANTE **ARNEZ AGUILAR MAURICIO**

FECHA **02 - enero - 2015**

141

RESOLUCION ADMINISTRATIVA **5-15-2015**

TITULO **"CUSQUEÑO MIXTURA".**

AUTOR **YANA CHAMBI HELOY JOSE**

TITULAR **YANA CHAMBI HELOY JOSE**

SOLICITANTE **YANA CHAMBI HELOY JOSE**

FECHA **02 - enero - 2015**

142

RESOLUCION ADMINISTRATIVA **5-44-2015**

TITULO **"WALY DIAZ - BIO DANCE COMPANY" compilación conformada por las obras artísticas (coreografías): "FOLCKLORE DANCE", "BAILE TERAPIA", y "BIO DANCE".**

AUTOR **DIAZ REYES RANDY WALTER**

TITULAR **DIAZ REYES RANDY WALTER**

SOLICITANTE **DIAZ REYES RANDY WALTER**

FECHA **13 - enero - 2015**

SECCION

6

# PROGRAMAS DE COMPUTACIÓN

## DERECHO DE AUTOR Y DERECHOS CONEXOS

143

RESOLUCION ADMINISTRATIVA **6-20-2015**

TITULO **"TEVEMI".**

AUTOR **PINEDO TERRAZAS ALEJANDRO FABIO**

TITULAR **PINEDO TERRAZAS ALEJANDRO FABIO**

SOLICITANTE **PINEDO TERRAZAS ALEJANDRO FABIO**

FECHA **05 - enero - 2015**

144

RESOLUCION ADMINISTRATIVA **6-29-2015**

TITULO **"INVENTA 1.0".**

AUTOR **KILIBARDA NAVARRO REMMY RAFAEL**

TITULAR **KILIBARDA NAVARRO REMMY RAFAEL**

SOLICITANTE **KILIBARDA NAVARRO REMMY RAFAEL**

FECHA **06 - enero - 2015**

145

RESOLUCION ADMINISTRATIVA **6-54-2015**

TITULO **"VENTAX".**

AUTOR **VILLENA FIENGO WEIMAR RODRIGO**

TITULAR **VILLENA FIENGO WEIMAR RODRIGO**

SOLICITANTE **VILLENA FIENGO WEIMAR RODRIGO**

FECHA **14 - enero - 2015**

146

RESOLUCION ADMINISTRATIVA **6-109-2015**

TITULO **"SISTEMA DE PROYECTOS DE INVERSIÓN EDEL (S.P.I.E.)".**

AUTOR **GAMARRA VARGAS MARCELO ANDRES**

TITULAR **GAMARRA VARGAS MARCELO ANDRES**

SOLICITANTE **GAMARRA VARGAS MARCELO ANDRES**

FECHA **26 - enero - 2015**

147

RESOLUCION ADMINISTRATIVA **6-149-2015**

TITULO **"SISTEMAS DE GESTIÓN SIMECSOFT".**

AUTOR **LOPEZ BELTRAN JORGE EDMUNDO**

TITULAR **LOPEZ BELTRAN JORGE EDMUNDO**

SOLICITANTE **LOPEZ BELTRAN JORGE EDMUNDO**

FECHA **28 - enero - 2015**

SECCION

# 7

# OBRAS FONOGRÁFICAS

## DERECHO DE AUTOR Y DERECHOS CONEXOS

148

RESOLUCION ADMINISTRATIVA **7-25-2015**

TITULO **"AUDIO PRÉDICAS DE MENSAJES BÍBLICOS, ESPIRITUALES Y PROFÉTICOS. CAMPAÑA DE EDIFICACIÓN Y PROFECÍA: LA PALABRA PARA ISRAEL EN TU VIDA" compilación conformada por las obras fonográficas (Audios): CAMPAÑA DE EDIFICACIÓN Y PROFECÍA: LA PALABRA PARA ISRAEL EN TU VIDA "RECORDANDO EL LLAMADO A LA IGLESIA A SER PROFETA A LAS NACIONES" VOL. 1; CAMPAÑA DE EDIFICACIÓN Y PROFECÍA: LA PALABRA PARA ISRAEL EN TU VIDA "ERES GRANDE Y BENDITO PARA LAS FAMILIAS DE LA TIERRA A TRAVÉS DE ABRAHAM" VOL. 2; CAMPAÑA DE EDIFICACIÓN Y PROFECÍA: LA PALABRA PARA ISRAEL EN TU VIDA "EL LLAMADO A LOS PROFETAS DEL ALTÍSIMO COMO A JUAN EL BAUTISTA" VOL. 3.**

AUTOR **CLAURE PEÑALOZA RICARDO**

TITULAR **CLAURE PEÑALOZA RICARDO**

SOLICITANTE **BELTRAN MARCA JUANA IRENE**

FECHA **06 - enero - 2015**

149

RESOLUCION ADMINISTRATIVA **7-26-2015**

TITULO **"AUDIO PRÉDICAS DE MENSAJES BÍBLICOS, ESPIRITUALES Y PROFÉTICOS" compilación conformada por las obras fonográficas (Audios): "UNA CENA DE PURO ROMANCE CON TU AMADO JESÚS DE NAZARETH", "AYUDA A CÓRDOBA, Y LA ANALOGÍA DE ESDRAS EN MI VIDA Y MINISTERIO", "HUMILLARSE PARA SER UN HOMBRE CELESTIAL LLENO DE SU AMOR", "UNA GRANDE LLUVIA DE AMOR Y DE BENDICIÓN SOBRE TU VIDA", "JESÚS, EL MÉDICO DE LOS CORAZONES ROTOS" y "HONRAR A TUS PADRES, PARA QUE EN TODO TE VAYA BIEN".**

AUTOR **CLAURE PEÑALOZA RICARDO**

TITULAR **CLAURE PEÑALOZA RICARDO**

SOLICITANTE **BELTRAN MARCA JUANA IRENE**

FECHA **06 - enero - 2015**

SECCION

8

# REGISTRO DE CONTRATOS Y OTROS ACTOS

## DERECHO DE AUTOR Y DERECHOS CONEXOS

150

RESOLUCION ADMINISTRATIVA **8-34-2015**

TITULO **Contrato de Cesión de Derechos Patrimoniales de la obra "WARISATA LA ESCUELA - AYLLU", suscrito entre la Sra. MARIA VICTORIA PEREZ DE THORNTON a favor del Ministerio de Educación, a través de su Represente Legal el Lic. ROBERTO IVAN AGUILAR GOMEZ.**

AUTOR **PEREZ ELIZARDO**

TITULAR **MINISTERIO DE EDUCACIÓN**

SOLICITANTE **VILLARROEL JEREZ BEATRIZ**

FECHA **09 - enero - 2015**